温州优立机械有限公司
WENZHOU YOULI MACHINERY CO.. LTD.

INTELLIGENT CONTROL VALVE SOLUTION PROVIDER

智 控 阀 门 方 案 解 决 商

温州优立机械有限公司
WENZHOU YOULI MACHINERY CO.. LTD.

浙江省温州市龙湾区度山工业园区
Add: Dushan Industrial Park, Longwan District, Wenzhou City, Zhejiang Provinc

+86-0577-88178326

+86-0577-86822997

tony@ylvalves.com web:www.ylvalves.com

Whatapp Wechat

温州优立机械有限公司
WENZHOU YOULI MACHINERY CO., LTD.

About us
关于我们

18+年
从事阀门事业

50+个
产品应用行业

200+种
产品种类多元化

10+种
产品执行标准

温州优立机械有限公司创建于2002年，从事阀门事业近20年。总部位于总部位于温州市龙湾区高新技术园区度山工业区。是一家集研发、铸造、生产、销售及服务为一体的全能型阀门制造企业。

企业拥有现代化标准生产车间，雄厚的经济实力，完善的生产设备，专业的技术团队，是富睿稳步发展的基石。富睿产品以品质至上赢得口碑，靠品类丰富占有市场。所生产产品都经过严格的检验与检测，做到有瑕疵产品坚决不进入下一流程，不合格产品坚决不出车间，不会让不良品流入客户手中。为稳步拓展市场，企业现有研发生产的产品种类200多个型号，1000多种规格。

专业制造生产不锈钢阀门系列：电动阀门、气动阀门、L型三通球阀，T型三通球阀，单L型四通球阀、双L四通球阀、T型四通球阀、T型五通球阀、L型五通球阀、非标五通球阀、过滤器，闸阀，止回阀，截止阀，S型截止阀，B型截止阀，旋启式止回阀，立式止回阀，Y型过滤器，对夹式止回阀，快速接头，KJA槽车快速接头，KJB槽车快速接头，不锈钢快速接头，铝合金快速接头，铜制快速接头，液压快速接头，一片式球阀，二片式球阀，三片式球阀，对焊球阀，快装球阀，承插焊球阀，内螺纹球阀，法兰球闸，卫生级球阀，卫生级隔膜阀，卫生级法兰球阀，Z15闸阀，H14止回阀，H12止回阀，JB11截止阀，JS11截止阀，GY11过滤器，H71止回阀，Z41闸阀，H44止回阀，H42止回阀，J41截止阀，GY41过滤器，Q11球阀，Q15球阀，Q14球阀，Q21球阀，Q41球阀，Q61球阀，Q71球阀，Q81球阀，G81隔膜阀，D81蝶阀，管件、弯头、三通、堵头、管帽、活接、外丝、内丝、皮干接、等其它非标产品订做。

公称通径：DN15mm-DN300mm（1/4 ″ -12 ″ ）。
公称压力：PN0.6Mpa-6.4Mpa（Class150LB-600LB）。
连接方式：丝扣，快装，法兰，焊接等方式。
驱动方式：进口（国产）气动，电动，蜗轮，液动等方式。

产品广泛应用于水务，石油，化工，造纸，电站，船舶，轻纺，建筑，水利，制药，环保等诸多行业。在标准化规范化发展前提下，企业先后获得国家压力管道TS证书、国际质量体系IS09001-2015证书、欧盟CE证书、多枚国家商标证书、多项专利等证书和荣誉。产品也远销海外，遍及美国，日本，欧洲，东南亚，南非等国家和地区。企业以创新带发展、质量求生存、管理促效益、诚信引客户的经营理念，“诚心服务、注重品牌”取信于新老客户，服务于新老客户。欢迎各界新老朋友来电来函咨询。真诚欢迎各界用户前来参观、考察、洽谈业务！

YouLi Machinery Co., Ltd. was founded in 2002 and has been engaged in valve business for nearly 20 years. The headquarter is located in Dushan Industrial Zone, High-tech Park, Longwan District, Wenzhou City. It is an all-round valve manufacturing enterprise integrating R&D, casting, production, sales and service.

The company has modern standard production workshops, strong economic strength, perfect production equipment, and professional technical team, which are the cornerstones of Fu Rui's steady development. Furui's products have won a reputation for quality first, and they occupy the market with rich categories. The products produced have undergone strict inspection and testing, so that defective products will never enter the next process, unqualified products will never leave the workshop, and defective products will not flow into the hands of customers. In order to steadily expand the market, the company currently develops and produces more than 200 types of products and more than 1,000 specifications.

Professional manufacturing and production of stainless steel valve series: electric valves, pneumatic valves, L-type three-way ball valves, T-type three-way ball valves, single L-type four-way ball valves, double-L four-way ball valves, T-type four-way ball valves, T-type five-way ball valves, L-type five-way ball valve, non-standard five-way ball valve, filter, gate valve, check valve, stop valve, S-type stop valve, B-type stop valve, swing check valve, vertical check valve, Y-type filter , Wafer check valve, quick coupling, KJA tank truck quick coupling, KJB tank truck quick coupling, stainless steel quick coupling, aluminum alloy quick coupling, copper quick coupling, hydraulic quick coupling, one-piece ball valve, two-piece ball valve , Three-piece ball valve, butt welding ball valve, quick-fit ball valve, socket welding ball valve, internal thread ball valve, flange ball min, sanitary ball valve, sanitary diaphragm valve, sanitary flange ball valve, Z15 gate valve, H14 check valve , H12 check valve, JB11 globe valve, JS11 globe valve, GY11 filter, H71 check valve, Z41 gate valve, H44 check valve, H42 check valve, J41 globe valve, GY41 filter, Q11 ball valve, Q15 ball valve, Q14 ball valve, Q21 ball valve, Q41 ball valve, Q61 ball valve, Q71 ball valve, Q81 ball valve, G81 diaphragm valve, D81 butterfly valve, pipe fittings, elbows, three-way, plugs, pipe caps, unions, outer wires, inner wires, skin dry Other non-standard products are customized.

Nominal diameter: DN15mm-DN300mm (1/4"-12").
Nominal pressure: PN0.6Mpa-6.4Mpa (Class150LB-600LB).
Connection methods: threaded, quick installation, flange, welding, etc.
Drive mode: imported (domestic) pneumatic, electric, worm gear, hydraulic, etc.

Products are widely used in water, petroleum, chemical, paper, power station, shipbuilding, textile, construction, water conservancy, pharmaceutical, environmental protection and many other industries. Under the premise of standardized development, the company has successively obtained the national pressure pipeline TS certificate, the international quality system IS09001-2015 certificate, the EU CE certificate, multiple national trademark certificates, multiple patents and other certificates and honors. Products are also exported to overseas, all over the United States, Japan, Europe, Southeast Asia, South Africa and other countries and regions. With the business philosophy of innovation to drive development, quality to survive, management to promote efficiency, and integrity to attract customers, the company "sincere service and focus on brand" wins the trust of new and old customers and serves new and old customers. Welcome new and old friends from all walks of life to call or write for consultation. Sincerely welcome users from all walks of life to visit, inspect and negotiate business!

奋斗承載榮耀

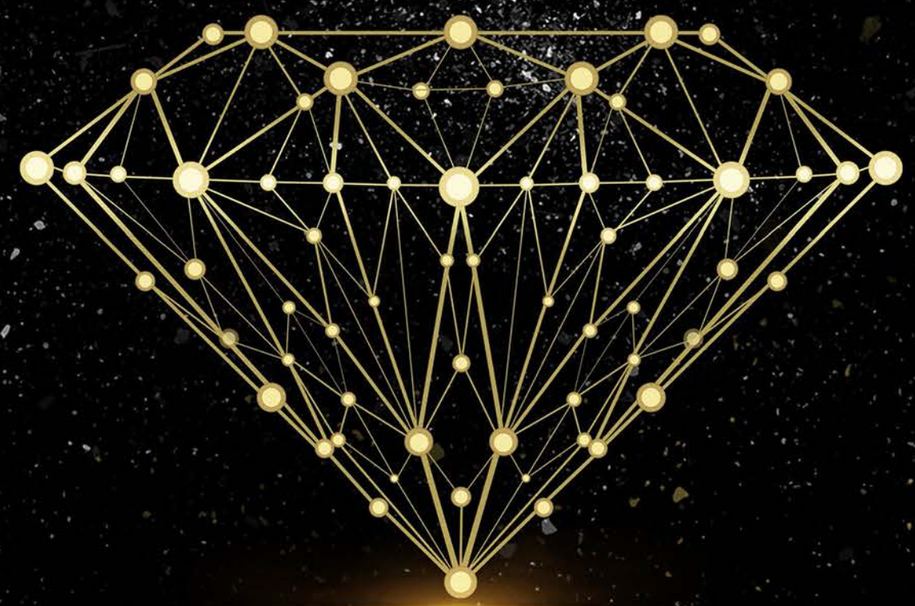

QUALIFICATION
企业资质

证书 CERTIFICATE

- 营业执照
  business license
- 安全生产标准化证书
  Safety production standardization certificate
- 浙江省科技型中小企业证书
  Zhejiang Province Science and Technology SME Certificate
- ISO三体系认证
  ISO three system certification
- 涉水审批文件
  Wading approval documents
- PICC中国人民保险
  PICC China People's Insurance
- 商标注册证
  Trademark registration certificate

- 检测报告 Test Report
- 薄型球阀
  Thin ball valve
- 过滤器（内螺纹过滤器）
  Filter (internal thread filter)
- 角阀检测报告
  Angle valve inspection report
- 截止阀（内螺纹截止阀）
  Globe valve (internal thread globe valve)
- 球阀（法兰球阀）
  Ball valve (flange ball valve)
- 球阀（三片式法兰球阀）
  Ball valve (three-piece flanged ball valve)
- 球阀（三片式高平台球阀）
  Ball valve (three-piece high platform ball valve)
- 闸阀（内螺纹闸阀）
  Gate valve (internal thread gate valve)

SMART MANUFACTURING
智能制造

公司是一家阀门、管件、法兰制造销售服务于一体的管道集成服务商。
company is a valve, pipe fittings, flange manufacturing and sales services in one of the pipeline integration service providers.

PROFESSIONAL TO
PROVIDE SOLUTIONS
专业提供整套产品解决方案

VALVE MANUFACTURING AND TESTING
阀门制造与检测

工欲善其事，必先利其器，公司不惜投巨资引进高精度专用设备和卧式加工中心等高端设备，精良的设备代表拥有强大的生产保障能力，并确保卓越的产品品质。确保每一个阀门都能符合国际标准要求。

If you want to be good at what you do, you must be good at what you do. company will not hesitate to invest a huge amount of money to introduce high-precision special equipment and high-end equipment such as horizontal processing center. Excellent equipment represents strong production support capacity and ensures excellent product quality. Ensure that each valve meets international standards.

PIPE FITTINGS MANUFACTURING AND TESTING
管件制造与检测

公司建有理化实验室,配置超声波探伤仪、万能材料试验机、低温冲击试验机、三坐标测量仪、金相分析仪、光谱分析仪、扭矩试验以及阀门试验台等成套检测设备，是国内同行业中认证证书最齐全、质量管理和检测手段最先进的企业。如今公司致力于全球市场的拓展和客户开发，如今公司产品已走出国门，远销美、欧、非、中东等多个国家和地区，深受顾客信赖!

With the physical and chemical laboratory, ultrasonic flaw detector, universal material testing machine, low temperature impact testing machine, three coordinate measuring instrument, metallographic analyzer, spectrum analyzer, torque test and valve test-bed of complete sets of testing equipment, is the domestic certification in the industry the most complete, the quality management and testing means the most advanced enterprises. company is committed to the expansion of the global market and customer development, now the company's products have been exported to the United States, Europe, Africa, the Middle East and other countries and regions, deeply trusted by customers!

FLANGE MANUFACTURING AND TESTING
法兰制造与检测

追求卓越品质、竭诚为您服务，是公司不断追求的目标和宗旨。凝聚着传统文化，追赶现代科技，凭借优秀人才，科学管理，以先进的技术和一流的服务理念，服务中国，影响世界。是值得信赖的合作伙伴!

The pursuit of excellent quality and dedication to serve you is the goal and purpose of our company .our company embodies the traditional culture, catch up with modern technology, with excellent talents, scientific management, with advanced technology and first-class service concept, service China, influence the world. Trustworthy partner!

APPLICATION FIELD
应用领域

公司所生产经营的产品广泛用于造纸、造船、石油、化工、电力、生物工程、天然气、污水、建筑、医药、食品（乳品）等行业。

The products produced and operated by the company are widely used in papermaking, shipbuilding, petroleum, chemical industry, electric power, biological engineering, natural gas, sewage, construction, medicine, food (dairy) and other industries.

高效
EFFICIENT

安全
SECURITY

便捷
CONVENIENT

环保
PROTECTION

- 应用领域 -

石油行业	天然气行业
化工行业	环保行业
供热行业	船舶行业
电力行业	造纸行业

MARKETING NETWORK
营销网络

产品远销美国，德国，意大利，新加坡，加拿大，墨西哥，日本，韩国，马来西亚，印度尼西亚，南非，巴西以及中东等国际市场.

Products are exported to the United States, Germany, Italy, Singapore, Canada, Mexico, Japan,South Korea, Malaysia, Indonesia, South Africa, Brazil and the Middle East and other international markets.

服务优势

经过十多年快速发展，超过100个直销区域
客户群体合作伙伴现已经超过2,000位
销售量超过8,000万

2000+	8000+	100+	2000+
客户群体（位）	销售量（万）	覆盖区域（个）	合作伙伴（位）

超过100个区域正在使用产品

PRODUCT DISPLAY
产品展示

球阀系列 Ball valve series

国标法兰球阀
GB Flange ball valve

高平台球阀
High platform ball valve

美标法兰球阀
ANSI Flange ball valve

意大利超薄球阀
Italian super thin ball valve

三通球阀
The 3-way ball valve

闸阀系列 Gate valve series

国标闸阀
GB Gate valve

美标闸阀
ANSI Gate valve

日标闸阀
JIS Gate valve

电动闸阀
Electric gate valves

暗杆闸阀
Non-rising stem gate

球阀系列 Ball valve series

一体式高温球阀
One-piece high temperature ball valve

保温球阀
Insulation ball valve

涡轮浮动球阀
Turbine floating ball valve

涡轮固定球阀
Turbine fixed ball valve

放料球阀
Feeding the ball valve

锻钢高压球阀
Forged steel high pressure ball valve

电动球阀
Electric ball valve

气动球阀
Pneumatic ball valve

截止阀系列 Globe valve series

国标截止阀
GB Globe valve

美标截止阀
ANSI Cut-off valve

日标截止阀
JIS Globe valve

氧气截止阀
The oxygen valve

抗生素截止阀
Antibiotic stop valve

PRODUCT DISPLAY
产品展示

止回阀系列 Check valve series

国标旋启式止回阀
GB Swing check valve

国标升降式止回阀
GB Lift check valve

蝶型止回阀
Disc check valve

立式止回阀
Vertical check valve

消声止回阀
Silencing check valve

丝扣阀门系列 Threaded valve series

广式球阀
Cantonese style ball valve

一片式球阀
1pc ball valve

卡套球阀
Card sets of ball valve

二片式球阀
2pc ball valve

二片式内外丝球阀
2pc internal and external silk ball valve

三片式丝扣球阀
3pc screw ball valve

三片式带接管球阀
3pc ball valve with nipple

丝扣三通球阀
Screw thread tee ball valve

过滤器/底阀 Filter/bottom valve

国标过滤器
GB Strainer

T型过滤器
T strainer

篮式过滤器
Basket strainer

快开蓝式过滤器
Quick open blue strainer

螺纹杠杆快开过滤器
Screw lever quick opening strainer

丝扣阀门系列 Threaded valve series

二片式高平台球阀
2pc high platform ball valve

三片式高平台球阀
3pc high platform ball valve

丝扣闸阀
Threaded valve

苏式丝扣截止阀
Su type thread globe valve

美标丝扣截止阀
ANSI Threaded globe valve

H14W卧式止回阀
Horizontal check valve

H12W立式止回阀
Vertical check valve

Y型过滤器
Y strainer

PRODUCT DISPLAY
产品展示

管件系列 Pipe fittings series


45°弯头
Elbow


90°弯头
Elbow


同心大小头
Concentric size head


四通
4-way


异径三通
Reducing tee


卫生级三通
Sanitary 3-way


封头
Head


翻边管件
Flange pipe fittings

管件系列 Pipe fittings series


快速接头C型
Quick joint C


快速接头F型
Quick joint F


90°弯头
90 ° elbow


三通
Tee


内外丝活接
Splice inner and outer silk


内外丝三通
Internal and external wire tee


宝塔软管接头
Pagoda hose connection


皮管接头
Hose connector

法兰系列 Flange series


板式平焊法兰
Flat welding flange


平焊法兰
Flat welding flange


对焊法兰
Butt welding flange


盲板法兰
Blind flanges


大口径法兰
Large diameter flange


压力容器法兰
Pressure vessel flange


非标法兰
Non-standard flange


管板法兰
Pipe flanges

PROFESSIONAL TO PROVIDE A COMPLETE SET OF PRODUCT SOLUTIONS

专业提供整套产品解决方案

CONTENTS
目录

PROFESSIONAL TO
PROVIDE SOLUTIONS
专业提供整套产品解决方案

01 法兰阀门系列 FLANGED VALVE SERIES

VALVE MANUFACTURING PROCESS FLOW
阀门制造工艺流程 002

BALL VALVE OVERVIEW
球阀概述 003

GB FLOATING BALL VALVE
国标浮动球阀 004-006

API FLANGED FLOATING BALL VALVE
美标法兰浮动球阀 007-009

JIS BALL VALVE
日标球阀 010

STAINLESS STEEL FLANGE THREE WAY BALL VALVE
不锈钢法兰三通球阀 011-012

GATE VALVE OVERVIEW
闸阀概述 013

HIGH PRESSURE FLANGE GATE VALVE
高中压法兰闸阀 014

MEDIUM PRESSURE FLANGE WITH MANUAL GATE VALVE
中压法兰连接手动闸阀 015-016

HIGH PRESSURE FLANGE CONNECTED WITH MANUAL GATE VALVE
高压法兰连接手动闸阀 017

API GATE VALVE
美标闸阀 018-019

JIS GATE VALVE
日标闸阀 020

GLOBE VALVE OVERVIEW
截止阀概述 021

GB GLOBE VALVE
国标截止阀 022-025

API GLOBE VALVE
美标截止阀 026-027

JIS GLOBE VALVE
日标截止阀 028

CHECK VALVE OVERVIEW
止回阀概述 029

GB SWING CHECK VALVE
国标旋启式止回阀 030-032

GB LIFTING CHECK VALVE
国标升降式止回阀 033-034

GB VERTICAL CHECK VALVE
国标立式止回阀 035

API SWING CHECK VALVE
美标旋启式止回阀 036-038

JIS SWING CHECK VALVE
日标旋启式止回阀 039

SANDWICH STAINLESS STEEL CHECK VALVE
对夹式不锈钢止回阀 040-041

GB Y TYPE FILTER
国标Y型过滤器 042-043

01 法兰阀门系列 FLANGED VALVE SERIES

T TYPE FILTER
T型过滤器 044

BUTTERFLY VALVE OVERVIEW
蝶阀概述 045

MANUAL FLANGE TYPE METAL HARD SEAL BUTTERFLY VALVE
D43H手动法兰式金属硬密封蝶阀 046

WORM DRIVE FLANGE TYPE METAL HARD SEAL BUTTERFLY VALVE
D343H蜗轮传动法兰式金属硬密封蝶阀 047-048

WORM GEAR DRIVE SPLINT METAL HARD SEAL BUTTERFLY VALVE
D373H蜗轮传动对夹式金属硬密封蝶阀 049-050

02 丝扣阀门系列 THREADED VALVE SERIES

MINI BALL VALVE
迷你球阀 052

HEX STEEL BALL VALVE
六角、广式球阀 053

1-PC THREADED BALL VALVE
1-PC 内螺纹球阀 054

2-PC THREADED BALL VALVE
2-PC 内螺纹球阀 055

2-PC HIGH PRESSURE BALL VALVE WITH INTERNAL THREAD
2-PC 高压内螺纹球阀 056

2-PC THREADED BALL VALVE (WITH THE PLATFORM)
2-PC 内螺纹带平台球阀 057

2- PC ECONOMY INSIDE THREADED BALL VALVE
2-PC 经济型内螺纹球阀 058

3-PC BALL VALVE
3-PC 球阀 059

3-PC THREADED BALL VALVE (WITH THE PLATFORM)
3-PC 内螺纹带平台球阀 060

3-PC HIGH PRESSURE BALL VALVE WITH INTERNAL THREAD
3-PC 高压内螺纹球阀 061

3-PC STAINLESS STEEL QUICK ASSEMBLY BALL VALVE
3-PC 不锈钢快装球阀 062

THREE WAY INTERNAL THREAD WITH FLAT BALL VALVE
三通内螺纹带平台球阀 063

INNER REBAR GATE VALVE
内螺纹钢制闸阀 064

INNER REBAR GLOBE VALVE
内螺纹钢制截止阀 065

02 丝扣阀门系列 THREADED VALVE SERIES

INTERNAL THREAD CHECK VALVE
内螺纹止回阀 066

INTERNAL REBAR FILTER
内螺纹钢制过滤器 067

INTEGRAL FLANGE BALL VALVE
一体式法兰球阀 068

ITALIAN ULTRA-THIN FLANGE BALL VALVE
意式超薄型法兰球阀 069

3-PC FLANGE HIGH PLATFORM BALL VALVE
3-PC 法兰高平台球阀 070-071

03 管件系列 PIPE FITTINGS SERIES

PIPE FITTINGS PROCESS FLOW
管件工艺流程 073

BUTT-WELDING ELBOW
对焊弯头 074

BUTT-WELDING STRAIGHT TEES AND CROSSES
对焊等径三通、四通 075

BUTT-WELDING REDUCING TEES AND CROSSES
对焊异径三通、四通 076-077

BUTT-WELDING CONCENTRIC & ECCENTRIC REDUCERS
对焊同心、偏心异径管 078-079

LAP JOINT STUB ENDS
翻边接头 080

BUTT-WELDING CAPS
对焊管帽 081

BUTT-WELDING LONG AND SHORT RADIUS ELBOWS
对焊长、短半径弯头 082-083

BUTT-WELDING TEES AND CAPS
对焊三通和管帽 084

LAP JOINT STUB ENDS
翻边接头 085

REDUCING TEES AND CONCENTRIC & ECCENTRIC REDUCERS
异径三通和同心，偏心异径管 086-091

BEND
弯管 092

TOLERANCE TABLE
公差表 093

OUTSIDE DIAMETER AND WALL THICKNESS TABLE
外径和壁厚表 094-096

COMMON MATERIAL OF PRESSURE PIPE FITTING IN CHINA
中国压力管道管件常用材料 097

04 法兰系列 FLANGED SERIES

FLANGE MANUFACTURE PROCESS FLOW
法兰制造工艺流程 099

FLAT WELDING FLANGE/FLANGE COVER/ BUTTERFLY VALVE FLANGE
平焊法兰/法兰盖/蝶阀法兰 100-103

PLAIN WELDED FLANGE
板式平焊法兰 104-106

PLAIN WELDED FLANGE WITH NECK
带颈平焊法兰 107-109

BUTT WELD FLANGE WITH NECK
带颈对焊法兰 110-114

SOCKET WELDED STEEL PIPE FLANGE
承插焊钢制管法兰 115-116

STEEL PIPE FLANGE COVER
钢制管法兰盖 117-120

SIZE TOLERANCE
尺寸公差 121-122

STEEL PIPE FLANGE
钢制管法兰 123-126

PLAIN WELDED STEEL PIPE FLANGE WITH NECK
带颈平焊钢制管法兰 127-129

BUTT WELDED STEEL PIPE FLANGE WITH NECK
带颈对焊钢制管法兰 130-133

STEEL PIPE FLANGE COVER
钢制管法兰盖 134-137

SIZE TOLERANCE
尺寸公差 138-139

JIS FLANGE
日标法兰 140-143

STANDARD FLANGE
俄标法兰 144

DIN FLANGE
德标法兰 145

TABLE OF COMMON STAINLESS STEEL CHEMICAL CONSTITUENTS
常用不锈钢化学元素成份表 146

9 CONTRAST TABLE OF MAIN CHINESE AND FOREIGN AUSTENITIC STAINLESS STEELS
09中外主要奥氏体不锈钢对照表 146-147

TECHNOLOGY PARAMETER
技术参数 148

EFFECTS OF STAINLESS STEEL CHEMICAL ELEMENTS
不锈钢化学元素的作用 149

ADJUSTMENT FORMULAS OF ALL KINDS OF STAINLESS STEEL / THEORETICAL WEIGHT OF STEEL
各类不锈钢理算公式/钢品理论重量 150

MECHANICAL PROPERTIES OF FORGINGS
锻件力学性能 151

CHEMICAL COMPOSITION LIST OF MATERIALS
材质化学成分表 152

01 FLANGED VALVE SERIES
法兰阀门系列

VALVE MANUFACTURING PROCESS FLOW
阀门制造工艺流程

BALL VALVE OVERVIEW
球阀概述

球阀在管路中主要用来做切断、分配和改变介质的流动方向，它只需要用旋转90度的操作和很小的转动力矩就能关闭严密。球阀最适宜做开关、切断阀使用，V型球阀。电动阀门除应注意管道参数外，尚应特别注意其使用的环境条件，由于电动阀门中的电动装置是一机电设备，其使用状态受其使用环境影响很大。通常状态下，电动球阀、蝶阀在以下环境使用要特别注意。

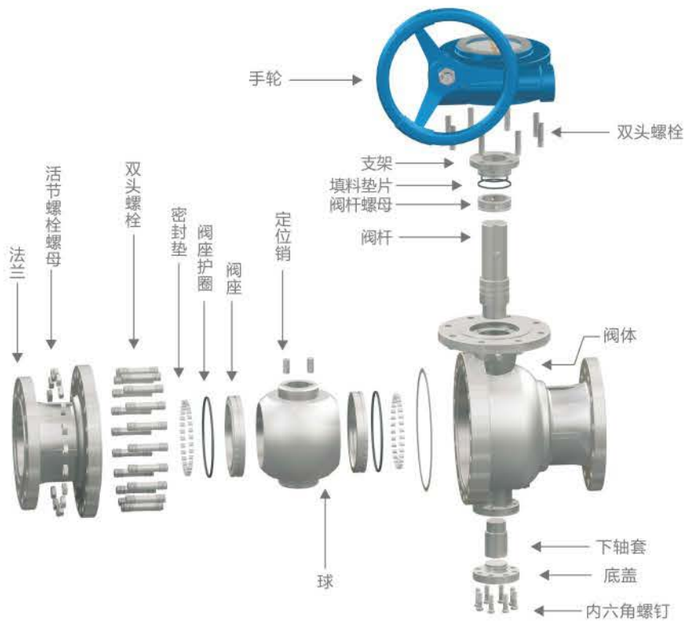

DN15~1000 | 16Mpa~100Mpa

2"-16" | Class 150~Class 2500

材质清单

产品规范 Product Specification	设计规范 Design spec.	结构长度 Face to Face	连接法兰 Flange End	试验与检验 Test & Check	压力—温度 Pressure-Temp.	产品标识 Marking	供货规范 Supply
	GB/T 12234	GB/T 12221	JB/T 79	JB/T 9092	GB/T 9124	GB/T 12220	JB/T 7926
	API 600	ASME B16.10	ASME B16.5	API 598	ASME B16.34		

材质清单

部件part Name	国标 /GB			美标 /ASME		
阀体/阀盖Body/Bonnet	WCB	ZGCr5Mo	304	A216 WCB	A217 WC6	A351 CF8
闸板Wedge	304	304	304	304	304	304
阀杆Stem	13Cr	25Cr2MoV	304	A182 F6a	A217 WC6	A351 CF8
填料Packing	聚四氟乙烯/PTFE 柔性石墨/Flexible Graphite					
垫片Gasket	304+柔性石墨/Flexible Graphite					
螺栓Bolt	35/35CrMo	25Cr2MoV	304	A193 B7	A193 B7	A193 B8
适用温度Suitable temperature	-29~425℃	-29~550℃	-40~200℃	-29~425℃	-29~540℃	-46~425℃
适用介质Applicable medium	水、油品、蒸汽 Water,Oil,Steam	水、油品、蒸汽 Water,Oil,Steam	硝酸类 Nitric Acid	水、油品、蒸汽 Water,Oil,Steam	水、油品、蒸汽 Water,Oil,Steam	硝酸类 Nitric Acid

GB FLOATING BALL VALVE
国标浮动球阀

PROFESSIONAL TO PROVIDE SOLUTIONS
专业提供整套产品解决方案

结构特点Structure characteristics

浮动软密封不锈钢球阀用于PN16~PN63的各种管路上，用于截断或接通管路中的介质，选用不用的材质，可分别适用于水、蒸汽、油品、液化气、天然气、煤气、醋酸、氧化性介质、尿素等多种介质。

a、在各种阀门中，球阀的流动阻力最小，全径球阀打开时，球体通道、阀体通道和连接管径相等并成一直径，介质几乎可以毫无损失的流过。

b、球阀旋转90°即可全关全开,启闭迅速。与相同规格的闸阀、截止阀比较、球阀体积小、重量轻、便于管道安装。

Soft floating seal stainless steel ball valve used for PN16 ~ PN63 various piping, used to truncate or on line in the medium, choose no material, can be respectively suitable for water, steam, oil, liquefied petroleum gas, natural gas, coal gas, acetic acid, oxidizing medium, urea, and other media.

A, in all kinds of valve, ball valve flow resistance of the smallest, full bore ball valve is opened, the sphere channels, the body and connected to equal diameter and diameter, flow medium can be almost no losses.

B, ball valve can be rotated 90° seated fully open, opening and closing fast. Compared with the same specifications of the gate valve, globe valve, ball valve, small volume, light weight, easy to pipeline installation.

标准与规范 Standards and norms

设计标准 Design standard	结构长度 Face to Face	法兰连接尺寸 Flange End	试验与检验 Test & Check	压力-温度 Pressure-Temp.
GB/T 12237 API6D	GB/T 12221	JB/T 79 HG20592	JB/T 9092 GB/T 13927	GB/T 12224 ASME B16.34

性能参数 performance parameters

序号 NO.	项目名称 Project name	项目名称 Project name			
		PN16	PN25	PN40	PN64
1	公称压力（MPa）	1.6	2.5	4.0	6.4
2	壳体强度试验压力（MPa） Shell strength test pressure	常温下公称压力的1.5倍 1.5 Times the nominal pressure at room temperature			
3	高压密封试验压力（MPa） High pressure seal test pressure	常温下公称压力的1.1倍 1.1 Times the nominal pressure at room temperature			
4	常温下工作压力（MPa） Operating pressure at room temperature	≤1.6	≤2.5	≤4.0	≤6.4

主要零件材料 Materials for Main Parts

名称 Name	材料 Material								
阀体/阀盖 Body/Bonnet	CF8	CF3	CF8M	CF3M	WCB	LCB	WC6	WC9	C5
球体 Ball	CF8	CF3	CF8M	CF3M	WCB Hcr	CF8	CF8	CF8	CF8
阀杆 Stem	F304	F304L	F316	F316L	2CR13	F304	F304	F304	F304
阀座 Seat	PTFE/PPL/304								
填料/垫片 Packing/Gasket	PTFF					石墨 Graphite			
螺栓 Bolt	不锈钢 Stainless Steel					35CrMoA			
螺母 Nut	不锈钢 Stainless Steel					45、35CrMoA			
手柄 Handle	铸钢 Cast Steel								

Q41/641/941F-16C/P/R/RL

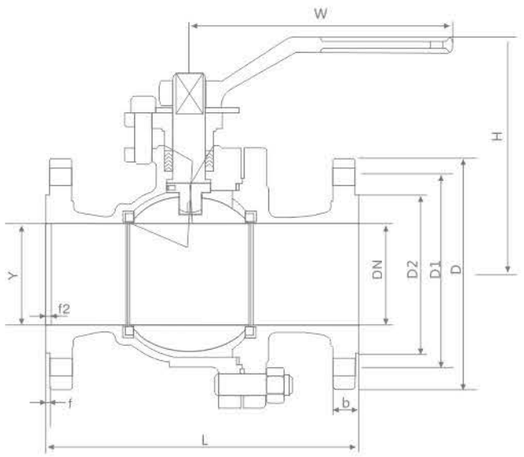

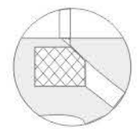

防火结构
Fire durable

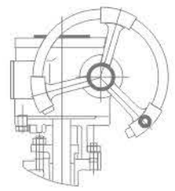

蜗轮传动
Worm gear operation

主要外形和连接尺寸 Main external and connection dimension

单位Unit:mm

公称通径 DN	主要外形和连接尺寸Main external and connectiong dimensions									WT (kg)
	L	D	D1	D2	b	f	Z-Φd	H	W	
	Q41F-16C Q41F-16P Q641F-16C Q641F-16P Q9B41F-16C Q9B41F-16P									
15	130	95	65	45	14	2	4-Φ14	78	140	3
20	140	105	75	55	14	2	4-Φ14	84	160	4
25	150	115	85	65	14	2	4-Φ14	95	180	5
32	165	135	100	78	17	2	4-Φ18	150	250	9
40	180	145	110	85	17	2	4-Φ18	150	300	11
50	200	160	125	100	18	2	4-Φ18	170	350	15
65	220	180	145	120	19	2	4-Φ18	195	350	19
80	250	195	160	135	20	2	8-Φ18	215	400	27
100	280	215	180	155	21	2	8-Φ18	250	500	38
125	320	245	210	185	22	3	8-Φ18	265	600	58
150	360	280	240	210	24	3	8-Φ23	270	800	81
200	400	335	295	265	26	3	12-Φ23	330	800	95
250	533	405	355	320	28	3	12-Φ25	450	1300	140

Q41/341/641/941P-25~64/

JB/T 79.2-1994 JB/T 79.1-1994

主要外形和连接尺寸 Main external and connection dimension

单位Unit:mm

公称通径 DN	主要外形和连接尺寸Main external and connectiong dimensions										WT (kg)
	L	D	D1	D2	b	Y	f2	Z-Φd	H	W	
	Q41F-25 Q41F-25P Q641F-25 Q641F-25P Q9B41F-25 Q9B41F-25P										
15	130	95	65	45	16	-	-	4-Φ14	103	100	3
20	140	105	75	55	16	-	-	4-Φ14	112	160	4
25	150	115	85	65	16	-	-	4-Φ14	123	160	6
32	165	135	100	78	18	-	-	4-Φ18	150	250	10
40	180	145	110	85	18	-	-	4-Φ18	156	250	14
50	200	160	125	100	20	-	-	4-Φ18	172	350	20
65	220	180	145	120	22	-	-	8-Φ18	197	350	25
80	250	195	160	135	22	-	-	8-Φ18	222	450	30
100	280	230	190	160	24	-	-	8-Φ23	253	450	40
125	320	270	220	188	28	-	-	8-Φ25	275	600	65
150	360	300	250	218	30	-	-	8-Φ25	286	800	85
200	400	360	310	278	34	-	-	12-Φ25	340	1200	100
250	533	425	370	332	36	-	-	12-Φ30	470	1400	165
	Q41F-40 Q41F-40P Q341F-40 Q341F-40P Q641F-40 Q641F-40P Q9B41F-40 Q9B41F-40P										
15	130	95	65	45	16	40	4	4-Φ14	103	100	3
20	140	105	75	55	16	51	4	4-Φ14	112	160	4
25	150	115	85	65	16	58	4	4-Φ14	123	160	6
32	180	135	100	78	18	66	4	4-Φ18	150	250	10
40	200	145	110	85	18	76	4	4-Φ18	156	250	14
50	220	160	125	100	20	88	4	4-Φ18	172	350	20
65	250	180	145	120	22	110	4	8-Φ18	197	350	25
80	280	195	160	135	22	121	4	8-Φ18	222	450	30
100	320	230	190	160	24	150	4.5	8-Φ23	253	450	40
125	400	270	220	188	28	176	4.5	8-Φ25	275	600	65
150	400	300	250	218	30	204	4.5	8-Φ25	286	800	85
200	550	375	320	282	38	260	4.5	12-Φ30	340	1200	100
250	568	445	385	345	42	313	4.5	12-Φ34	470	1400	165
	Q41F-63 Q41F-63P Q341F-63 Q341F-63P Q641F-63 Q641F-63P Q9B41F-63 Q9B41F-63P										
15	140	105	75	55	18	40	4	4-Φ14	105	130	3.1
20	155	125	90	68	20	51	4	4-Φ18	125	130	4.9
25	180	135	100	78	22	58	4	4-Φ18	135	160	7.2
32	200	150	110	82	24	66	4	4-Φ23	150	160	8.7
40	220	165	125	95	24	76	4	4-Φ23	165	230	12.1
50	250	175	135	105	26	88	4	4-Φ23	175	230	16.7
65	280	200	160	130	28	110	4	8-Φ23	200	400	28.2
80	320	210	170	140	30	121	4	8-Φ23	210	400	36
100	350	250	200	168	32	150	4.5	8-Φ25	250	700	66
125	455	295	240	202	36	176	4.5	8-Φ30	295	1100	98
150	495	340	280	240	38	204	4.5	8-Φ34	340	1500	142

设计 Design

志通球阀为提供最大的操作寿命和可靠性而设计和生产的，所有的球阀都符合美国石油学会标准API608和API6D的求和英标BS 5351与美国机械工程师协会标准ASME B16.34一致。阀门由完整的阀体、阀盖和内件组成。

CHZTball valve are designed and manufactured to provide maximum service life and dependability. All ball valves are full ported and meet the design requirements of API Standard API 6008&API 6D, British Standard BS 5351 and generally conform to American Society of Mechanical Engineers Standard ASME B 16.34. Valves are available in a complete range of body/bonnet materials and trims.

材料范围 Rang of Materials

阀体/阀盖的材料包括碳含量的九个等级，低合金和不锈钢，在特殊的适用中，他们可用合金和不锈钢的其他等级。有许多的内件供不同的环境下使用，填料和垫片的选择也为各种环境所具备。

Standard body/bonnet materials include nine grades of carbon,low alloy and stainless steels.For special apolications they can be supplied in other gardes of alloy and stainless steel.There’s a full range of trim materials to match any service.Optional packing and gasket materials are available for a full range of service conditions.

阀门的商标可以按照客户的要求修改Available Modifications For Trademark Cast Steel Valves

* 内件变化
* 连接方式改变
* 填料和垫片的改变
* 固定式操作
* 加长手柄
* Trim changes
* End connection Modifications
* Packing and Gasket Changes
* Operator Mounting
* Handwheel Extensions
* 压力调节
* 静电弹簧/防火标准
* 客户的特殊铸造要求
* 焊接端的内孔改变
* 氧/氯气的清洁及包装
* Pressure Equalizing
* AS or FD
* Customer specified Coatings
* Weld End Bore Changes
* Oxygen & Chlorine Cleaning &Packaging

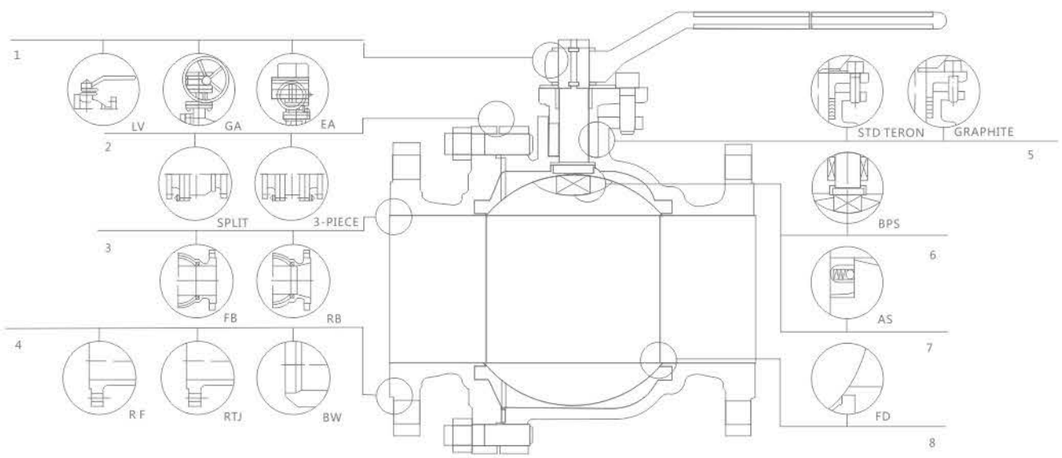

1、操作Operating
用手柄更容易操作,同样也可以用蜗轮、电动、气动、液动,他们用于更艰难的环境下
Extended lever for easy operation. Also available with gearing, motor actuator, pneumatic or hydraulic actuators for more diffcult services.

2、阀体-阀盖 BODY&BONNET
不采3片式12＂以下的阀体、阀盖，用这种结构更方便于外部零件的修理和替换
Split or 3-piece,split body&bonnet for 12＂&Small Disassembles easily for repair or replacement of intermal components.

3、通径BORE
全通径和缩径全通径适用于大的流量介质，也可请扫管路
Full and reduced full diameters are suitable for large flow media, also please sweep the pipe

4、连接方式 End Connections
可采用法兰连接、环连接、对接焊管件
Flange connection, ring connection and butt welding fitting can be used

5、填料Packing
标准填料一般采用特氟龙材质，保证填料在高循环的压缩和严峻的操作环境下，石墨填料适合高温条件下使用
STD Packing Multiple V-TEFLON packing, combined with live loading,maintains packing compression under high-cycle and severe service applications.Graphite packing use situatior for high-temperature.

6、阀杆防脱BPS
防止阀杆脱落，一个压力安全的阀杆设计应该是有防脱结构，在正常压力下不易飞出
To prevent stem shedding, a pressure-safe stem design should be designed with a trip-proof design that does not fly out under normal pressure

7、静电弹簧AS
这种连接总是在球体和阀杆/阀体之间运动卸载最终在操作时静止
This connection always moves between the ball and stem/body and the unloading eventually stops during operation

8、防火标志FD
根据API607或BS6755来设计，确保他们在发生火灾时的操作适用性，其次金属密封面当主要的密封面被火破坏时就像是一层隔离墙, 符合API607的阀门带石墨填料和垫片
Fire Durable. Designed according to API607 or BS6755 to ensure their operability in case of fire, the metal sealing surface ACTS as a barrier when the main sealing surface is damaged by fire, and API607 compliant valves with graphite packing and gaskets

API FLANGED FLOATING
BALL VALVE
美标法兰浮动球阀

Q41F-150Lb

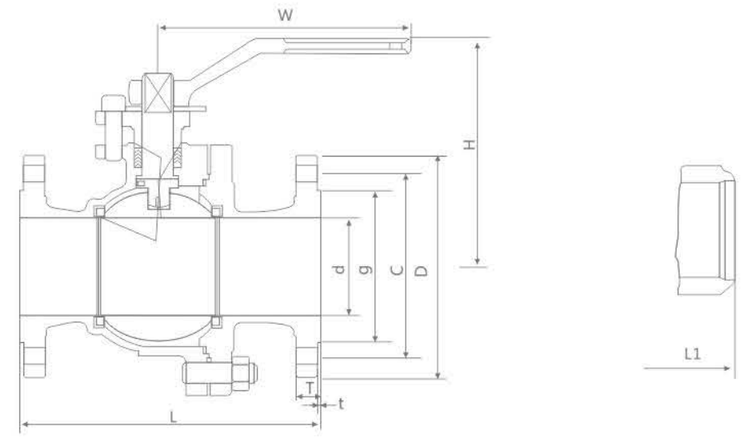

应用标准

球阀符合API 608/API 6D标准
球阀符合ISO 10434/ISO 14313标准
防火标志采用API 607 标准
防静电采用API 608标准
符合ASME B 16.34标准
结构长度符合ASME B 16.10标准
法兰尺寸符合ASME B 16.5标准
对接焊符合ASME B 16.25标准
试验与检验符合API 598/API 6D标准

Applicable standards

BALL VALVES，API 608/API 6D
BALL VALVES，ISO 10434/ISO 14313
FIRE DURABLE，API 607
ANTI STATIC，API 608
VALVES，ASME B 16.34
FACE TO FACE，ASME B 16.10
END FLANGES，ASME B 16.5
BUTTWELDING ENDS，ASM B 16.25
INSPECTION AND TEST，API 598/API 6D

设计描述

全通径设计
螺栓连接
浮动结构
防脱阀杆
防火设计
静电装置
切断装置
ISO5211 固定盘
法兰/焊接端
蜗轮操作

Design description:

FULL PORT DESIGN
BB，BOLTED BONNET，SPLIT BODY
FLOATING BALL TYPE
BLOW-OUT PROOF STEM
FIRE DURABLE CONSTRUCTION
ANTI STATIC DEVICE
STOPPER DEVICE
ISO5211 MOUNTING PAD
FLANGED OR BUTT WELDING ENDS
AVAILABLE WITH BG OPERATOR

各部件材质 Materials of parts

序号 NO	零件名称 Part Name	ASTM材质 ASTM Material		
		碳钢Carbon Steel	CF8M	CF8
1	阀体Body	A216-WCB	A351-CF8M	CF8
2	阀盖Bonnet	A216-WCB	A351-CF8M	CF8
3	球Ball	A182-F3041）	A182-F316	F304
4	阀杆Stem	A276-304	A276-316	F304
5	阀座Seat seat	R.PTFE		
6	垫片Gasket	石墨+3042）Graphite+3042）	PTFE	PTFE
7	阀盖螺栓Valve cover bolt	A193-B7	A193-B8M	A193-B8M
8	阀盖螺母Valve cover nut	A194-2H	A194-8M	A194-8M
9	填料Packing	PTFE		PTFE
10	填料压板Packing press plate	A216-WCB	CF8	CF8
11	填料螺栓Packing bolt	A193-B7	A193-B8M	A193-B8M
12	定位片Positioning sheet	碳钢Carbon Steel	F304	F304
13	手柄Handle	碳钢Carbon Steel		

注释：1、A105+ENP 可选择的　Note:1).A105+ENP optional　　2、缠绕石墨垫片　2).Spiral wound construction.

API FLANGED FLOATING BALL VALVE
美标法兰浮动球阀

主要连接尺寸 Main connection dimensions

公称压力 Nominalpressure	Size	Dimensions(mm)									
	DN	d	L	D	C	g	T	t	H	W	n-Φ
class 150Lb	1/2"	15	108	89	60.5	35	12.7	1.6	87.5	142	4-15
	3/4"	20	117	98	70.0	43	12.7	1.6	87.5	142	4-15
	1"	25	127	108	79.5	51	13	1.6	91.5	142	4-15
	1 1/4"	32	140	117	89	64	14.5	1.6	107	190	4-15
	1 1/2"	40	165	127	98.5	73	15	1.6	128	200	4-15
	2"	50	178	152	120.5	92	16	1.6	136	200	4-19
	2 1/2"	65	190	178	139.5	105	18	1.6	158	300	4-19
	3"	80	203	190	152.5	127	19	1.6	196	350	4-19
	4"	100	229	229	190.5	157	24	1.6	212	700	4-19
	5"	125	256	254	215.9	186	24	1.6	252	1100	8-22
	6"	150	394	279	241.5	261	26	1.6	272	1100	8-22
	8"	200	457	343	298.5	270	29	1.6	342	1500	8-22
	10"	250	533	406	362	324	30	1.6	345	1500	12-25
	12"	305	610	483	432	381	32	1.6	385		12-25
	14"	337	686	535	476	413	35	1.6	430		12-29
	16"	387	762	597	540	470	37	1.6	470		16-29
	18"	489	914	698	635	582	43	1.6	590		16-32

主要连接尺寸 Main connection dimensions

公称压力 Nominalpressure	Size	Dimensions(mm)									
	DN	d	L	D	C	g	T	t	H	W	n-Φ
class 300Lb	1/2"	15	140	95	66.5	35	15	1.6	87.5	142	4-15
	3/4"	20	152	117	82.5	43	16	1.6	87.5	142	4-15
	1"	25	165	124	89.0	51	18	1.6	91.5	142	4-19
	1 1/4"	32	178	133	98.5	64	19	1.6	107	190	4-19
	1 1/2"	40	190	156	114.5	73	21	1.6	128	200	4-22
	2"	50	216	165	127	92	23	1.6	136	200	8-19
	2 1/2"	65	241	190	149	105	26	1.6	158	300	8-22
	3"	80	283	210	168.5	127	29	1.6	202	350	8-22
	4"	100	305	254	200	157	32	1.6	218	700	8-22
	5"	125	381	279	235	186	35	1.6	252	1100	8-22
	6"	150	403	318	270	216	37	1.6	272	1100	12-22
	8"	200	502	381	330	270	41	1.6	342	1500	12-25
	10"	250	568	444	387.5	324	48	1.6	345	1500	16-29
class 600Lb	1/2"	15	165	95	66.5	35	15	6.4	59	160	4-16
	3/4"	20	190	117	82.5	43	16	6.4	63	160	4-19
	1"	25	216	124	89.0	51	18	6.4	75	230	4-19
	1 1/4"	32	229	133	98.5	64	21	6.4	85	300	4-19
	1 1/2"	40	241	156	114.5	73	22.3	6.4	95	400	4-22
	2"	50	292	165	127	92	25.4	6.4	107	700	8-19
	4"	100	432	273	216	157.2	38	6.4	178	1100	8-25
	5"	125	491	330	267	186	44.5	6.4	225	1100	8-29
	6"	152	559	356	282	216	47.2	6.4	250	1500	12-29
	8"	203	660	419	349	282	55.7	6.4	294	1500	12-32

JIS BALL VALVE
日标球阀

PROFESSIONAL TO PROVIDE SOLUTIONS
专业提供整套产品解决方案

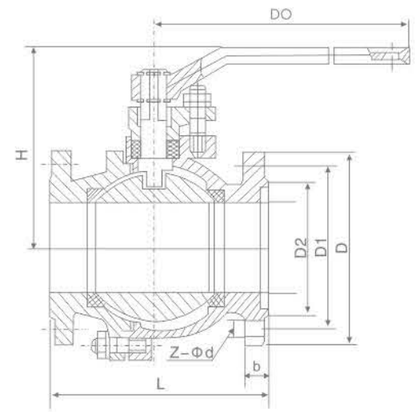

执行标准 Execution standard

设计标准 Design standard	结构长度 Face to Face	法兰连接尺寸 Flange End	压力-温度 Pressure-Temp.	试验与检验 Test & Check
BS 5351	JIS B2002	JIS B2212 B2214	JIS B2201	JIS B2003

规格主要尺寸 Main size

DN		10K							
mm	in	L	D	D1	D2	B	Z-Φd	H	D0
15	½"	108	95	70	52	12	4-Φ15	59	130
20	¾"	117	100	75	58	14	4-Φ15	63	130
25	1"	127	125	90	70	14	4-Φ19	75	160
32	1¼"	140	135	100	80	16	4-Φ19	75	160
40	1½"	165	140	105	85	16	4-Φ19	95	230
50	2"	178	155	120	100	16	4-Φ19	107	230
65	2½"	190	175	140	120	18	4-Φ19	142	400
80	3"	203	185	150	130	18	8-Φ19	152	400
100	4"	229	210	175	155	18	8-Φ19	178	700
125	5"	356	250	210	185	20	8-Φ23	252	1100
150	6"	394	280	240	215	22	8-Φ23	272	1100
200	8"	457	330	290	265	22	12-Φ23	342	1500
20K									
15	½"	140	95	70	52	14	4-Φ15	59	130
20	¾"	152	100	75	58	16	4-Φ15	63	130
25	1"	165	125	90	70	16	4-Φ19	75	160
32	1¼"	178	135	100	80	18	4-Φ19	75	160
40	1½"	190.5	140	105	85	18	4-Φ19	95	230
50	2"	216	155	120	100	18	8-Φ19	107	230
65	2½"	241	175	140	120	20	8-Φ19	142	400
80	3"	283	200	160	135	22	8-Φ22	152	400
100	4"	305	225	185	160	24	8-Φ22	178	700
125	5"	381	270	225	195	26	8-Φ22	252	1100
150	6"	403	305	260	230	28	12-Φ22	272	1100
200	8"	502	350	305	275	30	12-Φ25	342	1500

Q44/644/944/45/645/945F-16C/P

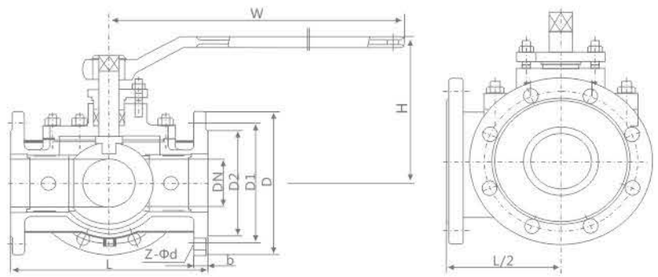

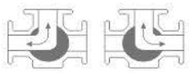

"L"型 L-type

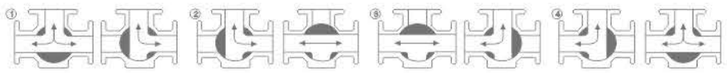

"T"型 T-type

主要外形和连接尺寸 Main external and connection dimension

JB/T79.1

公称通径 DN	主要外形尺寸和连接尺寸(mm) Main external and connection dimensions								WT(kg)
	L	D	D1	D2	b	Z-Φd	H	W	
Q44F-16C Q44F-16P Q644F-16C Q644F-16P Q944F-16C Q944F-16P Q45F-16C Q45F-16P Q645F-16C Q645F-16P Q945F-16C Q945F-16P									
15	150	95	65	45	14	4-Φ14	95	140	4
20	160	105	75	55	14	4-Φ14	105	160	8
25	180	115	85	65	14	4-Φ14	113	180	7
32	200	135	100	78	16	4-Φ18	135	250	12
40	220	145	110	85	16	4-Φ18	142	300	15
50	240	160	125	100	16	4-Φ18	165	350	20
65	260	180	145	120	18	4-Φ18	175	350	25
80	280	195	160	135	20	8-Φ18	190	400	36
100	320	215	180	155	20	8-Φ18	225	500	51
125	380	245	210	185	22	8-Φ18	245	600	77
150	440	280	240	210	24	8-Φ23	265	800	108
200	550	335	295	265	26	12-Φ23	305	800	126
250	670	405	355	320	30	12-Φ25	370	1300	185

STAINLESS STEEL FLANGE THREE WAY
BALL VALVE
不锈钢法兰三通球阀

主要外形和连接尺寸 Main external and connection dimension

JB/T79.1

公称通径 DN	主要外形尺寸和连接尺寸(mm) Main external and connection dimensions								WT(kg)
	L	D	D1	D2	D6	b	Z-Φd	H	
Q44F-40 Q45F-40P Q644F-40 Q644F-40P Q944F-40 Q944F-40P Q45F-40 Q45F-40P Q644F-40 Q644F-40P Q944F-40 Q944F-40P									
15	150	95	65	45	16	4-Φ14	95	100	4
20	160	105	75	55	16	4-Φ14	105	160	5
25	180	115	85	65	16	4-Φ14	113	160	8
32	200	135	100	78	18	4-Φ18	135	250	13
40	220	145	110	85	18	4-Φ18	142	250	19
50	240	160	125	100	20	4-Φ18	154	350	27
65	260	180	145	120	22	8-Φ18	175	350	33
80	280	195	160	135	22	8-Φ18	190	450	40
100	320	230	190	160	24	8-Φ23	225	450	53
125	380	270	220	188	28	8-Φ25	245	600	86
150	440	300	250	218	30	8-Φ25	265	800	113
200	550	360	310	278	34	12-Φ25	305	1200	133
250	670	425	370	332	36	12-Φ30	370	1400	219

主要外形和连接尺寸 Main external and connection dimension

JB/T79.2

公称通径 DN	主要外形尺寸和连接尺寸(mm) Main external and connection dimensions								WT(kg)
	L	D	D1	D2	D6	b	Z-Φd	H	
Q44F-40 Q45F-40P Q644F-40 Q644F-40P Q944F-40 Q944F-40P Q45F-40 Q45F-40P Q644F-40 Q644F-40P Q944F-40 Q944F-40P									
15	180	95	65	45	40	16	4-Φ14	100	4
20	190	105	75	55	51	16	4-Φ14	160	5
25	200	115	85	65	58	16	4-Φ14	160	8
32	210	135	100	78	66	18	4-Φ18	250	13
40	230	145	110	85	76	18	4-Φ18	250	19
50	250	160	125	100	88	20	4-Φ18	350	27
80	310	195	160	135	121	22	8-Φ18	450	40
100	350	230	190	160	150	24	8-Φ23	450	53
125	381	270	220	188	176	28	8-Φ25	600	86
150	403	300	250	218	204	30	8-Φ25	800	113
200	502	375	320	282	260	38	12-Φ30	1200	133
250	568	445	385	345	313	42	12-Φ34	1400	219

GATE VALVE OVERVIEW
闸阀概述

闸阀作为双向密封的高效开关阀，被广泛应用于各个行业。通过闸板在通道上滑动以控制介质流动（就像一个闸门一样，闸阀因此得名）。闸阀一个显著特点是直通性，当其处在“开”位时闸板上升至通道上方，此时通道全开。因此，闸阀操作时拥有最小的湍流和压降。

当现场要求阀门有上述两种性能时，闸阀是不错的选择。但是闸阀不能作为调节阀使用，只能用作开关阀。

As a two-way sealed high-efficiency switch valve, gate valve is widely used
It is widely used in various industries. Sliding on the passage through the gate
To control the flow of the medium (just like a gate, the gate valve
Hence the name). A notable feature of gate valves is straight-through,
When it is in the "open" position, the ram rises above the passage,
At this time the channel is fully open. Therefore, the gate valve has a minimum
Turbulence and pressure drop.
When the site requires the valve to have the above two performances, the gate
The valve is a good choice. But the gate valve cannot be used as a regulating valve
It can only be used as a switch valve.

DN15~1000 | 16Mpa~100Mpa

2"-16" | Class 150~Class 2500

产品规范 Product Specification	设计规范 Design spec.	结构长度 Face to Face	连接法兰 Flange End	试验与检验 Test & Check	压力—温度 Pressure-Temp.	产品标识 Marking	供货规范 Supply
	GB/T 12234	GB/T 12221	JB/T 79	JB/T 9092	GB/T 9124	GB/T 12220	JB/T 7926
	API 600	ASME B16.10	ASME B16.5	API 598	ASME B16.34		

部件part Name	国标 /GB			美标 /ASME		
阀体/阀盖Body/Bonnet	WCB	ZGCr5Mo	304	A216 WCB	A217 WC6	A351 CF8
闸板Wedge	WCB	ZGCr5Mo	304	A216 WCB	A217 WC6	A351 CF8
阀杆Stem	13Cr	25Cr2MoV	304	A182 F6a	A217 WC6	A351 CF8
填料Packing	聚四氟乙烯/PTFE 柔性石墨/Flexible Graphite					
垫片Gasket	304+柔性石墨/Flexible Graphite					
螺栓Bolt	35/35CrMo	25Cr2MoV	304	A193 B7	A193 B7	A193 B8
适用温度Suitable temperature	-29~425℃	-29~550℃	-40~200℃	-29~425℃	-29~540℃	-46~425℃
适用介质Applicable medium	水、油品、蒸汽 Water,Oil,Steam	水、油品、蒸汽 Water,Oil,Steam	硝酸类 Nitric Acid	水、油品、蒸汽 Water,Oil,Steam	水、油品、蒸汽 Water,Oil,Steam	硝酸类 Nitric Acid

HIGH PRESSURE FLANGE GATE VALVE
高中压法兰闸阀

PROFESSIONAL TO PROVIDE SOLUTIONS
专业提供整套产品解决方案

结构优势与特点Structural advantages and characteristics

1、符合国内外先进标准的要求，密封可靠，性能优良，造型美观。
2、闸板、阀座密封面用铁基合金堆焊或司太立（stellite）钴基硬质合金堆焊而成，耐磨、耐高温、耐腐蚀、抗擦伤性能好、使用寿命长。
3、采用楔式弹性闸板结构，中大口径设置滚动轴承，开关灵活，启闭轻松。
4、阀杆经调质及表面氮化处理，有良好的抗腐蚀性，抗擦伤性和耐磨性。
5、可采用各种配管法兰标准及法兰密封面型式，满足各种工程需要及用户要求。
6、阀体材料品种齐全，填料、垫片可根据实际工况或用户要求合理选配，能适用于各种压力、温度及介质工况。

1、Meets the domestic and foreign advanced standard requirement, the seal is reliable, the performance is fine, handsome appearance.
2、The damper plate, the valve seat packing surface is too vertical (stellite) with the iron-base alloy built-up welding or the department the cobalt base hard alloy built-up welding to become, wear-resisting, thermostable, anti-corrosive, the anti-abrasion performance is good, the service life is long.
3、Using wedge-type flexible gate structure, medium and large caliber set bearings, switches flexible, open and close easily.
4、Stem quenched and the nitrogen treatment, with good corrosion resistance, scratch resistance and wear resistance.
5、Can be used with a variety of standard pipe flanges and flange sealing surface types to meet various project needs and user requirements.
6、Valve body materials, variety, packing, gasket can be based on actual working conditions or the user requests a reasonable option,can be applied to all kinds of pressure, temperature and medium conditions.

标准与规范Standards and norms

设计与制造 Design and Manufacture	结构长度 Structure Length	压力-温度等级 Pressure-temperature rating	连接法兰 Connection flange	试验与检验 Test and Inspection
GB 12234	GB 12221	GB/T 12224	JB/T 79.1-2-94 GB 9113-2009 HG 20592 ~ 20635	JB/T 9092-1999 GB 13927-2005

性能参数Performance parameter

序号	项目名称	项目名称					
		PN16	PN25	PN40	PN64	PN100	PN160
1	公称压力PN(MPa)	1.6	2.5	4.0	6.4	10	16
2	壳体强度试验压力 Shell strength test pressure(MPa)	常温下公称压力的1.5倍 1.5 Times the nominal pressure at room temperature					
3	高压密封试验压力 High-pressure sealing Test pressure(MPa)	常温下公称压力的1.1倍 1.1Times the nominal pressure at room temperature					
4	常温下工作压力Operating pressure at room temperature(MPa)	按GB/T 12224 压力温度额定值 According to GB/T 12224 pressure temperature rating					

主要零件材料Main components material

名称 Name	材料 Material								
阀体/阀盖 Body/Bonnet	CF8	CF3	CF8M	CF3M	WCB	LCB	WC6	WC9	C5
闸板 Wedge	CF8	CF3	CF8M	CF3M	WCB	LCB	WC6	WC9	C5
阀杆 Stem	F304	F304L	F316	F316L	2CR13	F304	F304	F304	F304
阀杆螺母 Stem Nut	铝青铜 Aluminium Bronze								
填料 Packing	PTFE/柔性石墨				石墨 Graphite				
垫片 Gasket	PTFE/金属缠绕垫				石墨 Graphite				
压盖 Gland	CF8	CF3	CF8M	CF3M	WCB	LCB	WC6	WC9	C5
螺栓 Bolt	不锈钢 Stainless Steel				35CrMoA				
螺母 Nut	不锈钢 Stainless Steel				45、35CrMoA				
手轮 Handwheel	铸钢 Cast Steel								

Z41 W/H/V - 10/16/25/40/63 C、I、P、R

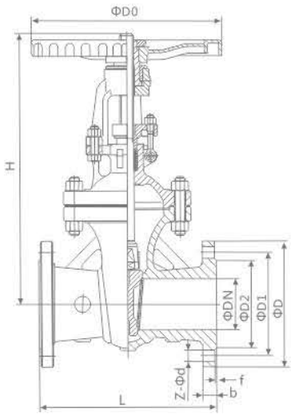

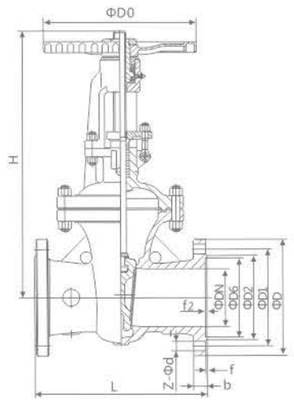

JB/T82.1-1994
JB/T79.1-1994

主要外形尺寸及连接尺寸Main external and connection dimension

公称压力 PN(MPa)	公称通径 DN(mm)	尺寸Size(mm)								重量（kg）
		L	D	D1	D2	b-f	Z-Φd	H	D0	
1.0	15	130	95	65	45	12-2	4-Φ14	160	100	5
	20	150	105	75	55	14-2	4-Φ14	165	100	8
	25	160	115	85	65	14-2	4-Φ14	200	125	11
	32	180	135	100	78	16-2	4-Φ18	240	125	13
	40	165	145	110	85	16-3	4-Φ18	245	135	9.5
	50	180	160	125	100	16-3	4-Φ18	286	180	24
	65	195	180	145	120	18-3	4-Φ18	320	180	31
	80	210	195	160	135	18-3	4-Φ18	373	200	40
	100	230	215	180	155	20-3	8-Φ18	428	200	55
	125	255	245	210	185	22-3	8-Φ18	513	240	63
	150	280	280	240	210	22-3	8-Φ23	582	240	90
	200	330	335	295	265	22-3	8-Φ23	730	320	145
	250	380	390	350	320	24-3	12-Φ23	897	320	230
	300	420	440	400	368	26-4	12-Φ23	1032	400	330
	350	450	500	460	428	26-4	16-Φ23	1170	400	460
	400	480	565	515	482	26-4	16-Φ25	1330	500	500
	450	510	615	565	532	26-4	20-Φ25	1460	500	680
	500	540	670	620	585	28-4	20-Φ25	1650	500	960
	600	600	780	725	685	28-5	20-Φ30	183	600	1200
	700	660	895	840	800	30-5	24-Φ30	2120	700	1620
	800	730	1010	950	905	32-5	24-Φ34	2420	800	2090
	900	800	1110	1050	1005	34-5	28-Φ34	2750	850	3100
	1000	850	1220	1160	1115	34-5	28-Φ34	3130	900	4050
1.6	15	130	95	65	45	14-2	4-Φ14	170	120	5
	20	150	105	75	55	14-2	4-Φ14	190	140	6.5
	25	160	115	85	65	14-2	4-Φ14	205	160	9
	32	180	135	100	78	16-2	4-Φ18	270	180	12
	40	200	145	110	85	16-3	4-Φ18	290	200	26.5
	50	250	160	125	100	16-3	4-Φ18	310	240	29
	65	265	180	145	120	18-3	4-Φ18	373	240	33
	80	280	195	160	135	20-3	8-Φ18	435	280	45
	100	300	215	180	155	20-3	8-Φ18	445	300	63
	125	325	245	210	185	22-3	8-Φ18	570	320	108
	150	350	280	240	210	24-3	8-Φ23	630	360	134
	200	400	335	295	265	26-3	12-Φ23	735	400	192
	250	450	405	355	320	30-3	12-Φ25	969	450	273
	300	500	460	410	375	30-4	12-Φ25	976	580	379
	350	550	520	470	435	34-4	16-Φ25	1120	640	500
	400	600	580	525	485	36-4	16-Φ30	1452	640	540
	450	650	640	585	545	40-4	20-Φ30	1541	720	870
	500	700	705	650	608	44-4	20-Φ34	1880	720	1100
	600	800	840	770	718	48-5	20-Φ36	1874	800	1570
	700	900	910	840	788	50-5	24-Φ41	2083	800	1870
	800	1000	1020	950	898	52-5	24-Φ41	2400	850	2500
	900	1100	1120	1050	998	54-5	28-Φ41	2950	1000	3620
	1000	1200	1255	1170	1110	56-5	28-Φ48	3245	1000	4550

MEDIUM PRESSURE FLANGE WITH
MANUAL GATE VALVE
中压法兰连接手动闸阀

主要外形尺寸及连接尺寸Main external and connection dimension

JB/T79.1-1994

公称压力 PN(MPa)	公称通径 DN(mm)	尺寸Size(mm)								重量（kg）
		L	D	D1	D2	b-f	Z-Φd	H	D0	
2.5	15	130	95	65	45	16-2	4-Φ14	170	120	5.5
	20	150	105	75	55	16-2	4-Φ14	190	140	7
	25	160	115	85	65	16-2	4-Φ14	205	160	11
	32	180	135	100	78	18-2	4-Φ18	270	180	14
	40	200	145	110	85	18-3	4-Φ18	310	200	20
	50	250	160	125	100	20-3	4-Φ18	358	240	34
	65	265	180	145	120	22-3	8-Φ18	373	240	36
	80	280	195	160	135	22-3	8-Φ18	435	280	50
	100	300	230	190	160	24-3	8-Φ23	500	300	69
	125	325	270	220	188	28-3	8-Φ25	614	320	116
	150	350	300	250	218	30-3	8-Φ25	674	360	141
	200	400	360	310	278	34-3	12-Φ25	811	400	192
	250	450	425	370	332	36-3	12-Φ30	969	450	207
	300	500	485	430	390	40-4	16-Φ30	1145	580	350
	350	550	550	490	448	44-4	16-Φ34	1280	640	560
	400	600	610	550	505	48-4	16-Φ34	1452	640	650
	450	650	660	600	555	50-4	20-Φ34	1541	720	910
	500	700	730	660	610	52-4	20-Φ41	1676	720	1166
	600	800	840	770	718	56-5	20-Φ41	1874	800	1650
	700	900	955	875	815	60-5	24-Φ48	2083	800	1980
	800	1000	1070	990	930	64-5	24-Φ48	2400	950	2740
	900	1100	1180	1090	1025	66-5	28-Φ54	2950	1000	3900
	1000	1200	1305	1210	1140	68-5	28-Φ58	3245	1000	4850

主要外形尺寸及连接尺寸Main external and connection dimension

JB/T79.2-1994

公称压力 PN(MPa)	公称通径 DN(mm)	尺寸Size(mm)										重量（kg）
		L	D	D1	D2	D6	b-f	f1	Z-Φd	H	D0	
4.0	15	130	95	65	45	40	16-2	4	4-14	135	120	6
	20	150	105	75	55	51	16-2	4	4-14	190	140	8
	25	160	115	85	65	58	16-2	4	4-14	205	160	12
	32	180	135	100	78	66	18-2	4	4-18	270	180	15
	40	200	145	110	85	76	18-3	4	4-18	310	200	31
	50	250	160	125	100	88	20-3	4	4-18	371	280	34
	65	280	180	145	120	110	22-3	4	8-18	391	280	39
	80	310	195	160	135	121	22-3	4	8-18	455	320	52
	100	350	230	190	160	150	24-3	4.5	8-23	551	360	80
	125	400	270	220	188	176	28-3	4.5	8-25	628	400	127
	150	450	300	250	218	204	30-3	4.5	8-25	708	400	154
	200	550	375	320	282	260	38-3	4.5	12-30	885	450	263
	250	650	445	385	345	313	42-3	4.5	12-34	906	560	368
	300	750	510	450	408	364	46-4	4.5	16-34	1203	640	547
	350	850	570	510	465	422	52-4	5	16-34	1341	640	679
	400	950	655	585	535	474	58-4	5	16-41	1492	720	953
	500	1150	755	670	612	576	62-4	5	20-48	1627	/	1073
	600	1350	890	795	730	678	62-5	6	20-54	1925	/	1490
	700	1450	995	900	835	768	68-5	6	24-54	2310	/	2640
	800	1650	1135	1030	960	876	76-5	6	24-58	2600	/	3239
6.3	15	170	105	75	55	40	18-2	4	4-14	140	100	7
	20	190	125	90	68	51	20-2	4	4-18	140	100	9
	25	210	135	100	78	58	22-2	4	4-18	215	180	12
	32	230	150	110	82	66	24-2	4	4-23	270	180	16
	40	240	165	125	95	76	24-3	4	4-23	345	200	32
	50	250	175	135	105	88	26-3	4	4-23	470	200	39
	65	280	200	160	130	110	28-3	4	8-23	520	250	43
	80	310	210	170	140	121	30-3	4.5	8-23	570	300	60
	100	350	250	200	168	150	32-3	4.5	8-25	700	300	89
	125	400	295	240	202	176	36-3	4.5	8-30	780	350	140
	150	450	340	280	240	204	38-3	4.5	8-34	850	350	207
	200	550	405	345	300	260	44-3	4.5	12-34	1035	400	325
	250	650	470	400	352	313	48-3	4.5	12-41	1050	560	467
	300	750	530	460	412	364	54-4	4.5	16-41	1470	640	590
	350	850	595	525	475	422	60-4	5	16-41	1718	700	773
	400	950	670	585	525	474	66-4	5	16-48	1885	750	1050
	500	1150	800	705	640	576	70-4	5	20-54	2410	850	1775
	600	1350	930	820	750	678	76-5	6	20-58	2895	1000	2960

HIGH PRESSURE FLANGE CONNECTED WITH MANUAL GATE VALVE
高压法兰连接手动闸阀

Z41 W/H/Y - 100/160/250 C、I、P、R

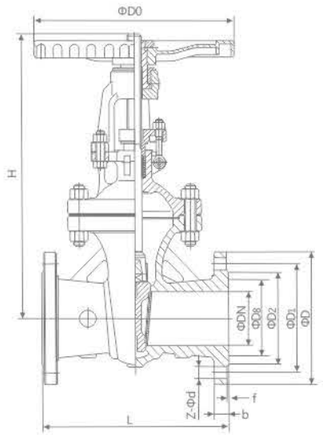

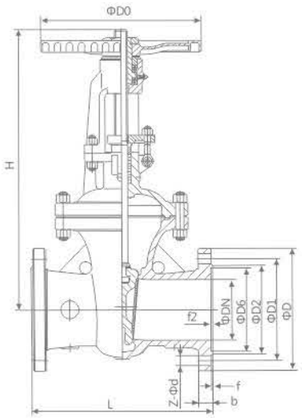

JB/T79.2-1994
JB/T79.4-1994

主要外形尺寸及连接尺寸Main external and connection dimension

公称压力 PN(MPa)	公称通径 DN(mm)	尺寸Size(mm)										重量 Weight (kg)
		L	D	D1	D2	D8	D6	b	Z-Φd	H	D0	
10.0	15	170	105	75	55	35	40	20	4-14	140	120	6.5
	20	190	125	90	68	45	51	22	4-18	140	120	9
	25	210	135	100	78	50	58	24	4-18	310	200	13
	32	230	150	110	82	65	66	24	4-23	320	220	20
	40	240	165	125	95	75	76	26	4-23	360	240	60
	50	250	195	145	112	85	88	28	4-25	490	360	50
	65	280	220	170	138	110	110	32	8-25	540	400	70
	80	310	230	180	148	115	121	34	8-25	572	400	100
	100	350	265	210	172	145	150	38	8-30	573	400	110
	125	400	310	250	210	175	176	42	8-34	744	560	180
	150	450	350	290	250	205	204	46	12-34	800	560	250
	200	550	430	360	312	265	260	54	12-41	800	560	360
	250	650	500	430	382	320	313	60	12-41	1050	640	560
	300	750	585	500	442	375	364	70	16-48	1200	720	795
	350	850	655	560	498	420	422	76	16-54	1430	800	1155
	400	950	715	620	558	480	474	80	16-54	1743	850	1370
	500	1150	815	724	635	584	576	89	24-54	2055	900	1785
16.0	15	170	110	75	52	35	40	24	4-18	230	200	7
	20	190	130	90	62	45	51	26	4-23	260	200	10
	25	210	140	100	72	50	58	28	4-23	280	280	14
	32	230	165	115	85	65	66	30	4-25	312	320	21
	40	260	175	125	92	75	76	32	4-27	350	320	26
	50	300	215	165	132	95	88	36	8-25	512	360	73
	65	340	245	190	152	110	110	44	8-30	560	360	110
	80	390	260	205	168	130	121	46	8-30	585	400	141
	100	450	300	240	200	160	150	48	8-34	631	450	185
	125	525	355	285	238	190	176	60	8-41	723	560	320
	150	600	390	318	270	205	204	66	12-41	820	640	462
	200	750	480	400	345	275	260	78	12-48	990	720	711
	250	838	580	485	425	330	313	88	12-54	1120	800	1010
	300	965	665	570	510	380	364	100	16-54	1300	850	1430

API GATE VALVE
美标闸阀

PROFESSIONAL TO PROVIDE SOLUTIONS
专业提供整套产品解决方案

Z41 W/H/Y - 150Lb

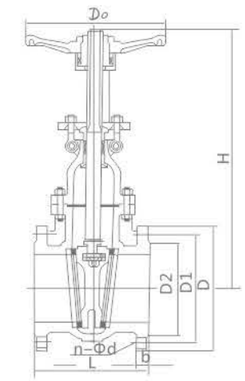

一、产品概述 Product overview

法兰连接钢制闸阀适用于ANSI Class150～900、PN2.0～16.0MPa、JIS10～20K，工作温度-29～425℃（碳钢）及-40～500℃（不锈钢）的名种管路上，用于截断或接通管路中的介质。通过选用不同的材质，可适用于水、蒸汽、油品、硝酸、醋酸、强氧化性介质及尿素等多种介质。有手动、伞齿轮传动及电动等。

二、结构特点 Structural characteristics of

1、产品设计制造符合国外先进标准要求，密封可靠，性能优良。
2、结构设计紧凑合理，造型美观。
3、采用楔式弹性闸板结构，中大口径设置滚动轴承，启闭轻松。
4、阀体材料品种齐全，填料、垫片根据实际工况或用户要求合理选配，可适用于各种压力、温度及介质工况。
5、采用国内外多种配管法兰标准及法兰密封面型式，满足各种工程需要及用户要求

三、主要零件材料 Main components material

名称 Name	材料 Material								
阀体/阀盖 Body/Bonnet	CF8	CF3	CF8M	CF3M	WCB	LCB	WC6	WC9	C5
闸板 Wedge	CF8	CF3	CF8M	CF3M	WCB	LCB	WC6	WC9	C5
阀杆 Stem	F304	F304L	F316	F316L	2CR13	F304	F304	F304	F304
阀杆螺母 Stem Nut	铝青铜 Aluminium Bronze								
填料 Packing	PTFE/柔性石墨				石墨 Graphite				
垫片 Gasket	PTFE/金属缠绕垫				石墨 Graphite				
压盖 Gland	CF8	CF3	CF8M	CF3M	WCB	LCB	WC6	WC9	C5
螺栓 Bolt	不锈钢 Stainless Steel				35CrMoA				
螺母 Nut	不锈钢 Stainless Steel				45、35CrMoA				
手轮 Handwheel	铸钢 Cast Steel								

四、主要外形尺寸及连接尺寸 Main external and connection dimension

Class(150Lb)

规格 inch	尺寸(mm)								
	DN	L	D	D1	D2	b	Z-Φd	H	D0
1/2"	15	108	89	60.5	35	12	4-Φ15	155	120
3/4"	20	117	98	70	43	12	4-Φ15	160	120
1"	25	127	108	79.5	51	12	4-Φ15	200	140
1 "	32	140	117	89	64	13	4-Φ15	245	160
1 1/2"	40	165	127	98.5	73	15	4-Φ15	285	180
2"	50	178	152	120.5	92	16	4-Φ19	315	200
2 1/2"	65	190	178	139.5	105	18	4-Φ19	375	220
3"	80	203	190	152.5	127	19	4-Φ19	400	240
4"	100	229	229	190.5	157	24	8-Φ19	460	280
5"	125	254	254	216	186	24	8-Φ22	540	300
6"	150	267	279	241.5	216	26	8-Φ22	620	320
8"	200	292	343	298.5	270	29	8-Φ22	800	400
10"	250	330	406	362	324	31	12-Φ25	850	450
12"	300	356	483	432	381	32	12-Φ25	1000	500
14"	350	381	533	476	413	35	12-Φ29	1300	600
16"	400	406	597	540	470	37	16-Φ29	1400	600
18"	450	432	635	578	533	40	16-Φ32	1600	650
20"	500	457	398	635	584	43	20-Φ32	1850	650
24"	600	508	813	749.5	692	48	20-Φ35	2200	700

Class(300Lb)

规格 inch	尺寸(mm)								
	DN	L	D	D1	D2	B	Z-Φd	H	H
1/2"	15	140	95	66.5	35	15	4-Φ15	155	120
3/4"	20	152	117	82.5	43	16	4-Φ19	160	120
1"	25	165	124	89	51	18	4-Φ19	200	140
1 1/4"	32	178	133	98.5	64	19	4-Φ19	250	160
1 1/2"	40	190	156	114.5	73	21	4-Φ22	290	180
2"	50	216	165	127	92	22	8-Φ19	330	200
2"	65	241	190	149	105	25	8-Φ22	385	220
3"	80	283	210	168.5	127	29	8-Φ22	410	240
4"	100	305	254	200	157	32	8-Φ22	480	280
5"	125	381	279	235	186	35	8-Φ22	630	300
6"	150	403	318	270	216	37	12-Φ22	690	320
8"	200	419	381	330	270	41	12-Φ25	830	400
10"	250	457	445	387.5	324	48	16-Φ29	1003	450
12"	300	502	521	451	381	51	16-Φ32	1137	500
14"	350	762	584	514.5	413	54	20-Φ32	1489	600
16"	400	838	648	571.5	470	57	20-Φ35	1581	600
18"	450	914	711	628.5	533	60	24-Φ35	2017	650
20"	500	991	775	686	584	64	24-Φ35	2228	650
24"	600	1143	914	813	692	70	24-Φ41	2650	700

Class(600Lb)

规格 inch	尺寸(mm)								
	DN	L	D	D1	D2	B	Z-Φd	H	H
1/2"	15	165	95	66.5	35	15	4-Φ15	155	155
3/4"	20	190	118	82.5	43	16	4-Φ19	160	160
1"	25	216	124	89	51	18	4-Φ19	200	200
1 1/4"	32	229	133	98.5	64	21	4-Φ19	250	250
1 1/2"	40	241	156	114.5	73	23	4-Φ22	290	290
2"	50	292	165	127	92	26	8-Φ19	350	350
2 ?"	65	330	190	149	105	29	8-Φ22	430	430
3"	80	356	210	168	127	32	8-Φ22	470	470
4"	100	432	273	216	157	38	8-Φ25	570	570
5"	125	508	330	266.5	186	45	8-Φ29	700	700
6"	150	559	356	292	216	48	12-Φ29	750	750
8"	200	660	419	349	270	56	12-Φ32	830	830
10"	250	787	508	432	324	64	16-Φ35	1210	1210
12"	300	838	559	489	381	67	20-Φ35	1350	1350
14"	350	889	603	527	413	70	20-Φ38	1600	1600
16"	400	991	686	603	470	77	20-Φ41	1800	1800
18"	450	1092	743	654	533	83	20-Φ44	2110	2110
20"	500	1194	813	724	584	89	24-Φ22	2350	2350
24"	600	1397	940	838	692	102	24-Φ52	2900	2900

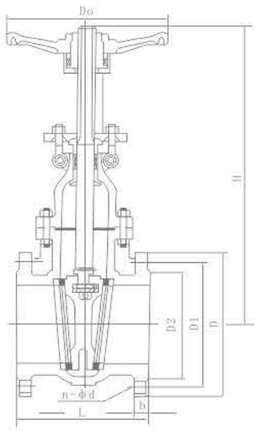

执行标准 Execution standard

设计与制造 Design and Manufacture	结构长度 Structure Length	连接法兰 Connection flange	压力-温度等级 Pressure-temperature rating	试验-检验 Test and Inspection
JIS B2073 B2083	JIS B2002	JIS B2212 B2214	JIS B2073 B2083	JIS B2003

规格主要尺寸 Main size

DN		10K		
mm	in	L	H	D0
50	2	178	409	200
65	2½	190	535	250
80	3	203	570	250
100	4	229	590	250
150	6	267	630	300
200	8	292	960	350
250	10	330	1158	400
300	12	356	1378	450
350	14	381	1543	500
400	16	406	1738	600
450	18	432	1959	600
500	20	457	2214	680
		20K		
50	2	216	480	200
65	2½	241	510	250
80	3	283	580	280
100	4	305	700	350
150	6	403	940	400
200	8	419	1190	450
250	10	457	1390	500
300	12	502	1600	500
350	14	762	1750	600
400	16	838	1900	600
450	18	914	2320	650

GLOBE VALVE OVERVIEW
截止阀概述

所有截止阀运用阀门“截断流道”理念，通过阀瓣控制介质流经特定通道区域（并非闸阀那样的常规通道形式）。

尽管不像闸阀那样拥有直通型通道，但截止阀有两点优势：节流和高频开关。截止阀内介质从阀瓣四周均匀地流过，而不是通过狭窄的特定区域，因此其拥有良好的节流性能。

All globe valves use the valve "cut off flow path" concept, The valve is used to control the flow of medium through a specific channel area (a conventional channel type like a gate valve in a well).

Although it does not have a straight passage like gate valves, globe valves have two advantages; throttling and high-frequency switching. The medium in the shut-off valve flows evenly around the disc, rather than through a narrow specific area, so it has good throttling performance.

DN15~1000 | 16Mpa~100Mpa
2"-16" | Class 150~Class 2500

产品规范 Product Specification	设计规范 Design spec.	结构长度 Face to Face	连接法兰 Flange End	试验与检验 Test & Check	压力—温度 Pressure-Temp.	产品标识 Marking	供货规范 Supply
	GB/T 12234	GB/T 12221	JB/T 79	JB/T 9092	GB/T 9124	GB/T 12220	JB/T 7926
	API 600	ASME B16.10	ASME B16.5	API 598	ASME B16.34		

部件part Name	国标 /GB			美标 /ASME		
阀体/阀盖Body/Bonnet	WCB	ZGCr5Mo	304	A216 WCB	A217 WC6	A351 CF8
闸板Wedge	WCB	ZGCr5Mo	304	A216 WCB	A217 WC6	A351 CF8
阀杆Stem	13Cr	25Cr2MoV	304	A182 F6a	A217 WC6	A351 CF8
填料Packing	聚四氟乙烯/PTFE 柔性石墨/Flexible Graphite					
垫片Gasket	304+柔性石墨/Flexible Graphite					
螺栓Bolt	35/35CrMo	25Cr2MoV	304	A193 B7	A193 B7	A193 B8
适用温度Suitable temperature	-29~425℃	-29~550℃	-40~200℃	-29~425℃	-29~540℃	-46~425℃
适用介质Applicable medium	水、油品、蒸汽 Water,Oil,Steam	水、油品、蒸汽 Water,Oil,Steam	硝酸类 Nitric Acid	水、油品、蒸汽 Water,Oil,Steam	水、油品、蒸汽 Water,Oil,Steam	硝酸类 Nitric Acid

GB GLOBE VALVE
国标截止阀

结构优势与特点Structural advantages and characteristics

1、产品设计制造按国家标准GB 12235,结构合理，密封可靠，性能优良，造型美观。
2、阀瓣、阀座密封面用铁基合金堆焊或司太立（stellite）钴基硬质合金堆焊而成，耐磨、耐高温、耐腐蚀、抗擦伤性能好、使用寿命长。
3、阀杆经调质及表面氮化处理，有良好的抗腐蚀性和抗擦伤性。
4、可采用各种配管法兰标准及法兰密封面型式，满足各种工程需要和用户要求。
5、阀体材料品种齐全，填料、垫片可根据实际工况或用户要求合理选配，能适用与各种压力、温度及介质工况。
6、倒密封采用螺纹连接密封座或本体堆焊不锈钢而成，密封可靠，填料更换可在不停机情况下进行方便快捷不影响系统运行。

1、The product designed and manufactured according to national standard GB 12235, reasonable structure, reliable sealing, excellent performance and beautiful shape.
2、Flap valve, the valve seat sealing surface of iron based alloy or stellite (stellite) made of cobalt-based alloy welding, wear-resistant, high temperature, corrosion, anti-abrasion performance, long life .
3、Stem quenched and the nitrogen treatment, with good resistance to corrosion and scratch resistance.
4、Can be used with a variety of standard pipe flanges and flange sealing surface types to meet various project needs and user requirements.
5、Body material variety, packing, gasket can be based on actual working conditions or the user requests a reasonable option, can be applied with all kinds of pressure, temperature and medium conditions.
6、Sealed with screw connection seal back seat or body made of stainless steel welding, sealing and reliable replacement of filling in non-stop convenient and efficient manner does not affect system operation.

标准与规范Standards and norms

设计与制造 Design and Manufacture	结构长度 Structure Length	压力、温度等级 Pressure、temperature rating	连接法兰 Connecting flange	检验与试验 Test and Inspection
GB 12235	GB 12221	GB 12224	JB/T 79/82~1994 GB 9113 HG 20592-20635	JB/T 9092-1999 GB 13927

主要零件材料Main components material

名称 Name	材料 Material								
阀体/阀盖 Body/Bonnet	CF8	CF3	CF8M	CF3M	WCB	LCB	WC6	WC9	C5
阀瓣 Wedge	CF8	CF3	CF8M	CF3M	WCB	LCB	WC6	WC9	C5
阀杆 Stem	F304	F304L	F316	F316L	2CR13	F304	F304	F304	F304
阀杆螺母 Stem Nut	铝青铜 Aluminium Bronze								
填料 Packing	PTFE/柔性石墨				石墨 Graphite				
垫片 Gasket	PTFE/金属缠绕垫				石墨 Graphite				
压盖 Gland	CF8	CF3	CF8M	CF3M	WCB	LCB	WC6	WC9	C5
螺栓 Bolt					35CrMoA				
螺母 Nut	不锈钢 Stainless Steel				45、35CrMoA				
手轮 Handwheel	不锈钢 Stainless Steel			铸钢 Cast Steel					

J41 W/H/Y - 1.6/2.5/4.0 C、I、P、R

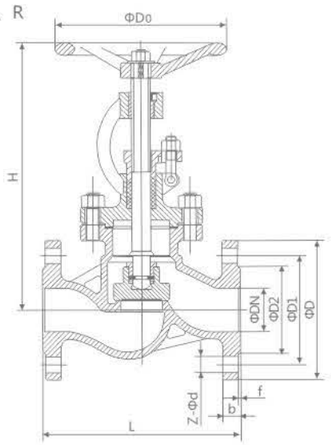

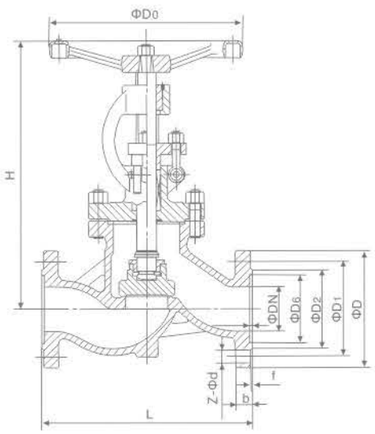

JB/T79.1-1994
JB/T79.2-1994

主要外形尺寸及连接尺寸 Main external and connection dimension

公称压力 PN(MPa)	公称通径 DN(mm)	尺寸Size(mm)										重量 Weight (Kg)
		L	D	D1	D2	D6	b-f	f2	Z-Φd	H	D0	
1.6	10	130	90	60	40	/	14-2	/	4-14	198	120	4.7
	15	130	95	65	45	/	14-2	/	4-14	218	120	5.2
	20	150	105	75	55	/	14-2	/	4-14	230	140	7.1
	25	160	115	85	65	/	14-2	/	4-14	240	160	7.4
	32	180	135	100	78	/	16-2	/	4-18	250	180	8.5
	40	200	145	110	85	/	16-3	/	4-18	262	200	12.5
	50	230	160	125	100	/	16-3	/	4-18	280	240	19.2
	65	290	180	145	120	/	18-3	/	4-18	327	280	26.5
	80	310	195	160	135	/	20-3	/	8-18	355	280	29
	100	350	215	180	155	/	20-3	/	8-18	415	320	41
	125	400	245	210	185	/	22-3	/	8-18	460	360	57
	150	480	280	240	210	/	24-3	/	8-23	510	400	86.5
	200	600	335	295	265	/	26-3	/	12-23	588	400	140
	250	650	405	355	320	/	30-3	/	12-25	725	450	220
	300	750	460	410	375	/	30-4	/	12-25	925	500	325
	350	850	520	470	435	/	34-4	/	16-25	1030	600	590
	400	950	580	525	485	/	36-4	/	16-30	1170	700	750
	450	1050	640	585	545	/	40-4	/	20-30	1220	800	89
	500	1150	705	650	608	/	44-4	/	20-34	1410	900	1225
	600	1350	840	770	718	/	48-5	/	20-41	1610	1000	2200

主要外形尺寸及连接尺寸 Main external and connection dimension

公称压力 PN(MPa)	公称通径 DN(mm)	尺寸Size(mm)										重量 Weight (Kg)
		L	D	D1	D2	D6	b-f	f2	Z-Φd	H	D0	
2.5	10	130	90	60	40	/	16-2	/	4-14	198	120	4.9
	15	130	95	65	45	/	16-2	/	4-14	218	120	5.4
	20	150	105	75	55	/	16-2	/	4-14	258	140	7
	25	160	115	85	65	/	16-2	/	4-14	275	160	7.4
	32	180	135	100	78	/	18-2	/	4-18	280	180	8.5
	40	200	145	110	85	/	18-3	/	4-18	330	200	12.5
	50	230	160	120	100	/	20-3	/	4-18	350	240	20
	65	290	180	145	120	/	22-3	/	8-18	400	280	29
	80	310	195	160	135	/	22-3	/	8-18	355	280	32
	100	350	230	190	160	/	24-3	/	8-23	415	320	45
	125	400	270	220	188	/	28-3	/	8-25	460	360	63
	150	480	300	250	218	/	30-3	/	8-25	510	400	90
	200	600	360	310	278	/	34-3	/	12-25	710	400	160
	250	650	425	370	332	/	36-3	/	12-30	786	450	240
	300	750	485	430	390	/	40-4	/	16-30	925	500	390
	350	850	550	490	448	/	44-4	/	16-34	1030	600	650
	400	950	610	550	505	/	48-4	/	16-41	1170	700	820
	450	1050	660	600	555	/	50-4	/	20-34	1220	800	960
	500	1150	730	660	610	/	52-4	/	20-41	1450	900	1310
	600	1350	840	770	718	/	56-5	/	20-41	1810	1000	2420
4.0	10	130	90	60	40	35	16-2	4	4-14	198	120	4.9
	15	130	95	65	45	40	16-2	4	4-14	233	120	5.7
	20	150	105	75	55	51	16-2	4	4-14	275	140	7
	25	160	115	85	65	58	16-2	4	4-14	285	160	8.8
	32	180	135	100	78	66	18-2	4	4-18	302	180	11.8
	40	200	145	110	85	76	18-3	4	4-18	355	200	16.5
	50	230	160	125	100	88	20-3	4	4-18	373	240	24
	65	290	180	145	120	110	22-3	4	8-18	408	280	33
	80	310	195	160	135	121	22-3	4	8-18	436	320	44
	100	350	230	190	160	150	24-3	4.5	8-23	480	360	60
	125	400	270	220	188	176	28-3	4.5	8-25	558	400	89
	150	480	300	250	218	204	30-3	4.5	8-25	611	400	98
	200	600	375	320	282	260	38-3	4.5	12-30	720	400	190
	250	650	445	385	345	313	42-3	4.5	12-34	665	500	265
	300	750	510	450	408	364	46-4	4.5	16-34	720	550	430
	350	850	570	510	465	422	52-4	5	16-34	860	600	715
	400	950	655	585	535	474	58-4	5	16-41	1010	700	900
	450	1050	680	610	560	524	60-4	5	20-41	1190	800	1440
	500	1150	755	670	612	576	62-4	5	20-48	1260	900	2660

注：电动或齿轮传动，价格另计。 Note: Electric or gear drive, the price extra.

GB
GLOBE VALVE
国标截止阀

J41 W/H/Y - 6.3/10.0/16.0 C、I、P、R

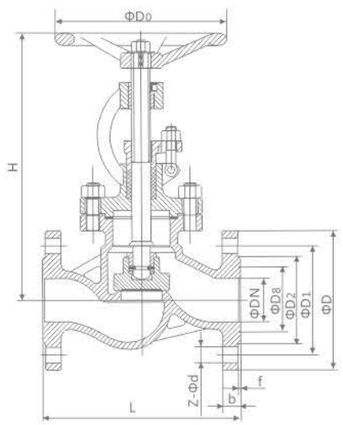

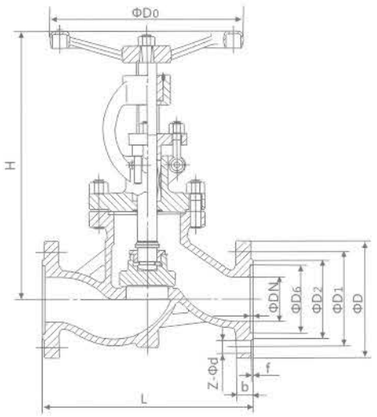

JB/T79.4-1994
JB/T79.2-1994

主要外形尺寸及连接尺寸 Main external and connection dimension

公称压力 PN(MPa)	公称通径 DN(mm)	尺寸Size(mm)											重量 Weight(Kg)
		L	D	D1	D2	D6	D8	b-f	f2	Z-Φd	H	D0	
6.3	10	170	100	70	50	35	/	18-2	4	4-14	198	120	5.7
	15	170	105	75	55	40	/	18-2	4	4-14	195	140	10
	20	190	125	90	68	51	/	20-2	4	4-18	228	160	13
	25	210	135	100	78	58	/	22-2	4	4-18	275	180	14.5
	32	230	150	110	82	66	/	24-2	4	4-23	325	200	19
	40	260	165	125	95	76	/	24-3	4	4-23	360	240	25
	50	300	175	135	105	88	/	26-3	4	4-23	410	280	35
	65	340	200	160	130	110	/	28-3	4	8-23	450	320	48
	80	380	210	170	140	121	/	30-3	4	8-23	485	360	56
	100	430	250	200	168	150	/	32-3	4.5	8-25	537	400	70
	125	500	295	240	202	176	/	36-3	4.5	8-30	631	400	100
	150	550	340	280	240	204	/	38-3	4.5	8-34	646	450	152
	200	650	405	345	300	260	/	44-3	4.5	12-34	813	500	283
	250	775	470	400	352	313	/	48-3	4.5	12-41	985	550	462
	300	900	530	460	412	364	/	54-4	4.5	16-41	1214	600	885
	350	1025	595	525	475	422	/	60-4	5	16-41	1432	650	1554
	400	1150	670	585	525	474	/	66-4	5	16-48	1650	700	1850
10.0	10	170	100	70	50	/	35	20-2	/	4-14	198	120	6
	15	170	105	75	55	/	45	20-2	/	4-14	202	140	11
	20	190	125	90	68	/	50	22-2	/	4-18	228	160	13.2
	25	210	135	100	78	/	65	24-2	/	4-18	250	180	14
	32	230	150	110	82	/	75	24-2	/	4-23	326	220	15
	40	260	165	125	95	/	85	26-3	/	4-23	359	240	29
	50	300	195	145	112	/	110	28-3	/	4-25	414	280	49
	65	340	220	170	138	/	115	32-3	/	8-25	434	320	65
	80	380	230	180	148	/	145	34-3	/	8-25	547	400	95
	100	430	265	210	172	/	145	38-3	/	8-30	621	450	115
	125	500	310	250	210	/	175	42-3	/	8-34	732	450	149
	150	550	350	290	250	/	205	46-3	/	12-34	840	500	310
	200	650	430	360	312	/	265	54-3	/	12-41	925	550	590
	250	775	500	430	382	/	320	60-3	/	12-41	1155	600	991
	300	900	585	500	442	/	375	70-4	/	16-48	1340	700	1361
16.0	15	170	100	75	52	/	35	24-2	/	4-18	148	140	12.2
	20	190	130	90	62	/	45	26-2	/	4-23	156	160	15
	25	210	140	100	72	/	50	28-2	/	4-23	125	180	17
	32	230	165	115	85	/	65	30-2	/	4-25	200	200	21.4
	40	260	175	125	92	/	75	32-3	/	4-27	231	240	32
	50	300	215	165	132	/	95	36-3	/	8-25	262	250	52
	65	340	245	190	152	/	110	44-3	/	8-30	303	320	69
	80	380	260	205	168	/	130	46-3	/	8-30	341	400	98
	100	430	300	240	200	/	160	48-3	/	8-34	485	450	119
	150	550	390	318	270	/	190	74-3	/	12-41	630	550	446
	200	650	480	400	345	/	205	78-3	/	12-48	775	700	930

注：电动或齿轮传动，价格另计。 Note: Electric or gear drive, the price extra.

API
GLOBE VALVE
美标截止阀

J41 W/H/Y-150Lb

产品概述 Products overview

美标截止阀主要有API和ASME标准，ASTM，ASTM是材料标准，不是阀门本身的标准；按美国标准设计，制造，生产、检测的截止阀叫做美标截止阀。

American standard cut-off valve mainly include API and ASME standard, ASTM, ASTM material standard, not the standard valve itself; According to the American standard design, manufacturing, production, testing, the cut-off valve American standard cut-off valve.

产品优点 Product advantages

1. 流体阻力小，其阻力系数与同长度的管段相等。
2. 结构简单、体积小、重量轻。
3. 紧密可靠，目前闸阀的密封面材料广泛使用塑料、密封性好，在真空系统中也已广泛使用。
4. 操作方便，开闭迅速，从全开到全关只要旋转90°，便于远距离的控制。
5. 维修方便结构简单，密封圈一般都是活动的，拆卸更换都比较方便。
6. 在全开或全闭时，阀体和阀座的密封面与介质隔离，介质通过时，不会引起阀门密封面的侵蚀。
7. 适用范围广，通径从小到几毫米，大到几米，从高真空至高压力都可应用，球旋转90度时，在进、出口处应全部呈现球面，从而截断流动。

1. The fluid resistance is small, its resistance coefficient with section of equal length.
2. Simple structure, small volume, light weight.
3. Compact and reliable, the gate valve sealing surface of materials widely used plastic, sealing is good, have been widely used in the vacuum system.
4. Easy to operate, open and close quickly, from open to close just rotate 90 °, is advantageous for the remote control.
5. Easy maintenance structure is simple, sealing ring, which generally remove replacement is more convenient.
6. In the fully open or fully closed, the valve body and seat sealing surface and the dielectric isolation, medium through, does not cause the valve sealing surface erosion.
7. Applicable scope is wide, size from small to several millimeters, big to a few meters, from high vacuum to high pressure can be applied, the ball rotate 90 degrees, in the inlet and outlet should be completely present spherical, thereby cutting flow.

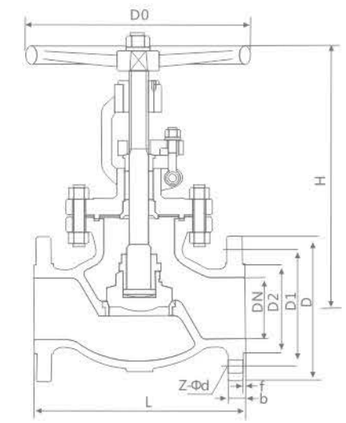

标准 Standard

计与制造	结构长度	法兰尺寸	对焊连接尺寸	压力-温度	试验-检验
ANSI B16.34 BS1873	ANSI B16.10	ANSI B16.5	ANSI B16.25	ANSI B16.34	API 598

压力试验 Pressure test

公称压力 PN(Lb)	强度试验		水密封试验		气密封试验	
	MPa	Lbf/in2	MPa	Lbf/in2	MPa	Lbf/in2
150	3.0	430	2.2	315	0.4-0.7	60-100
300	7.7	1110	5.7	815		
600	15.3	2220	11.3	1630		
900	23.0	3330	17.0	2445		
1500	38.4	5560	28.2	4080		
2500	64.0	9255	47.0	6790		

主要零件材料及性能 Major parts material and the performance

体盖	阀杆	密封面	垫片（环）	填料	工作温度	适用介质
WCB	2Cr13	CF8/13Cr/STL 本体材料/尼龙	增强柔性石墨13Cr/柔性石墨SFB-2 08软钢F304 F316 F304L F316L	柔性石墨 增强柔性石墨	≤425	水蒸汽油品
WC1	38CrMoAl 25Cr2MoV				≤425	
WC6					≤540	
WC9					≤570	
C5 C12					≤540	
CF8	F304				≤200	硝酸醋酸尿素
CF8M	F316					
CF3	F304L					
CF3M	F316L					

注：电动或齿轮传动，价格另计。 Note: Electric or gear drive, the price extra.

API
GLOBE VALVE
美标截止阀

主要尺寸和重量 Main dimensions and weight

DN		150Lb 凸面法兰（RF）主要尺寸（mm）								重量
mm	in	L	D	D1	D2	b	N–Φd	H	D0	
15	1/2	108	89	60.5	35	11.2	4-16	241	100	6.9
20	3/4	117	98	69.9	43	12.7	4-16	241	100	9.8
25	1	127	108	79.2	51	14.2	4-16	242	125	13.5
32	1 1/4	140	117	89	63	16	4-16	280	160	19.5
40	1 1/2	165	127	98.6	73	17.5	4-16	286	160	28.5
50	2	203	152	120.7	92	19	4-19	368	200	18
65	2 1/2	216	178	139.7	105	22.4	4-19	387	200	30
80	3	241	190	152.4	127	24	4-19	411	250	41
100	4	292	229	190.5	157	24	4-19	454	250	64
125	5	356	254	216.0	186	24	8-22.5	455	350	86
150	6	406	279	241.3	216	25.4	8-22.5	541	350	113
200	8	495	343	298.5	270	28.4	8-22.5	651	450	178
250	10	622	406	362.0	324	30.2	12-25.4	800	450	270
300	12	698	483	431.8	381	32	12-25.4	1231	600	350
350	14	787	533	476.3	413	35	12-29	1450	600	460
400	16	914	597	539.8	470	36.6	16-29	1645	600	590

DN		300Lb 凸面法兰（RF）主要尺寸（mm）								重量
mm	in	L	D	D1	D2	B	N–Φd	H	D0	
15	1/2	152	95	66.5	35	14.2	4-16	241	140	7.7
20	3/4	178	117	82.5	43	16	4-19	241	140	11.3
25	1	203	123	89	51	17.5	4-19	283	160	16.8
32	1 1/4	216	133	98.5	63	19	4-19	320	200	21.2
40	1 1/2	229	155	114.3	73	20.6	4-22.5	322	200	32.6
50	2	267	165	127	92	22.4	8-19	399	200	25
65	2 1/2	292	190	149.4	105	25.4	8-22.5	438	250	30
80	3	318	210	168.1	127	28.4	8-22.5	464	280	35
100	4	356	254	200.2	157	31.8	8-22.5	565	350	56
125	5	400	279	235	186	35	8-22.5	614	350	96
150	6	444	318	269.7	216	36.6	12-25.4	717	400	120
200	8	559	381	330.2	270	41.2	12-25.4	930	500	212
250	10	622	444	387.4	324	47.8	16-28.5	1012	550	330
300	12	711	521	450.8	381	50.8	16-32	1231	600	472
350	14	838	584	514.4	413	54	20-32	1450	600	715
400	16	864	648	571.5	470	57.2	20-35	1645	600	920

DN		600Lb 凸面法兰（RF）主要尺（mm）								重量
mm	in	L	D	D1	D2	B	N–Φd	H	D0	
15	1/2	165	95	66.5	35	14.5	4-16	285	100	7.8
20	3/4	190	117	82.5	43	16	4-19	285	125	12.5
25	1	216	124	89	51	17.5	4-19	313	160	17.5
32	1 1/4	229	133	98.5	63	21	4-19	328	160	23.5
40	1 1/2	241	156	114.3	73	22.5	4-22.5	365	180	38.5
50	2	292	165	127	92	33	8-19	444	200	35
65	2 1/2	330	190	149.4	105	36	8-22.5	483	250	50
80	3	356	210	168.1	127	39	8-22.5	533	250	60
100	4	432	273	216	157	45	8-25.4	622	350	110
125	5	508	330	266.7	186	52	8-28.5	750	350	200
150	6	559	356	292.1	216	55	12-28.5	800	450	230
200	8	660	419	349.3	270	63	12-32	927	500	410
250	10	787	508	431.8	324	71	16-35	1257	600	625
300	12	838	559	489	381	74	20-35	1468	680	860

JIS
GLOBE VALVE
日标截止阀

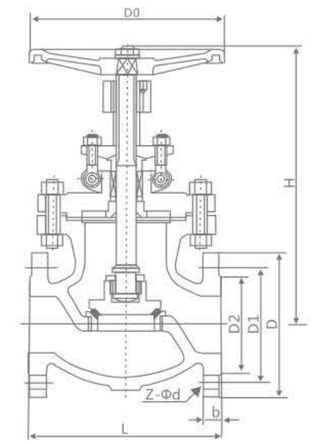

执行标准 Execution standard

设计与制造	结构长度	法兰尺寸	压力-温度	试验-检验
JIS B2071 B2081	JIS B2002	JIS B2212 B2214	JIS B2071 B2081	JIS B2003

性能规范 The performance specification

阀体材料	SCPH2-11	SCPH-32	SCS13A	SCS19A	SCS14A	SCS16A	SCPL1
适用温度	≤425℃	≤540℃	≤275℃	≤200℃	≤275℃	≤200℃	-45~-150℃
适用介质	水蒸气油品		硝酸类		醋酸类		氨气液氨

规格主要尺寸 Main size

DN		10K							
mm	Im	L	D	D1	D2	b	n-Φd	H	D0
50	2	203	155	120	100	16	4-Φ19	360	200
65	21/2	216	175	140	120	18	4-Φ19	380	200
80	3	241	185	150	130	18	8-Φ19	415	250
100	4	292	210	175	155	18	8-Φ19	465	250
125	5	356	250	210	185	20	8-Φ23	515	300
150	6	406	280	240	215	22	8-Φ23	545	350
200	8	495	330	290	265	22	12-Φ23	675	450
20K									
50	2	267	155	120	100	18	8-Φ19	420	200
65	21/2	292	175	140	120	20	8-Φ19	465	250
80	3	318	200	160	135	22	8-Φ23	490	300
100	4	356	225	185	160	24	8-Φ23	590	350
125	5	400	270	225	195	26	8-Φ25	690	400
150	6	444	305	260	230	28	12-Φ25	760	450
200	8	559	350	305	275	30	12-Φ25	1070	450

CHECK VALVE OVERVIEW
止回阀概述

止回阀服务于一些特殊应用，即只允许介质向一个方向流动，另一个方向无法流通，这对于传统意义上的其他阀门而言是难于实现的。止回阀是一种自动阀门阻止介质回流至系统（防逆流）。现实应用中包括防止介质回流到管路或泵。流体介质立正向作用于阀瓣货球时阀门打开，而当介质停止流动或反向流动时，阀瓣或球复位从而关闭阀门。止回阀可以安装在水平或介质向上流动的管路中。

Check valves serve some special applications, that is, only allow The medium flows in one direction and cannot flow in the other direction,This is difficult for other valves in the traditional sense.Present. Check valve is an automatic valve to prevent the backflow of medium To the system (anti-backflow). Real-world applications include preventing mediationThe mass returns to the pipeline or pump. The fluid medium acts on theThe valve opens when the disc or the ball is loaded, and when the medium stops flowing or When the flow is reversed, the disc or ball is reset to close the valve. The check valve can be installed in a horizontal or upward flow pipe In the road.

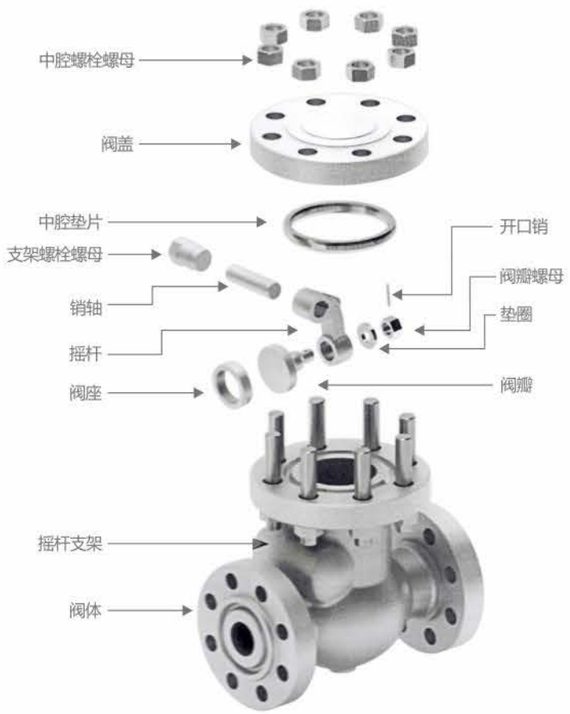

DN15~1000 | 16Mpa~100Mpa
2"-16" | Class 150~Class 2500

材质清单

产品规范 Product Specification	设计规范 Design spec.	结构长度 Face to Face	连接法兰 Flange End	试验与检验 Test & Check	压力—温度 Pressure-Temp.	产品标识 Marking	供货规范 Supply
	GB/T 12234	GB/T 12221	JB/T 79	JB/T 9092	GB/T 9124	GB/T 12220	JB/T 7926
	API 600	ASME B16.10	ASME B16.5	API 598	ASME B16.34		

材质清单

部件part Name	国标 /GB			美标 /ASME		
阀体/阀盖Body/Bonnet	WCB	ZGCr5Mo	304	A216 WCB	A217 WC6	A351 CF8
闸板Wedge	WCB	ZGCr5Mo	304	A216 WCB	A217 WC6	A351 CF8
阀杆Stem	13Cr	25Cr2MoV	304	A182 F6a	A217 WC6	A351 CF8
填料Packing	聚四氟乙烯/PTFE 柔性石墨/Flexible Graphite					
垫片Gasket	304+柔性石墨/Flexible Graphite					
螺栓Bolt	35/35CrMo	25Cr2MoV	304	A193 B7	A193 B7	A193 B8
适用温度Suitable temperature	-29~425℃	-29~550℃	-40~200℃	-29~425℃	-29~540℃	-46~425℃
适用介质Applicable medium	水、油品、蒸汽 Water,Oil,Steam	水、油品、蒸汽 Water,Oil,Steam	硝酸类 Nitric Acid	水、油品、蒸汽 Water,Oil,Steam	水、油品、蒸汽 Water,Oil,Steam	硝酸类 Nitric Acid

GB SWING CHECK VALVE
国标旋启式止回阀

H44$^{H}_{W}$-16C/P/R

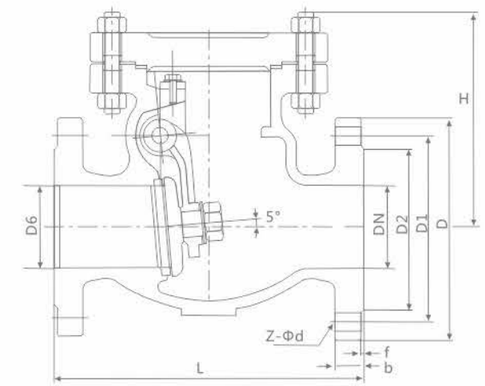

标准

设计与制造按GB/T12236
结构长度按GB/T12221
法兰连接尺寸按JB/T79
检验按JB/T9092

Standards

Design and manufacture as GB/T12236
Face to face dimensions as GB/T12221
End flange dimension as JB/T79
Pressure test as JB/T9092

试验压力 Test Pressure

试验项目 Test Item		壳体试验 Shell Test	密封试验 Seal Test	上密封试验 Back Seal Test	气密封试验 Air Seal Test
介质 Medium		水 Water			气 Air
单位 Unit		MPa	MPa	MPa	MPa
公称压力 Nominal Pressure PN(MPa)	1.6	2.4	1.8	1.8	0.5~0.7
	2.5	3.8	2.8	2.8	
	4.0	6.0	4.4	4.4	
	6.4	9.6	7.0	7.0	
	10.0	15.0	11.0	11.0	
	16.0	24.0	18.0	18.0	

主要零件材料 Materials for Main Parts

名称 Name	材料 Material								
阀体/阀盖 Body/Bonnet	CF8	CF3	CF8M	CF3M	WCB	LCB	WC6	WC9	C5
阀瓣 Wedge	CF8	CF3	CF8M	CF3M	WCB	LCB	WC6	WC9	C5
垫片 Gasket	PTFF				石墨 Graphite				
螺栓 Bolt	不锈钢 Stainless Steel				35CrMoA				
螺母 Nut	不锈钢 Stainless Steel				45、35CrMoA				

主要连接尺寸 Main Connection Dimensions

型号 Type	公称通径 DN(mm)	尺寸 Dimension(mm)							
		L	D	D1	D2	D6	b-f	z-Φd	H
H44H/W/Y-16	20	150	105	75	55		14-2	4-Φ14	100
	25	160	115	85	65		14-2	4-Φ14	100
	32	180	135	100	78		16-2	4-Φ18	105
	40	200	145	110	85		16-3	4-Φ18	115
	50	230	160	125	100		16-3	4-Φ18	135
	65	290	180	145	120		18-3	4-Φ18	140
	80	310	195	160	135		20-3	8-Φ18	145
	100	350	215	180	155		20-3	8-Φ18	165
	125	400	245	210	185		22-3	8-Φ18	250
	150	480	280	240	210		24-3	8-Φ23	295
	200	550	335	295	265		26-3	12-Φ23	315
	250	650	405	355	320		30-3	12-Φ25	430
	300	750	460	410	375		30-4	12-Φ25	480
	350	850	520	470	435		34-4	16-Φ25	500
	400	950	580	525	485		36-4	16-Φ30	520
	450	1050	640	585	545		40-4	20-Φ30	580
	500	1150	705	650	608		44-4	20-Φ34	630
	600	1350	840	770	718		48-5	20-Φ41	780
H44H/W/Y-25	20	150	105	75	55		16-2	4-Φ14	100
	25	160	115	85	65		16-2	4-Φ14	100
	32	180	135	100	78		18-2	4-Φ18	105
	40	200	145	110	85		18-3	4-Φ18	115
	50	230	160	125	100		20-3	4-Φ18	135
	65	290	180	145	120		22-3	8-Φ18	140
	80	310	195	160	135		22-3	8-Φ18	145
	100	350	230	190	160		24-3	8-Φ23	165
	125	400	270	220	188		28-3	8-Φ25	250
	150	480	300	250	218		30-3	8-Φ25	295
	200	550	360	310	278		34-3	12-Φ25	315
	250	650	425	370	332		36-3	12-Φ30	430
	300	750	485	430	390		40-4	16-Φ30	480
	350	850	550	490	448		44-4	16-Φ34	500
	400	950	610	550	505		48-4	16-Φ34	520
	450	1050	660	600	555		50-4	20-Φ34	580
	500	1150	730	660	610		52-4	20-Φ41	630
	600	1350	840	770	718		56-5	20-Φ41	780
H44H/W/Y-40	20	150	105	75	55	51	16-2	4-Φ14	100
	25	160	115	85	65	58	16-2	4-Φ14	100
	32	180	135	100	78	66	18-2	4-Φ18	105
	40	200	145	110	85	76	18-3	4-Φ18	115
	50	230	160	125	100	88	20-3	4-Φ18	135
	65	290	180	145	120	110	22-3	8-Φ18	140
	80	310	195	160	135	121	22-3	8-Φ18	145
	100	350	230	190	160	150	24-3	8-Φ23	165
	125	400	270	220	188	176	28-3	8-Φ25	250
	150	480	300	250	218	204	30-3	8-Φ25	295
	200	550	375	320	282	260	38-3	12-Φ30	315
	250	650	445	385	345	313	42-3	12-Φ34	430
	300	750	510	450	408	364	46-4	16-Φ34	480
	350	850	570	510	465	422	52-4	16-Φ34	500
	400	950	655	585	535	474	58-4	16-Φ41	520
	450	1050	680	610	560	524	60-4	20-Φ41	580
	500	1150	755	670	612	576	62-4	20-Φ48	630
	600	1350	890	795	730	678	62-5	20-Φ54	780

GB SWING
CHECK VALVE
国标旋启式止回阀

主要外形尺寸及连接尺寸 Main external and connection dimension

JB/T79.2

公称压力 PN(MPa)	公称通径 DN(mm)	尺寸Size(mm)									重量 Weight (Kg)
		L	D	D1	D2	D6	b-f	F2	Z-Φd	H	
6.3	50	300	175	135	105	88	26-3	4	4-23	192	30
	65	340	200	160	130	110	28-3	4	8-23	207	41
	80	380	210	170	140	121	30-3	4	8-23	207	48
	100	430	250	200	168	150	32-3	4.5	8-25	235	72
	125	500	295	240	202	176	36-3	4.5	8-30	265	108
	150	550	340	280	240	204	38-3	4.5	8-34	297	155
	200	650	405	345	300	260	44-3	4.5	12-34	357	217
	250	775	470	400	352	313	48-3	4.5	12-41	405	341
	300	900	530	460	412	364	54-4	4.5	16-41	465	472
	350	1025	595	525	475	422	60-4	5	16-41	514	627
	400	1150	670	585	525	474	66-4	5	16-48	568	882
	500	1400	800	705	640	576	70-4	5	20-54	620	1027
10.0	50	300	195	145	112	88	28-3	4	4-25	192	41
	65	340	220	170	138	110	32-3	4	8-25	207	48
	80	380	230	180	148	121	34-3	4	8-25	235	72
	100	430	265	210	172	150	38-3	4.5	8-30	265	108
	125	500	310	250	210	176	42-3	4.5	8-34	313	130
	150	550	350	290	250	204	46-3	4.5	12-34	360	217
	200	650	430	360	312	260	54-3	4.5	12-41	420	341
	250	775	500	430	382	313	60-3	4.5	12-41	480	472
	300	900	585	500	442	364	70-4	4.5	16-48	520	520
	350	1025	655	560	498	422	76-4	5	16-54	584	830
	400	1150	715	620	558	474	80-4	5	16-54	625	1060
16.0	50	300	215	165	132	88	36-3	4	8-25	251	49
	65	340	245	190	152	110	44-3	4	8-30	282	58
	80	380	260	205	168	121	46-3	4	8-30	320	110
	100	430	300	240	200	150	48-3	4.5	8-34	356	162
	125	500	355	285	238	176	60-3	4.5	8-41	393	214
	150	550	390	318	270	204	66-3	4.5	12-41	430	267
	200	650	480	400	345	260	78-3	4.5	12-48	470	443
	250	750	580	485	425	313	88-3	4.5	12-54	514	610
	300	900	665	570	510	364	100-4	4.5	16-54	570	685
25.0	50	368	210	160	128	70	40-3	5	8-25	310	63
	65	419	260	203	165	97	48-3	5	8-30	346	78
	80	470	290	230	190	116	54-3	5	8-34	385	140
	100	546	360	292	245	138	66-3	6	8-41	406	210
	125	673	385	318	270	170	76-3	6	12-41	534	280
	150	705	440	360	305	190	82-3	66	12-45	560	347
	200	832	535	440	380	245	92-3	6	12-51	318	575
	250	991	670	572	508	319	110-3	6	16-55	673	790

H41$^{H}_{Y}$W-16C/P/R

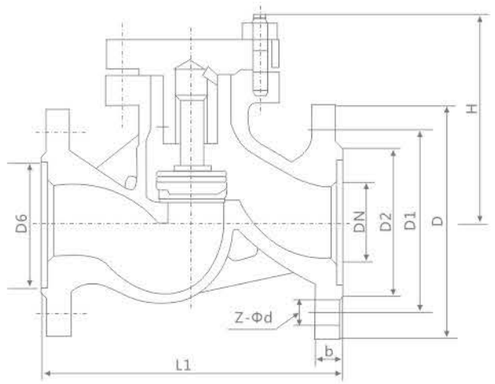

标准
设计与制造按GB/T12235
结构长度按GB/T12221
法兰连接尺寸按JB/T79
检验按JB/T9092

Standards
Design and manufacture as GB/T12235
Face to face dimensions as GB/T12221
End flange dimension as JB/T79
Pressure test as JB/T9092

试验压力 Test Pressure

试验项目 Test Item		壳体试验 Shell Test	密封试验 Seal Test	上密封试验 Back Seal Test	气密封试验 Air Seal Test
介质 Medium		水 Water			气 Air
单位 Unit		MPa	MPa	MPa	MPa
公称压力 Nominal Pressure PN(MPa)	1.6	2.4	1.8	1.8	0.5~0.7
	2.5	3.8	2.8	2.8	
	4.0	6.0	4.4	4.4	
	6.4	9.6	7.0	7.0	
	10.0	15.0	11.0	11.0	
	16.0	24.0	18.0	18.0	

主要零件材料 Materials for Main Parts

名称 Name	材料 Material								
阀体/阀盖 Body/Bonnet	CF8	CF3	CF8M	CF3M	WCB	LCB	WC6	WC9	C5
阀瓣 Wedge	CF8	CF3	CF8M	CF3M	WCB	LCB	WC6	WC9	C5
垫片 Gasket	PTFF				石墨 Graphite				
螺栓 Bolt	不锈钢 Stainless Steel				35CrMoA				
螺母 Nut	不锈钢 Stainless Steel				45、35CrMoA				

GB LIFTING
CHECK VALVE
国标升降式止回阀

主要连接尺寸 Main Connection Dimensions

型号 Type	公称通径 DN(mm)	尺寸 Dimension(mm)								
		L	D	D1	D2	D6	b-f	f1	z-Φd	H
H41$^{H}_{Y}$W-16	15	130	95	65	45		14-2		4-Φ14	90
	20	150	105	75	55		14-2		4-Φ14	105
	25	160	115	85	65		14-2		4-Φ14	115
	32	180	135	100	78		16-2		4-Φ18	120
	40	200	145	110	85		16-3		4-Φ18	130
	50	230	160	125	100		16-3		4-Φ18	140
	65	290	180	145	120		18-3		4-Φ18	150
	80	310	195	160	135		20-3		8-Φ18	170
	100	350	215	180	155		20-3		8-Φ18	185
	125	400	245	210	185		22-3		8-Φ18	195
	150	480	280	240	210		24-3		8-Φ23	225
	200	600	335	295	265		26-3		12-Φ23	250
	250	650	405	355	320		30-3		12-Φ25	270
	300	750	460	410	375		30-3		12-Φ25	300
H41$^{H}_{Y}$W-25	15	130	95	65	45		16-2		4-Φ14	90
	20	150	105	75	55		16-2		4-Φ14	105
	25	160	115	85	65		16-2		4-Φ14	115
	32	180	135	100	78		18-2		4-Φ18	120
	40	200	145	110	85		18-3		4-Φ18	130
	50	230	160	125	100		20-3		4-Φ18	140
	65	290	180	145	120		22-3		8-Φ18	150
	80	310	195	160	135		22-3		8-Φ18	170
	100	350	230	190	160		24-3		8-Φ23	185
	125	400	270	220	188		28-3		8-Φ25	195
	150	480	300	250	218		30-3		8-Φ25	225
	200	600	360	310	278		34-3		12-Φ25	250
	250	650	425	370	335		36-3		12-Φ30	270
	300	750	485	430	390		40-4		16-Φ30	300
H41$^{H}_{Y}$W-40	25	160	115	85	65	58	16-2	4	4-Φ14	115
	32	180	135	100	78	66	18-2	4	4-Φ18	120
	40	200	145	110	85	76	18-3	4	4-Φ18	130
	50	230	160	125	100	88	20-3	4	4-Φ18	140
	65	290	180	145	120	110	22-3	4	8-Φ18	150
	80	310	495	160	135	121	22-3	4	8-Φ18	170
	100	350	230	190	160	150	24-3	4.5	8-Φ23	185
	125	400	270	220	188	176	28-3	4.5	8-Φ25	195
	150	480	300	250	218	204	30-3	4.5	8-Φ25	225
	200	600	375	320	282	260	38-3	4.5	12-Φ30	250
H41$^{H}_{Y}$W-64	15	170	105	75	55	40	18-2	4	4-Φ14	110
	20	190	125	90	68	51	20-2	4	4-Φ18	125
	25	210	135	100	78	58	22-2	4	4-Φ18	152
	32	230	150	110	82	66	24-2	4	4-Φ23	168
	40	260	165	125	95	76	24-3	4	4-Φ23	170
	50	300	175	135	105	88	26-3	4	4-Φ23	188
	65	340	200	160	130	110	28-3	4	8-Φ23	205
	80	380	210	170	140	121	30-3	4	8-Φ23	230
	100	430	250	200	168	150	32-3	4.5	8-Φ25	280
	125	500	295	240	202	176	36-3	4.5	8-Φ30	300
	150	550	340	280	240	204	38-3	4.5	8-Φ34	350
	200	650	405	345	300	260	44-3	4.5	12-Φ34	400

GB VERTICAL CHECK VALVE
国标立式止回阀

H42H-$\frac{16}{25}$C、P、R
40

用途 Purpose

本阀门用于工业管道上作阻止介质逆流的装置。

性能规范 The performance specification

试验压力：公称压力（MPa）1.6 / 2.5 / 4.0；
壳体试验：2.4/ 3.8 / 6.0；
密封试验：1.8 /2.8/ 4.4；
阀体材料：WCB(C) /CF8(P) /CF 8M (R) /WC6 /WC9；
工作温度：≤425 / ≤100 / ≤100/ ≤550 / ≤550；
适用介质：水、蒸汽、油品、硝酸类、醋酸类、
执行标准：设计制造：GB12235　结构长度：GB12221
连接法兰：JB/T79-1994
试验与检验：JB/T9092-1999

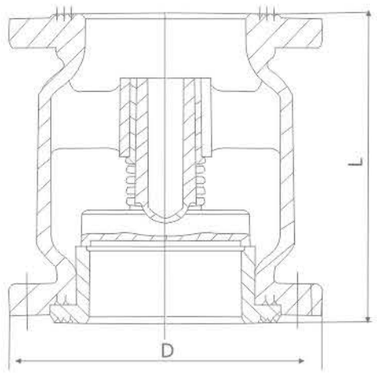

主要外形尺寸及连接尺寸Main external and connection dimension

H42H-16C、P、R

公称通径 DN(mm)	尺寸 Dimension(mm)					
	L	D	D1	D2	b-f	z-Φd
15	80	95	65	45	14-2	4-Φ14
20	95	105	75	55	14-2	4-Φ14
25	105	115	85	65	14-2	4-Φ14
32	150	135	100	78	16-2	4-Φ18
40	160	145	110	85	16-3	4-Φ18
50	170	160	125	100	16-3	4-Φ18
65	180	180	145	120	18-3	4-Φ18
80	200	195	160	135	20-3	8-Φ18
100	210	215	180	155	20-3	8-Φ18
125	275	245	210	185	22-3	8-Φ18
150	300	280	240	210	24-3	8-Φ23
200	380	335	295	265	26-3	12-Φ23
250	450	405	355	320	30-3	12-Φ25

主要外形尺寸及连接尺寸Main external and connection dimension

H42H-25C、P、R

公称通径 DN(mm)	尺寸 Dimension(mm)					
	L	D	D1	D2	b-f	z-Φd
15	80	95	65	45	16-2	4-Φ14
20	95	105	75	55	16-2	4-Φ14
25	105	115	85	65	16-2	4-Φ14
32	150	135	100	78	18-2	4-Φ18
40	160	145	110	85	18-2	4-Φ18
50	170	160	125	100	20-3	4-Φ18
65	180	180	145	120	22-3	8-Φ18
80	200	195	160	135	22-3	8-Φ18
100	210	230	190	160	24-3	8-Φ23
125	275	270	220	188	28-3	8-Φ25
150	300	300	250	218	30-3	8-Φ25
200	380	360	310	278	34-3	12-Φ25
250	450	425	370	335	36-3	12-Φ30

API SWING CHECK VALVE
美标旋启式止回阀

PROFESSIONAL TO
PROVIDE SOLUTIONS
专业提供整套产品解决方案

概述 Overview

我公司生产的美标止回阀，完全按照美国标准设计制造，结构美观、先进。美标止回阀是指依靠介质本身流动而自动开、闭阀瓣，用来防止介质倒流的阀门，又称逆止阀、单向阀、逆流阀。止回阀属于一种自动阀门，其主要作用是防止介质倒流、防止泵及驱动电动机反转，以及容器介质的泄放。

性能参数 Performance parameter

序号	项目名称	项目名称					
		150(Lb)	300(Lb)	600(Lb)	900(Lb)	1500(Lb)	2500(Lb)
1	公称压力PN（MPa)	2.0	5.0	10.0	15.0	25.0	42.0
2	壳体强度试验压力 Shell strength test pressure（MPa）	常温下公称压力的1.5倍 1.5 Times the nominal pressure at room temperature					
3	高压密封试验压力 High-pressure sealing test pressure（MPa）	常温下工作压力的1.1倍 1.1Times the nominal pressure at room temperature					
4	常温下工作压力Nominal pressure at room temperature（MPa）	按ASME B16.34　压力温度额定值 According to ASME B16.34 pressure temperature rating					

产品规范 Product specification

设计标准 Design	结构长度 Structure Length	法兰连接尺寸 Connection flange	试验与检验 Test and Inspection	压力与温度基准 ASME B16.34
BS1868/API6D ASME B16.34	ASME B16.10	ASME B16.5 ASME B16.47A系列	API 598/API 6D	ASME B16.34

主要零件材料 Main components material

零件名称 Part Name	材料名称 Material name					
阀体Body	A216 WCB	A217 WC6	A351 CF8	A351 CF8M	A351 CF3	A351 CF3M
阀盖Valve cover	A216 WCB	A217 WC6	A351 CF8	A351 CF8M	A351 CF3	A351 CF3M
阀板valve plate	A216 WCB	A217 WC6	A351 Cf8	A351 CF8M	A351 CF3	A351 CF3M
密封面sealing face	13Cr/STL	STL	本体/STL	本体/STL	本体/STL	本体/STL
阀轴	A182 F6a	A182 F11	A182 F304	A182 F316	A182 F304L	A182 F316L
垫片	304+柔性石墨/软铁	304+柔性石墨/F304	304+柔性石墨/F304	316+柔性石墨F316	304L+柔性石墨/F304L	316L+柔性石墨/F316L
螺栓	A193 B7	A193 B16	A193 B8	A193 B8M	A193 B8	A193 B8M
螺母	A194 2H	A194 4	A194 8	A194 8M	A194 8	A194 8M
使用温度	-29~425℃	-29~540℃	-46~425℃	-46~425℃	-46~425℃	-46~425℃
适用介质	水、蒸汽、油品等	水、蒸汽等	硝酸类弱腐蚀介质	硝酸类弱腐蚀介质	硝酸类弱腐蚀介质	硝酸类弱腐蚀介质

H44H/Y-150Lb

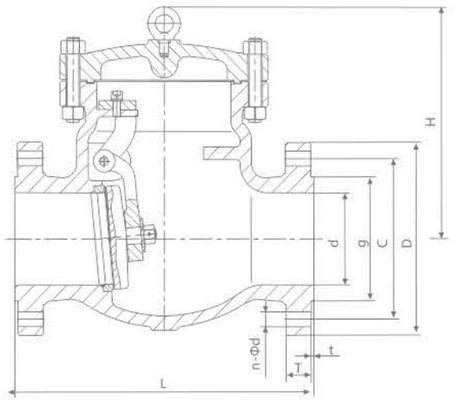

主要尺寸 Dimensions of Flanged end

公称压力 Nominal pressure	Dimensions(mm)									
	in	d	L	D	C	g	T	t	H	n-Φ
Class 150Lb	1/ 2"	15	108	89	60.5	35	12	1.6	-	4-15
	3/ 4"	20	117	98	70.0	43	12	1.6	-	4-15
	1"	25	127	108	79.5	51	12	1.6	-	4-15
	1-1/4"	32	140	117	89	64	13	1.6	-	4-15
	1-1/2"	40	165	127	98.5	73	15	1.6	-	4-15
	2"	50	203	152	120.5	92	16	1.6	161	4-19
	2-1/2"	65	216	178	139.5	105	18	1.6	180	4-19
	3"	80	241	190	152.5	127	19	1.6	190	4-19
	4"	100	292	229	190.5	157	24	1.6	203	8-19
	5"	125	330	254	216	186	24	1.6	229	8-22
	6"	150	356	279	241.5	216	26	1.6	257	8-22
	8"	200	495	343	298.5	270	29	1.6	292	8-22
	10"	250	622	406	362	324	31	1.6	355	12-25
	12"	300	698	483	432	381	32	1.6	396	12-25
	14"	350	787	533	476	413	35	1.6	445	12-29
	16"	400	864	597	540	470	37	1.6	490	16-29
	18"	450	978	635	578	533	40	1.6	520	16-32
	20"	500	978	698	635	584	43	1.6	546	20-32
	24"	600	1295	813	749.5	692	49	1.6	880	20-35
	26"	650	1295	786	744.5	711	41	1.6	910	36-22
	28"	700	1448	837	795.5	762	44	1.6	935	40-22
	30"	750	1524	887	846.0	813	44	1.6	970	44-22

API SWING
CHECK VALVE
美标旋启式止回阀

主要尺寸 Dimensions of Flanged end

公称压力 Nominal pressure	Dimensions(mm)									
	in	d	L	D	C	g	T	t	H	n-Φ
Class 300Lb	1/ 2"	15	152	95	66.5	35	15	1.6	-	4-15
	3/ 4"	20	178	117	82.5	43	16	1.6	-	4-19
	1"	25	203	124	89	51	18	1.6	-	4-19
	1-1/4"	32	216	133	98.5	63	19	1.6	-	4-19
	1-1/2"	40	229	156	114.5	73	21	1.6	-	4-22
	2"	50	267	165	127	92	22	1.6	178	8-19
	2-1/2"	65	292	190	149	105	25	1.6	190	8-22
	3"	80	318	210	168	127	29	1.6	216	8-22
	4"	100	356	254	200	157	32	1.6	241	8-22
	5"	125	400	279	235	186	35	1.6	267	8-22
	6"	150	444	318	270	216	37	1.6	305	12-22
	8"	200	533	381	330	270	41	1.6	368	12-25
	10"	250	622	444	387.5	324	48	1.6	394	16-29
	12"	300	711	521	451	381	51	1.6	445	16-32
	14"	350	838	584	514.5	413	54	1.6	470	20-32
	16"	400	864	648	571.5	470	57	1.6	533	20-35
	18"	450	978	711	628.5	533	60	1.6	584	24-35
	20"	500	1016	775	686	584	64	1.6	610	24-35
	24"	600	1346	914	813	692	70	1.6	900	24-41
Class 600Lb	2"	50	292	165	127	92	33	6.4	203	8-19
	2-1/2"	65	330	190	149	105	36	6.4	229	8-22
	3"	80	356	210	168	127	39	6.4	235	8-22
	4"	100	432	273	216	157	45	6.4	286	8-25
	5"	125	508	330	266.5	186	52	6.4	292	8-29
	6"	150	559	356	292	216	55	6.4	330	12-29
	8"	200	660	419	349	270	63	6.4	381	12-32
	10"	250	787	508	432	324	71	6.4	457	16-35
	12"	300	838	559	489	381	74	6.4	584	20-35
	14"	350	889	603	527	413	77	6.4	635	20-38
	16"	400	991	686	603	470	84	6.4	684	20-41
	18"	450	1092	743	654	533	90	6.4	752	20-44
	20"	500	1194	813	724	584	96	6.4	975	24-44

JIS SWING CHECK VALVE
日标旋启式止回阀

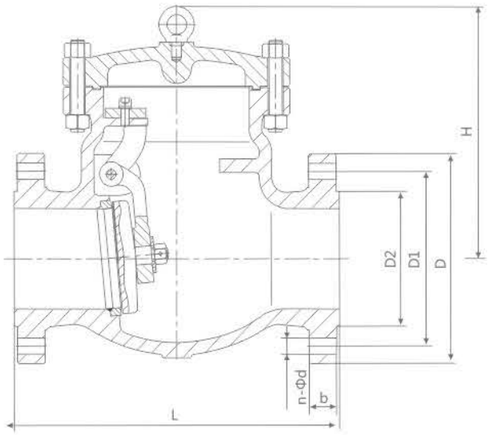

产品规范 Product specification

设计标准 Design	结构长度 Structure Length	法兰连接尺寸 Connection flange	压力-温度 Pressure-temperature	试验与检验 Test and Inspection
JIS B2074 B2084	JIS B2002	JIS B2212 B2214	JIS B2074 B2084	JIS B2003

主要尺寸 Dimensions of Flanged end

DN		10K						
mm	in	L	D	D1	D2	b	n-Φd	H
50	2"	203	155	120	100	16	4-19	165
65	2 1/2"	216	175	140	120	18	4-19	175
80	3"	241	185	150	130	18	8-19	190
100	4"	292	210	175	155	18	8-19	215
150	6"	406	280	240	215	22	8-23	265
200	8"	495	330	290	265	22	12-23	320
250	10"	622	400	355	325	24	12-25	365
300	12"	698	445	400	370	24	16-25	415
350	14"	787	490	445	415	26	16-25	460

SANDWICH STAINLESS STEEL CHECK VALVE
H71型对夹式不锈钢止回阀

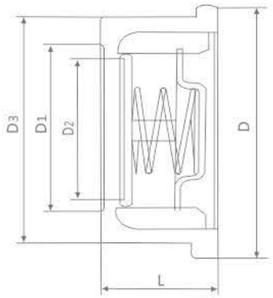

主要尺寸及重量 Main dimensions and weight

公称压力 PN(MPa)	公称通径 DN(mm)	尺寸(mm)			重量(kg)	配管法兰（供参考）			
		L	d	A		螺栓孔中心圆直径D1	螺栓数量	螺栓直径D	螺栓长度L1
1.0 1.6	15	16	45	18	0.12	65	4	M12	75
	20	19	55	25	0.24	75	4	M12	90
	25	22	65	32	0.34	85	4	M12	90
	32	28	78	38	0.53	100	4	M16	100
	40	32	85	45	0.80	110	4	M16	105
	50	40	100	57	1.2	125	4	M16	125
	65	46	120	73	2.2	145	4	M16	130
	80	50	135	89	3.1	160	8	M16	135
	100	60	155	108	5.7	180	8	M16	150
	125	90	185	133	10	210	8	M16	180
	150	106	210	159	14	240	8	M20	210
	200	140	265	219	24	295	12	M20	240
	250	160	320	273	35	355	12	M20	260
2.5	15	16	45	18	0.12	65	4	M12	80
	20	19	55	25	0.24	75	4	M12	90
	25	22	65	32	0.34	85	4	M12	90
	32	28	78	38	0.53	100	4	M16	110
	40	32	85	45	0.80	110	4	M16	115
	50	40	100	57	1.2	125	4	M16	125
	65	46	120	73	2.2	145	8	M16	135
	80	50	135	89	3.1	160	8	M16	145
	100	60	160	108	7.0	190	8	M20	160
	125	90	188	133	12	220	8	M22	205
	150	106	218	159	15	250	8	M22	225
	200	140	278	219	26	310	12	M22	260
	250	160	332	273	40	370	12	M27	280
4.0	15	16	45	18	15	65	4	M12	80
	20	19	55	25	19	75	4	M12	90
	25	22	65	32	24	85	4	M12	90
	32	28	78	38	31	100	4	M16	110
	40	32	85	45	39	110	4	M16	115
	50	40	100	57	48	125	4	M16	125
	65	46	120	73	63	145	8	M16	135
	80	50	135	89	78	160	8	M16	145
	100	60	160	108	98	190	8	M20	160
	125	90	188	133	123	220	8	M22	205
	150	106	218	159	148	250	8	M22	225
	200	140	282	219	248	320	12	M27	275
	250	160	345	273	198	385	12	M30	295

SANDWICH STAINLESS STEEL CHECK VALVE
H74型对夹式不锈钢止回阀

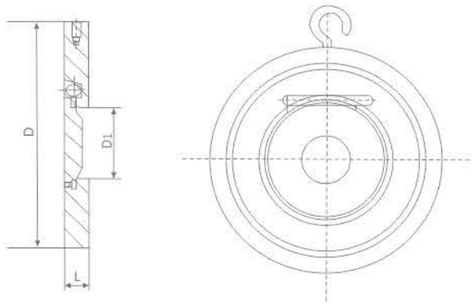

主要尺寸及重量 Main dimensions and weight

公称压力PN(MPa)	公称通径DN(mm)	尺寸（mm）			配管法兰（供参考）		
		L	d	D1	螺栓孔中心圆直径D1	螺栓数量	螺栓直径D
1.0	50	14.5	100	25	125	4	M16
	60	14.5	120	38	145	4	M16
	80	14.5	135	46	160	4	M16
	100	14.5	155	71.5	180	8	M16
	125	16	185	95	210	8	M16
	150	19	210	114	240	8	M20
	200	29	265	140	295	8	M20
	250	29	320	188	350	12	M20
	300	38	368	216	400	12	M20
	350	41	428	263	460	16	M20
	400	51	482	305	515	16	M24
	450	51	532	356	565	20	M24
	500	65	585	406	620	20	M24
	600	70	685	482	725	20	M27
1.6	50	14.5	100	25	125	4	M16
	60	14.5	120	38	145	4	M16
	80	14.5	135	46	160	8	M16
	100	14.5	155	71.5	180	8	M16
	125	16	185	95	210	8	M16
	150	19	210	114	240	8	M20
	200	29	265	140	295	12	M20
	250	29	320	188	355	12	M24
	300	38	375	216	410	12	M24
	350	41	435	263	470	16	M24
	400	51	485	305	525	16	M27
	450	51	545	356	585	20	M27
	500	65	608	406	650	20	M30
	600	70	718	482	770	20	M33
2.5	50	14.5	100	25	125	4	M16
	60	14.5	120	38	145	8	M16
	80	14.5	135	46	160	8	M16
	100	14.5	160	71.5	190	8	M20
	125	16	188	95	220	8	M24
	150	19	218	114	250	8	M24
	200	29	278	140	310	12	M24
	250	29	332	188	370	12	M27
	300	38	390	216	430	16	M27
	350	41	448	263	490	16	M30
	400	51	505	305	550	16	M33
	450	51	555	356	600	20	M33
	500	65	610	406	660	20	M33
	600	70	718	482	770	20	M36
4.0	50	14.5	100	51	125	4	M16
	60	14.5	120	65	145	8	M16
	80	14.5	135	80	160	8	M16
	100	14.5	160	105	190	8	M20
	125	16	188	127	220	8	M24
	150	19	218	152	250	8	M24
	200	29	282	203	320	12	M27
	250	29	345	254	385	12	M30
	300	38	408	305	405	16	M30
	350	41	465	350	510	16	M33
	400	51	535	400	585	16	M36
	450	51	560	450	610	20	M36
	500	65	612	500	670	20	M39
	600	70	750	600	795	20	M45

GB Y TYPE FILTER
国标Y型过滤器

PROFESSIONAL TO PROVIDE SOLUTIONS
专业提供整套产品解决方案

GL41W-16C/P/R

产品概述Products overview

Y型过滤器是输送介质的管道系统不可缺少的一种过滤装置,Y型过滤器通常安装在减压阀、泄压阀、定水位阀或其它设备的进口端,用来清除介质中的杂质,以保护阀门及设备的正常使用。Y型过滤器具有结构先进,阻力小,排污方便等特点。Y型过滤器适用介质可为水、油、气。一般通水网为18~30目,通气网为10~100目,通油网为100~480目。篮式过滤器主要由接管、主管、滤蓝、法兰、法兰盖及紧固件等组成。当液体通过主管进入滤蓝后　固体杂质颗粒被阻挡在滤蓝内,而洁净的流体通过滤蓝、由过滤器出口排出。

Y type filter is the medium of pipeline system is indispensable to a filtering device, Y type strainer is usually installed in a reducing valve, relief valve and the inlet water valve or other equipment, used to remove the impurity in the medium, in order to protect the valves and equipment normal use. Y type filter has the advanced structure, small resistance and easy drainage, etc. Y type filter suitable medium for water, oil and gas. Generally water network are 18 ~ 30 mu, ventilation network are 10 ~ 100 mesh, oil network 100 ~ 480 mesh. Basket strainer is mainly composed of takeover, director, filter blue, flange, flange cover, and fasteners, etc. When the liquid by supervisorInto the filter can solid impurity particles will be blocked after blue within the blue filter, and clean fluid through the blue filter, the filter outlet.

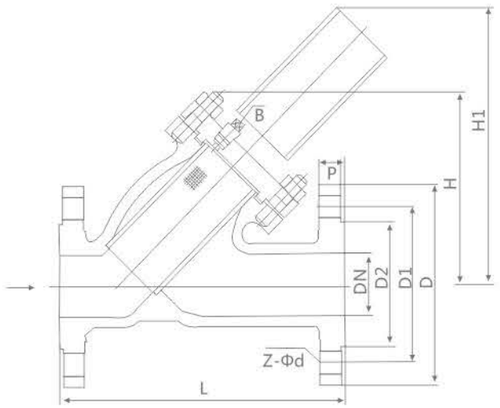

基本参数

介质温度：300(℃)
工作压差：2KG
材质：不锈钢
产品别名：Y型过滤器
适用范围：液体过滤
连接形式：法兰
类型：直角式
流动方向：单向
适用介质：水
压力环境：常压

Basic parameters

Medium temperature: 300 ℃)
Working pressure difference: 2 kg
Material: stainless steel
Product alias: Y type filter
Scope of application: liquid filtration
Connection: flange
Type: the right Angle
Flow direction: one way
Applicable medium: water
Pressure: the atmospheric pressure

产品执行标准 Production enforce standard

产品规范 Product Specification	设计规范 Design Spec	结构长度 Face to Face	连接法兰 Flange End	试验与检验 Test & Check	产品标识 Marking	供货规范 Supply
	GB/T 21637	GB/T 12221	JB/T79	JB/T 9092	GB/T 12220	JB/T 7928

产品性能规范 Chief property and specification

型号 Type	连接方式 Conjunction method	公称压力 PN(MPa)	耐压试验压力 (MPa)	工作压力 (MPa)	壳体材料 Material	过滤网材料 Strainer material	网总面积
SY4P-10	法兰Flange	1.0	1.1	1.0	灰铸铁 Gast ferrosteel	不锈钢 Stainless steel	3~4DN
SY4P-16	法兰Flange	1.6	1.76	1.6	球墨铸铁 Ductile cast iron		
SY4P-25	法兰Flange	2.5	2.75	2.5	碳钢 Carbon steel		

GB Y TYPE FILTER
国标Y型过滤器

主要零件材料 Material for main parts

零件名称Parts Name	零部件材料 Part Material					
阀体/阀盖Body/Bonnet	25	WCB	CF8	CF8M	CF3	CF3M
网架Dis/stem	25	35	1Cr18Ni9Ti	1Cr18Ni12Mo2Ti	00Cr18Ni10	00Cr17Ni14Mo2
滤网Strainet	1Cr18Ni9Ti		1Cr18Ni9Ti		00Cr18Ni10	
垫片Gasket	18-8柔性石墨 18-8/Flexible Graphite					
螺栓Bolt	35		1Cr17Ni2		1Cr18Ni9Ti	
适用温度Suitable temp	-29~+425℃		-40~+200℃		-40~+200℃	
适用介质 Suitable medium	水、油品、蒸汽 Water、Oil、Steam		硝酸类 Nitric Acid		醋酸类 Acetic Acid	

主要外形和连接尺寸 Main external and connection dimension

公称压力 PN(MPa)	公称通径 DN(mm)	尺寸(mm)						
		L	D	D1	D2	b	Z-Φd	H
1.6MPa	15	130	95	65	45	14-2	4-Φ14	60
	20	145	105	75	55	14-2	4-Φ14	70
	25	150	115	85	65	14-2	4-Φ14	70
	32	180	135	100	78	16-2	4-Φ18	75
	40	200	145	110	85	16-3	4-Φ18	90
	50	220	160	125	100	16-3	4-Φ18	105
	65	250	180	145	120	18-3	4-Φ18	150
	80	280	195	160	135	20-3	8-Φ18	175
	100	300	215	180	155	20-3	8-Φ18	200
	125	350	245	210	185	22-3	8-Φ18	205
	150	380	280	240	210	24-3	8-Φ23	260
	200	480	335	295	265	26-3	12-Φ23	300
	250	550	405	355	320	30-3	12-Φ25	380
	300	610	460	410	375	30-4	12-Φ25	410

T TYPE FILTER
T型过滤器

PROFESSIONAL TO PROVIDE SOLUTIONS
专业提供整套产品解决方案

ST 16C/ST34C-J16～J50

产品概述 Products overview：

T型过滤器是除去液体中少量固体颗粒的小型设备，可保护设备的正常工作，当流体进入置有一定规格滤网的滤筒后，其杂质被阻挡，而清洁的滤液则由过滤器出口排出，当需要清洗时，只要将可拆卸的滤筒取出，处理后重新装入即可，因此，使用维护极为方便。

技术参数 Technical parameters：

1、工作温度：≤90℃
2、公称通径：DN25—DN600mm
3、公称压力：PN≤1.6Mpa（其它工作压力可按用户要求设计）
4、法兰标准：GB81-59（也可按用户要求制造）
5、壳体材质：A3、304、304L、316、316L
6、密封材料：聚四氟乙烯、丁腈橡胶、耐油石棉胶

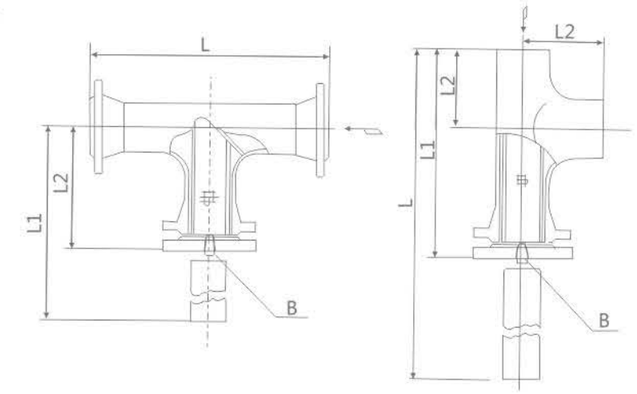

主要外形和连接尺寸 Main external and connection dimension

单位Unit:mm

公称通径 DN	L	L1	L2	B1排放口Blowdowm Tap			有效过滤面积 Strainer Area (m2)	WT（Kg）
				Ⅰ	Ⅱ	Ⅲ		
		ST34C-J16	ST-34C-J25	ST34C-J34C	ST34C-J20	ST34C-J50		
50	268	298	158	R3/8"	DN20 平面 RF	DN20 凸面 M	0.00277	13.6
65	304	337	179				0.00421	18.9
80	330	370	195.5				0.00552	24
100	382	432	225				0.0088	36
150	482	557	280				0.01696	68
200	578	678	332.5				0.0355	140
250	66	791	383				0.0529	216
300	768	918	437				0.0686	315

主要外形和连接尺寸 Main external and connection dimension

单位Unit:mm

公称通径 DN	L	L1	L2	B1排放口Blowdowm Tap			有效过滤面积 Strainer Area (m2)	WT（Kg）
				Ⅰ	Ⅱ	Ⅲ		
		ST16C-J16	ST-16C-J25	ST16C-J40	ST16C-J20	ST16C-J50		
50	402	222	64	R1/2"	DN20 平面 RF	DN20 凸面 M	0.00387	8
65	469	255	76				0.00592	12
80	512	282	89				0.00811	15
100	590	330	105				0.013	23
150	773	423	143	R3/4"			0.026	47
200	951	510	178				0.0459	98
250	1099	599	216				0.0706	154
300	1291	691	254				0.0942	232

BUTTERFLY VALVE OVERVIEW
蝶阀概述

本蝶阀采用三偏心多层次金属密封结构，主要适用于石油、天然气、化工、冶金、电厂、给排水工程等不同介质的关路上作用调节流量、截断或接通流体之用。

This butterfly valve adopts a three-eccentric multi-level metal sealing structure, Mainly suitable for oil, natural gas, chemical industry, metallurgy, electricity The adjustment of the role of different media such as factories, water supply and drainage engineering For throttling, cutting off or connecting fluid.

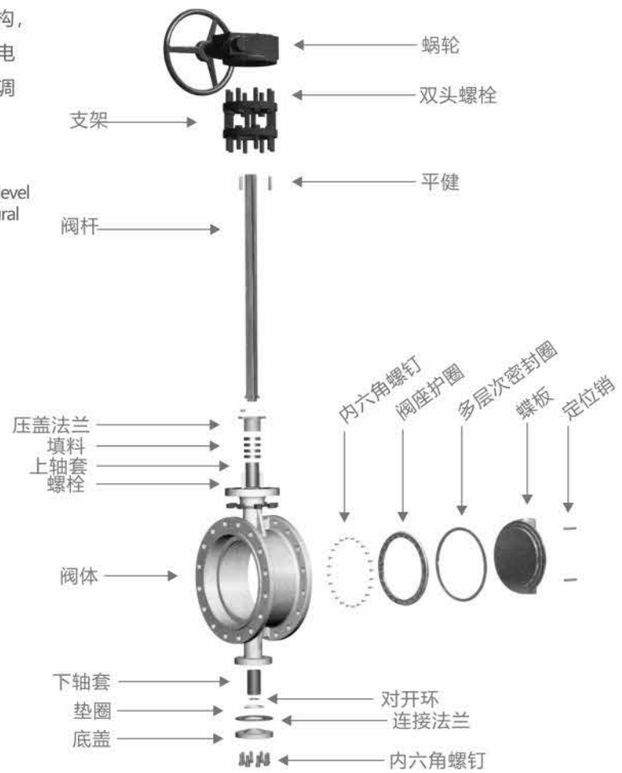

DN15~1000 | 16Mpa~100Mpa

2"-16" | Class 150~Class 2500

产品规范 Product Specification	设计规范 Design spec.	结构长度 Face to Face	连接法兰 Flange End	试验与检验 Test & Check	压力—温度 Pressure-Temp.	产品标识 Marking	供货规范 Supply
	GB/T 12234	GB/T 12221	JB/T 79	JB/T 9092	GB/T 9124	GB/T 12220	JB/T 7926
	API 600	ASME B16.10	ASME B16.5	API 598	ASME B16.34		

部件part Name	国标 /GB			美标 /ASME		
阀体Body/Bonnet	WCB	ZGCr5Mo	304	A216 WCB	A217 WC6	A351 CF8
蝶板Butterfly plate	304	304	304	304	304	304
阀杆Stem	13Cr	25Cr2MoV	304	A182 F6a	A217 WC6	A351 CF8
填料Packing	聚四氟乙烯/PTFE 柔性石墨/Flexible Graphite					
垫片Gasket	304+柔性石墨/Flexible Graphite					
螺栓Bolt	35/35CrMo	25Cr2MoV	304	A193 B7	A193 B7	A193 B8
适用温度Suitable temperature	-29~425℃	-29~550℃	-40~200℃	-29~425℃	-29~540℃	-46~425℃
适用介质Applicable medium	水、油品、蒸汽 Water,Oil,Steam	水、油品、蒸汽 Water,Oil,Steam	硝酸类 Nitric Acid	水、油品、蒸汽 Water,Oil,Steam	水、油品、蒸汽 Water,Oil,Steam	硝酸类 Nitric Acid

MANUAL FLANGE TYPE METAL HARD SEAL BUTTERFLY VALVE
D43H手动法兰式金属硬密封蝶阀

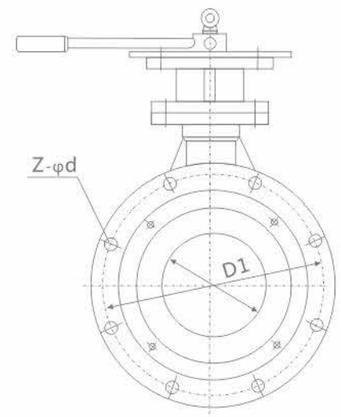

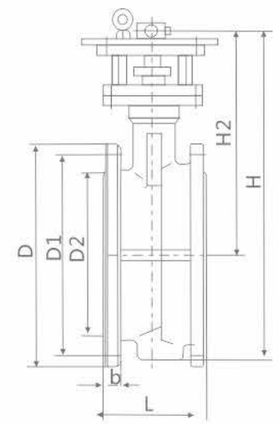

应用规范

设计、制造按GB/T12238-1989
结构长度按GB/T12221-2005
连接法兰：GB/T9113-2000
阀门检查和试验按JB/T9092-1999

Application specification

Design, manufacture：GB/T12238-1989
Length of the structure：GB/T12221-2005
Connecting flange：GB/T9113-2000
Valve inspection and test：JB/T9092-1999

D43 $^{H}_{F}$-10C.P.R连接尺寸

通径DN	L	D	D1	D2	Z-Φd	b	H	H2
50	108	165	125	99	4-18	20	340	112
65	112	185	145	118	4-18	20	360	115
80	114	200	160	132	8-18	20	380	120
100	127	220	180	156	8-18	22	410	130
125	140	250	210	184	8-18	22	460	165
150	140	285	240	211	8-22	24	490	175

D43 $^{H}_{F}$-16C.P.R连接尺寸

通径DN	L	D	D1	D2	Z-Φd	b	H	H2
50	108	165	125	99	4-18	20	340	112
65	112	185	145	118	4-18	20	360	115
80	114	200	160	132	8-18	20	380	120
100	127	220	180	156	8-18	22	410	130
125	140	250	210	184	8-18	22	460	165
150	140	285	240	211	8-22	24	490	175

D43 $^{H}_{F}$-25C.P.R连接尺寸

通径DN	L	D	D1	D2	Z-Φd	b	H	H2
50	108	165	125	99	4-18	20	340	112
65	112	185	145	118	8-18	22	360	115
80	114	200	160	132	8-18	24	380	120
100	127	235	190	156	8-22	24	425	130
125	140	270	220	184	8-26	26	480	175
150	140	300	250	211	8-26	28	520	190

D343$^{H}_{F}$-10C.P.R连接尺寸

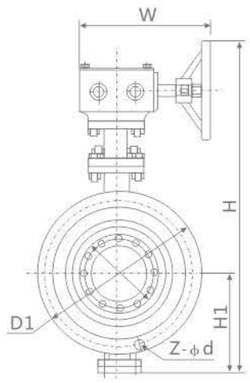

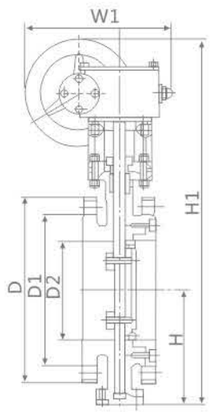

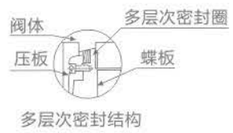

应用规范

设计、制造按GB/T12238-1989
结构长度按GB/T12221-2005
连接法兰：GB/T9113-2000
阀门检查和试验按JB/T9092-1999

Application specification

Design, manufacture：GB/T12238-1989
Length of the structure：GB/T12221-2005
Connecting flange：GB/T9113-2000
Valve inspection and test：JB/T9092-1999

通径DN	L	D	D1	D2	Z-Φd	b	H	H1	W	W1	D0
50	108	165	125	99	4-18	20	360	112	200	200	160
65	112	185	145	118	4-18	20	380	115	200	200	160
80	114	200	160	132	8-18	20	455	120	220	200	160
100	127	220	180	156	8-18	22	490	140	240	200	160
125	140	250	210	184	8-18	22	490	170	260	200	160
150	140	285	240	211	8-22	24	630	180	280	280	240
200	152	340	295	266	8-22	24	690	210	320	280	240
250	165	395	350	319	12-22	26	830	240	360	280	240
300	178	445	400	370	12-22	26	930	290	460	420	310
350	190	505	460	429	16-22	26	1010	320	500	420	310
400	216	565	515	480	16-26	26	1070	350	540	420	310
450	222	615	565	530	20-26	28	1140	380	580	420	310
500	229	670	620	582	20-26	28	1200	410	620	420	310
600	267	780	725	682	20-30	34	1340	470	660	420	310
700	292	895	840	794	24-30	34	1600	550	750	550	400
800	318	1015	950	901	24-33	36	1780	640	800	550	400
900	330	1115	1050	1001	28-33	38	1920	710	850	550	400
1000	410	1230	1160	1112	28-36	38	1960	770	1000	750	500
1200	470	1455	1380	1328	32-39	44	2360	875	1050	750	500
1400	530	1675	1590	1530	36-42	48	2530	970	800	890	600
1600	600	1915	1820	1750	40-48	52	2640	1100	800	890	600
1800	670	2115	2020	1950	44-48	56	2800	1200	830	920	700
2000	760	2325	2230	2150	48-48	60	3100	1290	850	940	700

WORM DRIVE FLANGE TYPE METAL HARD SEAL BUTTERFLY VALVE
D343H蜗轮传动法兰式金属硬密封蝶阀

D343$^{H}_{F}$-16C.P.R连接尺寸

通径DN	L	D	D1	D2	Z-Φd	b	H	H1	W	W1	D0
50	108	165	125	99	4-18	20	360	112	200	200	160
65	112	185	145	118	4-18	20	380	115	200	200	160
80	114	200	160	132	8-18	20	455	120	220	200	160
100	127	220	180	156	8-18	22	490	140	240	200	160
125	140	250	210	184	8-18	22	490	170	260	200	160
150	140	285	240	211	8-22	24	630	180	280	280	240
200	152	340	295	266	12-22	24	690	210	320	280	240
250	165	405	355	319	12-26	26	830	240	360	280	240
300	178	460	410	370	12-26	28	930	290	460	420	310
350	190	520	470	429	16-26	30	1010	320	500	420	310
400	216	580	525	480	16-30	32	1070	350	540	420	310
450	222	640	585	548	20-30	40	1140	380	580	420	310
500	229	715	650	609	20-33	44	1200	410	620	420	310
600	267	840	770	720	20-36	44	1340	470	660	420	310
700	292	910	840	794	24-36	50	1600	550	750	550	400
800	318	1025	950	901	24-39	52	1780	640	800	550	400
900	330	1125	1050	1001	28-39	54	1920	710	850	550	400
1000	410	1255	1170	1112	28-42	56	1960	770	1000	750	500
1200	470	1485	1390	1328	32-48	44	2360	875	1050	750	500
1400	530	1690	1590	1530	36-48	48	2530	970	800	890	600
1600	600	1930	1820	1750	40-56	52	2640	1100	800	890	600

D343$^{H}_{F}$-25C.P.R连接尺寸

通径DN	L	D	D1	D2	Z-Φd	b	H	H1	W	W1	D0
50	108	165	125	99	4-18	20	360	112	200	200	160
65	112	185	145	118	8-18	22	380	115	200	200	160
80	114	200	160	132	8-18	24	455	120	220	200	160
100	127	235	190	156	8-22	24	490	140	240	200	160
125	140	270	220	184	8-26	26	490	170	260	200	160
150	140	300	250	211	8-26	28	630	180	280	280	240
200	152	360	310	274	12-26	30	690	210	320	280	240
250	165	425	370	330	12-30	32	830	240	360	280	240
300	178	485	430	389	16-30	34	930	290	460	420	310
350	190	555	490	448	16-33	38	1010	320	500	420	310
400	216	620	550	503	16-36	40	1070	350	540	420	310
450	222	670	600	548	20-36	46	1140	380	580	420	310
500	229	730	660	609	20-36	48	1200	410	620	420	310
600	267	845	770	720	20-39	58	1340	470	660	420	310
700	292	960	875	820	24-42	50	1600	550	750	550	400
800	318	1085	990	928	24-48	54	1780	640	800	550	400
900	330	1185	1090	1028	28-48	58	1920	710	850	550	400
1000	410	1320	1210	1140	28-55	62	1960	770	1000	750	500

D343$^{H}_{F}$-40C.P.R连接尺寸

通径DN	L	D	D1	D2	D6	Z-Φd	b	H	H1	W	W1	D0
50	150	165	125	99	88	4-18	20	360	112	200	200	160
65	170	185	145	118	110	8-18	22	380	115	200	200	160
80	180	200	160	132	121	8-18	24	455	120	220	200	160
100	190	235	190	156	150	8-22	24	490	140	240	200	160
125	200	270	220	184	176	8-26	26	490	170	260	200	160
150	210	300	250	211	204	8-26	28	630	180	280	280	240
200	230	375	320	284	260	12-30	34	690	210	320	280	240
250	250	450	385	345	313	12-33	38	830	240	360	280	240
300	270	515	450	409	364	16-33	42	930	290	460	420	310
350	290	580	510	465	422	16-36	46	1010	320	500	420	310
400	310	660	585	535	474	16-39	50	1070	350	540	420	310

WORM GEAR DRIVE SPLINT METAL HARD SEAL BUTTERFLY VALVE

D373H蜗轮传动对夹式金属硬密封蝶阀

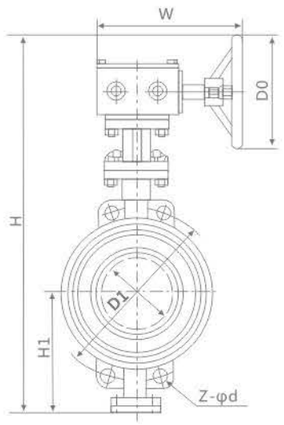

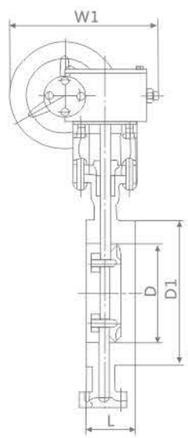

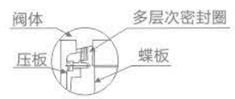

多层次密封结构

应用规范

设计、制造按GB/T12238-1989
结构长度按GB/T12221-2005
连接法兰：GB/T9113-2000
阀门检查和试验按JB/T9092-1999

Application specification

Design, manufacture：GB/T12238-1989
Length of the structure：GB/T12221-2005
Connecting flange：GB/T9113-2000
Valve inspection and test：JB/T9092-1999

D373 $^{H}_{F}$-10C.P.R连接尺寸

通径DN	L	D1	D	Z-Φd	H	H1	W	W1	D0
50	43	125	102	4-18	360	112	200	200	160
65	46	145	122	4-18	380	115	200	200	160
80	49	160	133	8-18	455	120	220	200	160
100	56	180	158	8-18	490	140	240	200	160
125	64	210	184	8-18	490	170	260	200	160
150	70	240	212	8-22	630	180	280	280	240
200	71	295	268	8-22	690	210	320	280	240
250	76	350	320	12-22	830	240	360	280	240
300	83	400	370	12-22	930	290	460	420	310
350	92	460	430	16-22	1010	320	500	420	310
400	102	515	482	16-26	1070	350	540	420	310
450	114	565	532	20-26	1140	380	580	420	310
500	127	620	585	20-26	1200	410	620	420	310
600	154	725	685	20-30	1340	470	660	420	310
700	165	840	800	24-30	1600	550	750	550	400
800	190	950	905	24-33	1780	640	800	550	400
900	203	1050	1005	28-33	1920	710	850	550	400
1000	216	1160	1110	28-36	1960	770	1000	750	500
1200	254	1380	1330	32-39	2360	875	1050	750	500
1400	279	1590	1530	36-42	2530	970	800	890	-
1600	318	1820	1750	40-48	2640	1100	800	890	-
1800	356	2020	1950	44-48	2800	1200	830	920	-
2000	406	2230	2150	48-48	3100	1290	850	940	-

WORM GEAR DRIVE SPLINT METAL HARD SEAL BUTTERFLY VALVE

D373H蜗轮传动对夹式金属硬密封蝶阀

D373 $^{H}_{F}$-16C.P.R连接尺寸

通径DN	L	D1	D	Z-Φd	H	H1	W	W1	D0
50	43	125	102	4-18	360	112	200	200	160
65	46	145	122	4-18	380	115	200	200	160
80	49	160	133	8-18	455	120	220	200	160
100	56	180	158	8-18	490	140	240	200	160
125	64	210	184	8-18	490	170	260	200	160
150	70	240	212	8-22	630	180	280	280	240
200	71	295	268	12-22	690	210	320	280	240
250	76	355	320	12-26	830	240	360	280	240
300	83	410	370	12-26	930	290	460	420	310
350	92	470	430	16-26	1010	320	500	420	310
400	102	525	482	16-30	1070	350	540	420	310
450	114	585	532	20-30	1140	380	580	420	310
500	127	650	585	20-33	1200	410	620	420	310
600	154	770	685	20-36	1340	470	660	420	310
700	165	840	800	24-36	1600	550	750	550	400
800	190	950	905	24-39	1780	640	800	550	400
900	203	1050	1005	28-39	1920	710	850	550	400
1000	216	1170	1110	28-42	1960	770	1000	750	500
1200	254	1390	1330	32-48	2360	875	1050	750	500
1400	279	1590	1530	36-48	2530	970	800	890	-
1600	318	1820	1750	40-56	2640	1100	800	890	-

D373 $^{H}_{F}$-25C.P.R连接尺寸

通径DN	L	D1	D	Z-Φd	H	H1	W	W1	D0
50	43	125	102	4-18	360	112	200	200	160
65	46	145	122	8-18	380	115	200	200	160
80	49	160	133	8-18	455	120	220	200	160
100	56	190	158	8-22	490	140	240	200	160
125	64	220	184	8-26	490	170	260	200	160
150	70	250	212	8-26	630	180	280	280	240
200	71	310	268	12-26	690	210	320	280	240
250	76	370	330	12-30	830	240	360	280	240
300	83	430	390	16-30	930	290	460	420	310
350	92	490	450	16-33	1010	320	500	420	310
400	102	550	505	16-36	1070	350	540	420	310
450	114	600	555	20-36	1140	380	580	420	310
500	127	660	610	20-36	1200	410	620	420	310
600	154	770	720	20-39	1340	470	660	420	310
700	165	875	820	24-42	1600	550	750	550	400
800	190	990	930	24-48	1780	640	800	550	400
900	203	1090	1030	28-48	1920	710	850	550	400
1000	216	1210	1140	28-56	1960	770	1000	750	500

D373 $^{H}_{F}$-40C.P.R连接尺寸

通径DN	L	D1	D	Z-Φd	H	H1	W	W1	D0
50	43	125	102	4-18	360	112	200	200	160
65	46	145	122	8-18	380	115	200	200	160
80	64	160	133	8-18	455	120	220	200	160
100	64	190	158	8-22	490	140	280	200	160
125	70	220	184	8-26	490	170	280	200	160
150	76	250	212	8-26	630	180	280	280	240
200	89	320	268	12-30	690	210	280	280	240
250	114	385	330	12-33	825	240	280	280	240
300	114	450	390	16-33	908	290	450	420	310
350	127	510	450	16-36	960	320	450	420	310
400	140	585	505	16-39	1330	350	540	437	310

02 THREADED VALVE SERIES
丝扣阀门系列

MINI BALL VALVE
迷你球阀

PROFESSIONAL TO
PROVIDE SOLUTIONS
专业提供整套产品解决方案

Features

- ◆1000PSI/PN63
- ◆Reduce Port
- ◆Investment Casting
- ◆Blow-out proof Stem
- ◆External polished
- ◆Max temperture: -25℃ to 180℃
- ◆PTFE seats & seals
- ◆Thread: ASME B1.20.1 BS21.DIN2999/259/ISO228-1, JIS B 0203, ISO7/1
- ◆Inspection Testing: API1598, EN12266

材料列表 Material list

Item	Designation	QTY	Material
1	O-ring	2	VITON
2	Stem	1	304/316
3	Bolt	1	304
4	Lever	1	ALUMINUM ALLOY
5	Body	1	CF8/CF8M
6	Cap	1	CF8/CF8M
7	Ball Seat(A)	1	PTFE
8	Ball	1	304/316
9	Ball Seat(B)	1	PTFE
10	Thrust Washer	1	PTFE

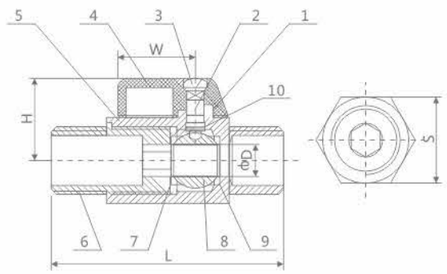

尺寸列表 Size list

Item \ Size	1/4"	3/8"	1/2"	3/4"	1"
D	8	8	9.2	12.5	15
L	50	50	58	70	83
H	26.5	26.5	28.3	31.5	34
W	22.8	22.8	22.8	22.8	22.8
S	21	21	25	31	38

Note: If the thread is taper type (NPT/BSPT), the nominal diameter is 7MM.

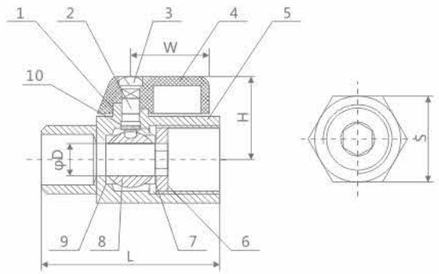

尺寸列表 Size list

Item \ Size	1/4"	3/8"	1/2"	3/4"	1"
D	8	8	9.2	12.5	15
L	39	41	46	55	65
H	26.5	26.5	28.3	31.5	34
W	22.8	22.8	22.8	22.8	22.8
S	21	21	24.5	31	38

Note: If the thread is taper type (NPT/BSPT), the nominal diameter is 7MM.

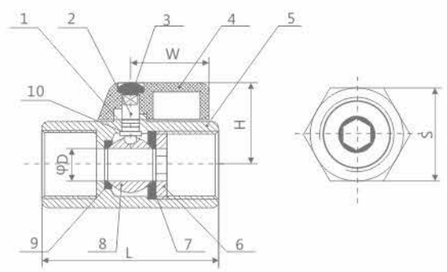

HEX STEEL BALL VALVE
六角、广式球阀

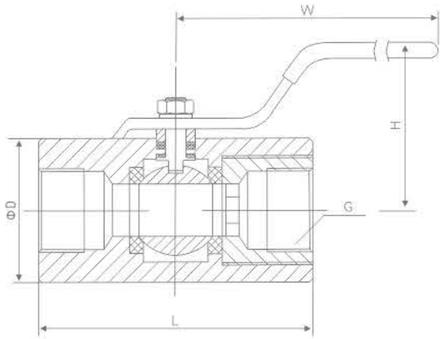

特 征：

缩径设计
工作压力：2000WOG(PN150)
工作温度：-20℃~200℃(-4° F~392° F)
1/4"-2"
防吹出阀杆
驱动方式：手动

螺纹端可按:
ANSI B1.20.1(NPT螺纹)
ISO228/1 & IS07/1(BSP、G螺纹)
DIN2999 & BS21(BSPT螺纹)

Features:

Reduced Port
W.P.: 2000WOG (PN150)
W.T.: -20℃~200℃ (-4° F~392° F)
1/4"-2"
Blow-out proof stem
Anti-static device (option)
NACE Mr0175

Thread End:
ANSI B1.20.1 (NPT)
ISO228/1 & IS07/1
DIN2999 & Bs21 (BSPT)

材料列表 Material list

No.	部件名称	Component Name	MATERLAL
1	阀体	Body	ASTM A105
2		Seytretainer	ASTM A105
3	球	Balll	ASTM A351-CF8
4	阀座	Seat	RTFE
5	垫片	Gasket	PTFE
6	阀杆	Stem	ASTM A351-CF8
7	密封环	Gland Ring	AL SL 304
8	阀杆填料	Packing	RTFE
9	弹性垫圈	Thrust Washer	RTFE
10	弹簧垫圈	Spring Washer	AISI 304
11	螺母	Nut	AISI 304
12	手柄	Handle	ALSI 201
13	手柄套	Handle Sleeve	PVC

尺寸列表 Size list

DN	d	L	W	H	D	F
1/4"	0.2	1.7	2.63	1.25	0.47	0.83
3/8"	0.28	1.86	2.63	1.33	0.48	1
1/2"	0.36	2.46	4.65	2.19	0.69	1.18
3/4"	0.49	2.75	4.65	2.32	0.88	1.42
1"	0.63	3.38	4.72	2.57	1	1.81
1-1/4"	0.79	3.69	5.75	2.91	1.09	2.17
1-1/2"	0.96	4	5.75	3.1	1.17	2.4
2"	1.26	4.5	5.98	4.72	1.16	2.95

DN	d	L	W	H	D	F
8	5	43.2	66.7	31.8	12	21
10	7	47.2	66.7	33.9	12.2	25.4
15	9.2	62.5	118	55.5	17.4	30
20	12.5	69.9	118	59	22.3	36
25	16	85.9	120	65.4	25.5	46
32	20	93.7	146	74	27.8	55
40	24.5	101.6	146	78.7	29.6	61
50	32	114.3	152	120	29.4	75

1-PC THREADED BALL VALVE
1-PC 内螺纹球阀

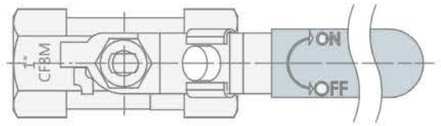

PRODUCTS STANDARD
- ♦Blow-Out Proof Stem 防脱出阀杆
- ♦Investment Casting Body 精密铸造阀体
- ♦All Kinds Of Thread Available 各种标准螺纹
- ♦Locking Device Handle Available 带锁手柄选配
- ♦Reduce port 缩径
- ♦Thread Acc H 螺纹标准：ANSI B1.20.1 BS 21, DIN 2999, ISO 7-1
- ♦Inspection & Testing Acc 检测标准：API 598
- ♦Seat: PTFE.Glass filled PTFE Carbon filled PTFE available

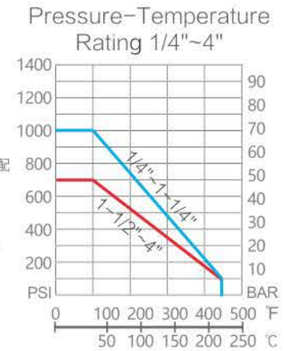

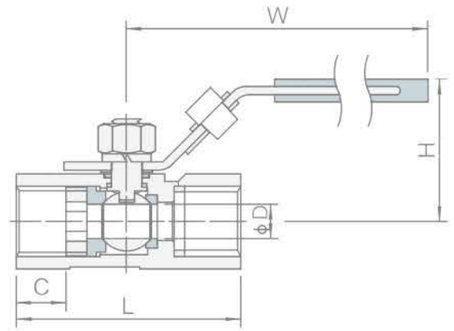

Size	Φd	L	H	W	C	Torque N.M	End
1/4"	5	40	28	75	10	3	BSPT NPT BSPP ...
3/8"	7	45	31	90	10.5	3	
1/2"	9	57	34	95	13.5	3	
3/4"	12	60	43	95	14	4.5	
1"	15	72	52	111	16.5	5	
1-1/4"	20	78	52	124	19	7	
1-1/2"	25	89	65	139	19	8	
2"	32	102	70	152	23.5	16	
2-1/2"	38	126	95	200	31.5	21	
3"	48	150	102	200	32	26	
4"	65	192	133	250	44	40	

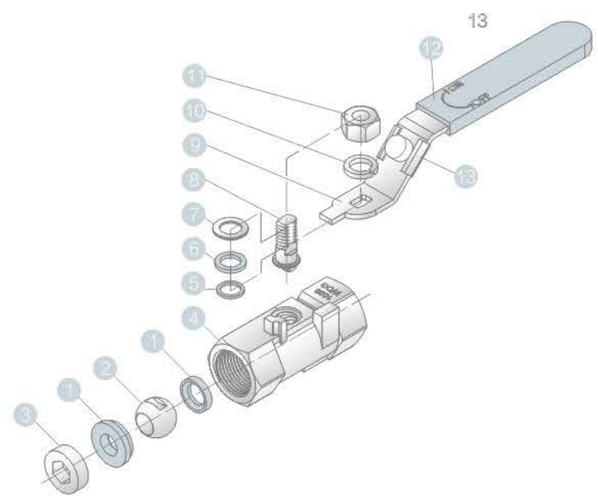

主要构件材料 Main component material

Item No.	Part Name	Material		
1	Seat阀座	PTFE		
2	Ball阀球	SS316	SS304	
3	Cap Plug压盖	CF8M	CF8	
4	Body阀体	CF8M	CF8	WCB
5	Thrust Washer垫圈	PTFE		
6	Stem Packing密封圈	PTFE		
7	Gland Ring垫圈	SS304		
8	Stem阀杆	SS316	SS304	
9	Handle手柄	SS201		
10	Spring Washer弹簧垫圈	SS304		
11	Stem Nut螺母	SS304		
12	Handle Cover手柄皮套	Plastic		
13	Locking Device锁定装置	SS201		

2-PC THREADED BALL VALVE
2-PC 内螺纹球阀

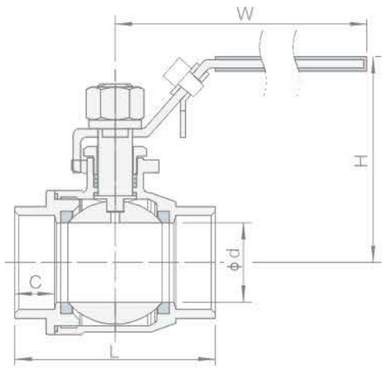

PRODUCTS STANDARD
- Blow-Out Proof Stem 防爆阀杆
- Investment Casting Body 精密铸造阀体
- Full Port 全通径设计
- All Kinds Of Thread Available 各种螺纹标准
- Locking Device Handle Available 带锁手柄选配
- Thread Acc 螺纹标准：ANSI B1.20.1
  BS 21, DIN 2999, ISO 7-1
- Inspection & Testing Acc 检测标准：API 598
- Seat: PTFE.Glass filled PTFE Carbon filled PTFE available

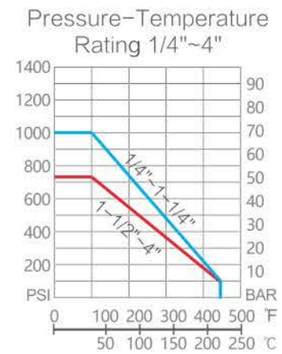

Size	Φd	L	H	W	C	Torque N.M	End
1/4"	10.5	48	51.5	100	10	4	BSPP BSPT NPT PT DIN ...
3/8"	10.5	46	51.5	100	10	4	
1/2"	14	58	57.5	100	12.5	5	
3/4"	19	64	64.5	120	13	7	
1"	24	76	68	120	15.5	9	
1-1/4"	31	87	79.5	150	17.5	16	
1-1/2"	38	96	90.5	170	18	23	
2"	48	114	98	170	18	26	
2-1/2"	64	142	122	250	24	50	
3"	76	164	132	250	27.5	86	
4"	98	197	163	300	28	118	

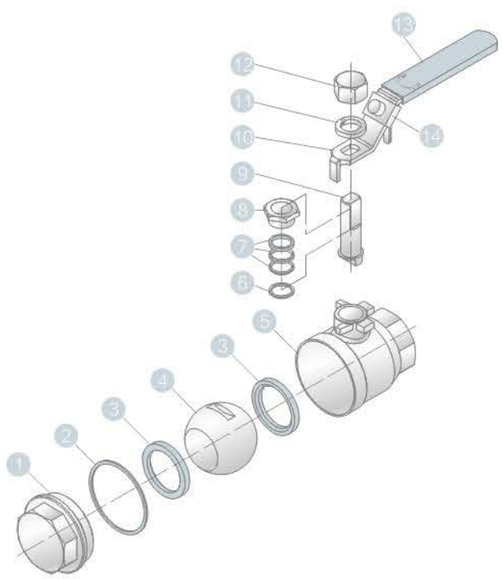

主要构件材料 Main component material

Item No.	Part Name	Material		
1	Cap阀盖	CF8M	CF8	WCB
2	Body Gasket垫圈	PTFE		
3	Seal Seat阀座	PTFE	R-PTFE	
4	Ball阀球	SS316	SS304	
5	Body阀体	CF8M	CF8	WCB
6	Thrust Washer垫圈	PTFE		
7	Stem Packing填料密封	PTFE		
8	Gland Nut止动螺母	SS304		
9	Stem阀杆	SS316	SS304	
10	Handle手柄	SS201		
11	Spring Washer弹簧垫圈	SS304		
12	Stem Nut阀杆螺母	SS304		
13	Handle Cover手柄皮套	Plastic		
14	Locking Device锁定装置	SS201		

2-PC HIGH PRESSURE BALL VALVE WITH INTERNAL THREAD
2-PC 高压内螺纹球阀

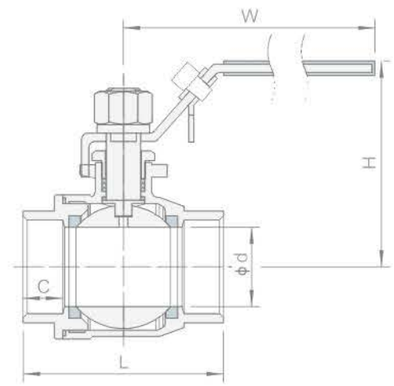

PRODUCTS STANDARD
- Blow-Out Proof Stem 防脱出阀杆
  Investment Casting Body 精密铸造阀体
  Full Port 全通径设计
  2000PSI, PN120
- All Kinds Of Thread Available 各种螺纹标准
  Locking Device Handle Available 带锁手柄选配
  Design Acc: ASME B16.34 设计标准: ANSI B16.34
- Thread Acc 螺纹标准: ANSIB1.20. 1
  BS 21, DIN 2999, ISO 7-1
- Inspection & Testing Acc 检测标准: API 598
- Seat:PTFE.Glass filled PTFE Carbon filled PTFE available

Size	Φd	L	H	W	C	Torque N.M	End
1/4"	10.5	58	58	100	11	4	BSPP BSPT NPT DIN ...
3/8"	10.5	58	58	100	12	4	
1/2"	15	65	62.5	120	13.5	5	
3/4"	20	73	67	135	14.5	7	
1"	25	82	80.5	160	17.5	9	
1-1/4"	32	92	85.5	160	19	16	
1-1/2"	38	109	102	180	21	23	
2"	48	122	110	180	23	26	

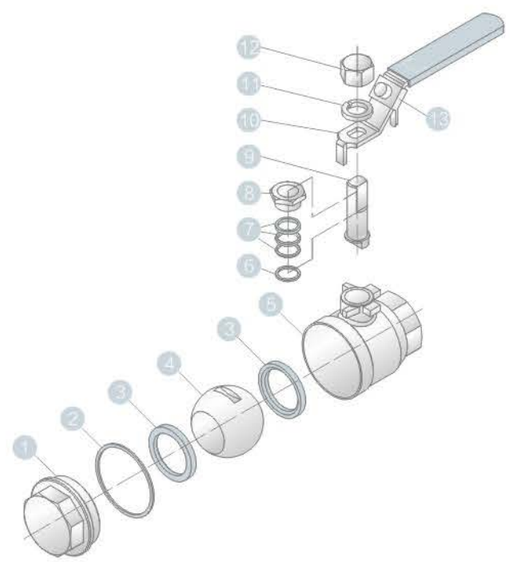

主要构件材料 Main component material

Item No.	Part Name	Material		
1	Cap阀盖	CF8M	CF8	WCB
2	Body Gasket垫圈	PTFE		
3	Seal Seat阀座	PTFE	R-PTFE	
4	Ball阀球	SS316	SS304	
5	Body阀体	CF8M	CF8	WCB
6	Thrust Washer垫圈	PTFE		
7	Stem Packing填料密封	PTFE		
8	Gland Nut止动螺母	SS304		
9	Stem阀杆	SS316	SS304	
10	Handle手柄	SS201		
11	Spring Washer弹簧垫圈	SS304		
12	Stem Nut阀杆螺母	SS304		
13	L Ocking Device锁定装置	SS201		

2-PC THREADED BALL VALVE (WITH THE PLATFORM)
2-PC 内螺纹带平台球阀

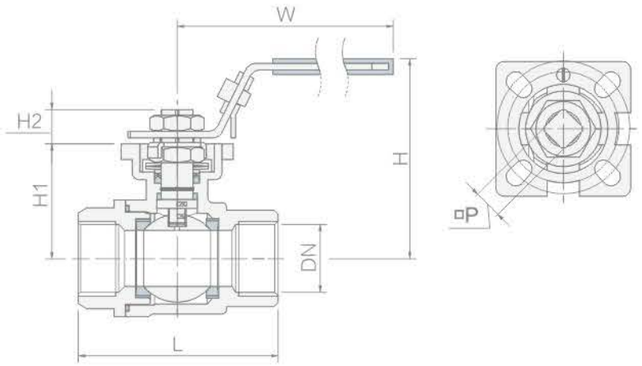

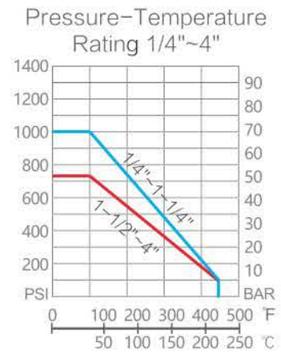

PRODUCTS STANDARD
- Blow-Out Proof Stem防脱出阀杆
- Investment Casting Body精密铸造阀体
- Full Port全通径设计
- ISO5211 Dircet Mounting pad直装平台设计
- Locking Device Handle Available带锁手柄选配
- Design Acc设计标准: ASME B16.34
- Thread Acc螺纹标准: ANSI B1.20.1、BS 21 DIN 2999 ISO 7-1
- Inspection & Testing Acc检测标准: API 598
- Seat: PTFE.Glass filled PTFE Carbon filled PTFE available

Size	DN	L	H	H1	H2	W	□P	Torque N.M	ISO5211
1/4"	10	50	57	30	7.5	110	9	4	F03/F04
3/8"	12	50	57	30	7.5	110	9	4	F03/F04
1/2"	15	60	65	37	8	110	9	5	F03/F04
3/4"	20	70	67	40	8	110	9	7	F03/F04
1"	25	90	80	49	10	130	11	9	F04/F05
1-1/4"	32	95	83	53	10	160	11	16	F04/F05
1-1/2"	38	106	99	62	14	185	14	21	F05/F07
2"	48	120	107	70	14	185	14	25	F07/F10
2-1/2"	65	160	165	93	18.5	250	17	48	F07/F10
3"	78	180	180	106	18.5	250	17	82	F07/F10
4"	98	200	200	126	18.5	310	19	113	F07/F10

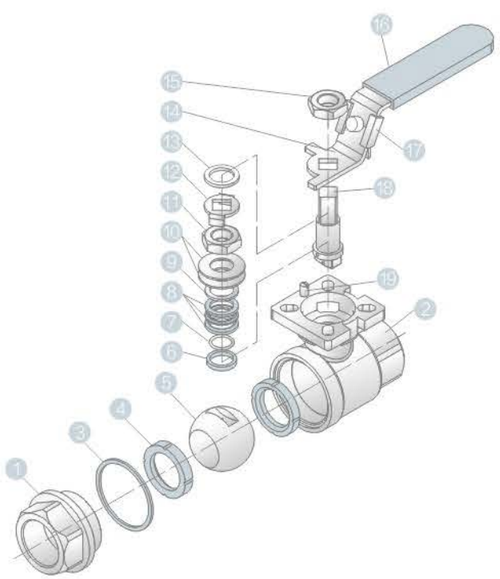

主要构件材料 Main component material

Item No.	Part Name	Material		
1	Cap阀盖	CF8M	CF8	WCB
2	Body阀体	CF8M	CF8	WCB
3	Seal Gasket垫圈	PTFE		R-PTFE
4	Seat阀座	PTFE		R-PTFE
5	Ball球体	SS316		SS304
6	Thrust Washer垫圈	PTFE		
7	O-Ring O型圈	VITON		
8	Stem Packing填料密封	PTFE		
9	Gland压套	SS304		
10	Spring Washer蝶簧	SS304		
11	Gland Nut止动螺母	SS304		
12	Stop Washer止动垫圈	SS304		
13	Gland压套	SS304		
14	Handle手柄	SS201		
15	Stem Nut 阀杆螺母	SS304		
16	Handle Cover手柄皮套	PLASTIC		
17	Locking Device锁定装置	SS201		
18	Stem阀杆	SS316		SS304
19	Locking Bolt定位螺栓	SS304		

2- PC ECONOMY INSIDE THREADED BALL VALVE
2-PC 经济型内螺纹球阀

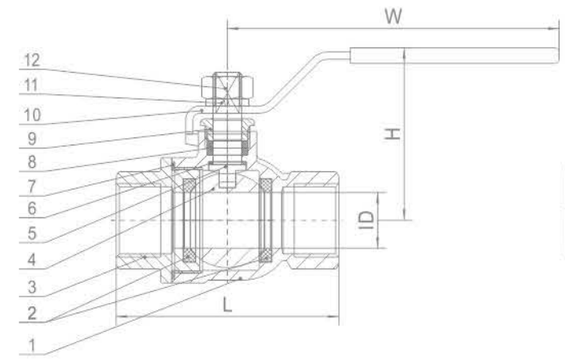

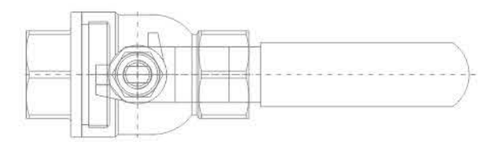

特征：

通径设计
工作压力：600PSI(PN40)
工作温度：-20℃~250℃(-4° F~482° F)
1/4"-4"
硅溶胶阀体及阀盖/防吹出阀杆
驱动方式：手动

螺纹端可按:
ANSI B1.20.1(NPT螺纹)
ISO228/1 & DIN259(BSP、G螺纹)
DIN2999 & BS21(BSPT螺纹)

Features:

Full Port
W.P.: 600PSI(PN63)
W.T.: -20℃~250℃(-4° F~482° F)
1/4"-4"
Investment Casting Body & Cap
Blow-Out Proof Stem
Type of Drive: Manual

Thread End:
ANSI B1.20.1(NPT)
ISO228/1 & DIN259(G)
DIN2999 & BS21(BSPT)

材料列表 Material list

NPS	部件名称	Component Name	材料Material		
1	阀体	Body	CF8	CF8	WCB
2	阀座	Seat	PTFE	PTFE	PTFE
3	阀盖	Bonnet	CF8	CF8	WCB
4	球	Ball	SS304	SS304	SS304
5	阀杆	Stem	SS304	SS304	SS304
6	垫片	Gasket	PTFE	PTFE	PTFE
7	弹性垫圈	Seal Ring	PTFE	PTFE	PTFE
8	阀杆填料	Packing	PTFE	PTFE	PTFE
9	填料压盖	Packing Gland	SS304	SS304	SS202
10	手柄	Handle	SS301	SS301	SS202
11	弹簧垫圈	Spring Washer	SS304	SS304	SS202
12	六角螺母	Hex Nut	SS304	SS304	SS202
13	锁片	Lock	SS301	SS301	SS202

尺寸列表 Size list

NPS	DN	ID	L	H	W
1/4"	8A	11.5	47	50	82
3/8"	10A	12.5	47	50	82
1/2"	15A	15	57	53	99
3/4"	20A	20	64	58	99
1"	25A	25	76.5	67	115
1-1/4"	32A	32	86	73	128
1-1/2"	40A	38	92	85	155
2"	50A	50	112	96	165

3-PC
BALL VALVE
3-PC 球阀

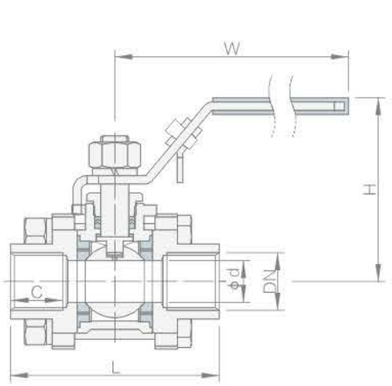

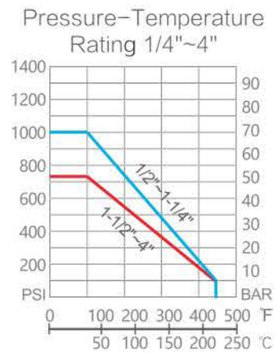

PRODUCTS STANDARD
- Blow-Out Proof Stem 防脱出阀杆
- Investment Casting Body 精密铸造阀体
- Full Port 全通径设计
- Locking Device Available 带锁手柄
- Thread Acc 螺纹标准: ANSI B1.20.1
  BS 21, DIN 2999, ISO 7-1
- Inspection & Testing Acc 检测标准: API 598
- Seat: PTFE.Glass filled PTFE
  Carbon filled PTFE available

Size	DN	L	L1	H	W	C
1/4"	8	63	63	54	100	13
3/8"	10	63	63	54	100	13
1/2"	15	63	65	58.5	100	13.5
3/4"	20	70	76	64.5	120	14.5
1"	25	82	86	68	120	17
1-1/4"	32	92	98	79.5	150	18.5
1-1/2"	40	104	114	90.5	170	19
2"	50	115	132	98	170	22.5
2-1/2"	65	190	164	123	210	29
3"	80	205	182	133.5	250	29.5
4"	100	270	235	162.5	300	33

L1=Butt Welding End length

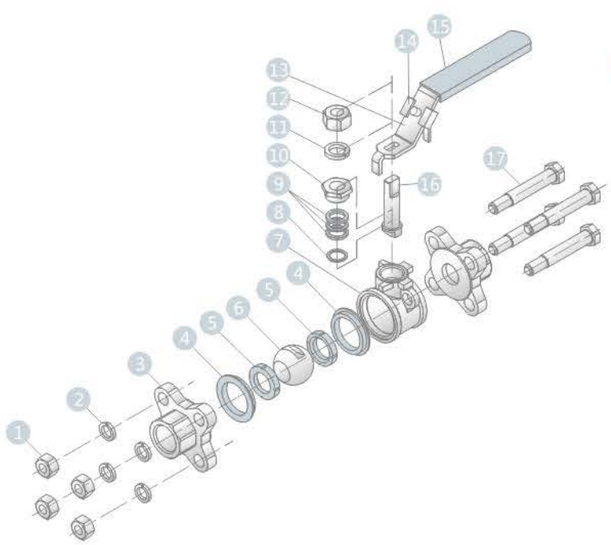

主要构件材料 Main component material

Item No.	Part Name	Material		
1	Nut 螺母	A2-70		
2	Spring Washer 弹簧垫片	SS304		
3	Cap 阀盖	CF8M	CF8	WCB
4	Body Gasket 垫圈	PTFE	R-PTFE	
5	Seal Seat 阀座	PTFE	R-PTFE	
6	Ball 阀球	SS316	SS304	
7	Body 阀体	CF8M	CF8	WCB
8	Thrust Washer 垫圈	PTFE		
9	Stem Packing 填料密封	PTFE		
10	Gland Nut 止动螺母	SS304		
11	Spring Washer 弹簧垫圈	SS304		
12	Stem Nut 阀杆螺母	SS304		
13	Handle 手柄	SS201		
14	Locking Device 锁定装置	SS201		
15	Handle Cover 手柄皮套	Plastic		
16	Stem 阀杆	SS316	SS304	
17	Bolt 螺栓	S2-70		

3-PC THREADED BALL VALVE
(WITH THE PLATFORM)
3-PC 内螺纹带平台球阀

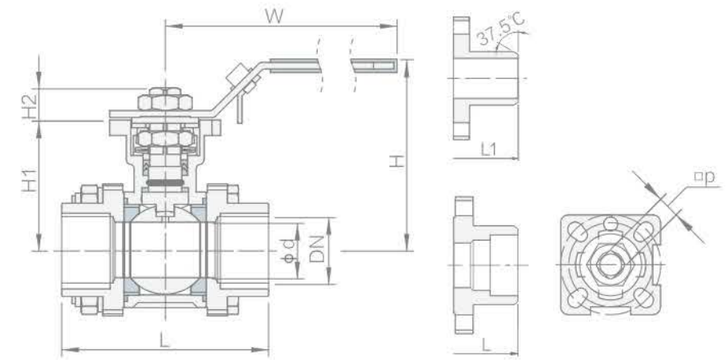

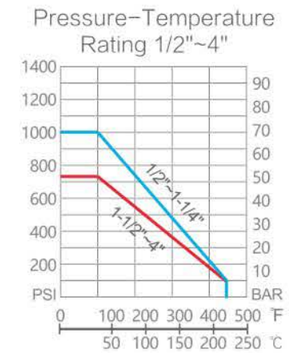

PRODUCTS STANDARD
- Blow-Out Proof Stem防脱出阀杆
- Investment Casting Body精密铸造阀体
- Full Port全通径设计
- ISO5211 Dircet Mounting pad直装式平台
- Locking Device Handle Available带锁手柄
- Design Acc设计标准: ASME B16.34
- Thread Acc螺纹标准: ANSI B1.20.1 BS 21
  DIN 2999 ISO 7-1
- Inspection & Testing Acc检测标准: API 598
- Seat: PTFE.Glass filled PTFE Carbon filled PTFE available

Butt Welding End Soket Welding End

Size	DN	L	L1	H	H1	H2	W	□P	A	Torque N.M	ISO5211
1/2"	15	75	75	70	40	7	120	9	22.5	5	F03/F04
3/4"	20	80	90	80	50	9	120	9	27	7	F03/F04
1"	25	90	100	90	57	11	135	11	34.5	10	F04/F05
1-1/4"	32	110	110	95	61	11	150	11	43	16	F04/F05
1-1/2"	40	120	125	105	76	14	185	14	49	22	F05/F07
2"	48	140	150	112	84	14	185	14	62	27	F05/F07
2-1/2"	65	185	190	174	100	16	248	17	76.5	49	F07/F10
3"	80	205	220	185	111	16	248	17	92	83	F07/F10
4"	100	240	270	205	130	16.5	310	19	115.5	115	F07/F10

L1=Butt Welding End length

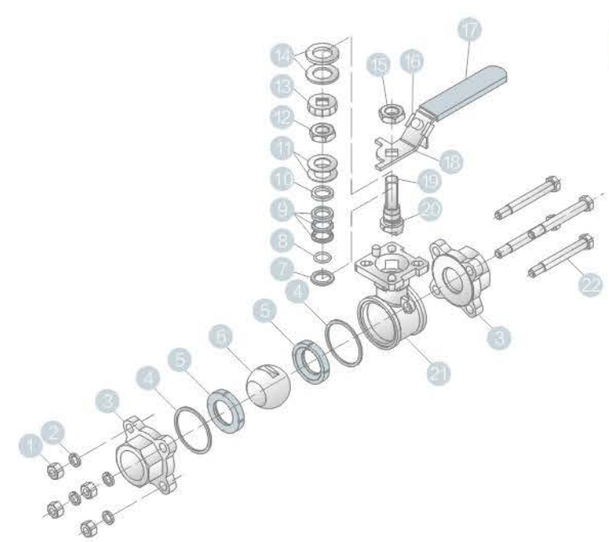

主要构件材料 Main component material

Item No.	Part Name	Material		
1	Nut 螺母	SS304		
2	Spring Washer 弹簧垫圈	SS304		
3	Cap 阀盖	CF8M	CF8	WCB
4	Body Gasket垫圈	PTFE	R-PTFE	
5	Seal Seat 阀座	PTFE	R-PTFE	
6	Ball 球	SS316	SS304	
7	Thrust Washer 垫圈	PTFE		
8	O-Ring O型圈	VITON		
9	Stem V-Ring Packing 阀杆V型密封	PTFE	R-PTFE	
10	Gland 压套	SS304		
11	Belleville Washer 蝶簧	SS304		
12	Gland nut 止动螺母	SS304		
13	Stop Washer 止动垫圈	SS304		
14	Gland 压套	SS304		
15	Stem Nut 阀杆螺母	SS304		
16	Locking Device 锁定装置	SS304		
17	Handle Cover 手柄皮套	PLASTIC		
18	Handle 手柄	SS201		
19	Stem 阀杆	SS316	SS304	
20	Thrust Gasket 止推垫片	PTFE		
21	Body 阀体	CF8M	CF8	WCB
22	Bolt 螺栓	SS304		

3-PC HIGH PRESSURE BALL VALVE WITH INTERNAL THREAD

3-PC 高压内螺纹球阀

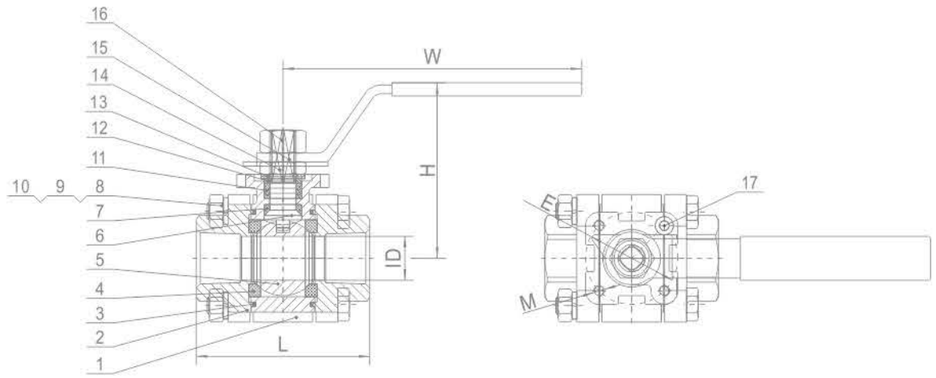

特 征：

通径设计
工作压力：2000PSI(PN126)
工作温度：-20℃~250℃(-4° F~482° F)
1/4"-2"
硅溶胶阀体及阀盖
防吹出阀杆
驱动方式：手动

螺纹端可按:
ANSI B1.20.1(NPT螺纹)
ISO228/1 & DIN259(BSP、G螺纹)
DIN2999 & BS21(BSPT螺纹)

Features:

Full Port
W.P.: 2000PSI(PN126)
W.T.: -20℃~250℃(-4° F~482° F)
1/4"-2"
Investment Casting Body & Cap
Blow-Out Proof Stem
Type of Drive: Manual

Thread End:
ANSI B1.20.1(NPT)
ISO228/1 & DIN259(G)
DIN2999 & BS21(BSPT)

材料列表 Material list

No	部件名称	Component Name	材料Material		
1	阀体	Body	CF8M	CF8M	CF3M
2	阀盖	Bonnet	CF8M	CF8M	CF3M
3	弹性垫圈	Seal Ring	PTFE	PTFE	PTFE
4	阀杆	Seat	TFM1600	TFM1600	TFM1600
5	球	Ball	SS316	SS304	SS316L
6	阀杆	Stem	SS316	SS304	SS316L
7	弹性垫圈	Stem Seal Ring	TFM1600	TFM1600	TFM1600
8	吊环螺钉	Bolt	SS304	SS304	SS304
9	六角螺母	Hex Nut	SS304	SS304	SS304
10	弹簧垫圈	Spring Washer	SS304	SS304	SS304
11	阀杆填料	Packing	PTFE	PTFE	PTFE
12	填料压盖	Packing Gland	SS301	SS301	SS301
13	弹性蝶簧	Belleville Washer	SS304	SS304	SS304
14	六角螺母	Hex Nut	SS301	SS301	SS301
15	手柄	Handle	SS301	SS301	SS301
16	六角螺母	Hex Nut	SS301	SS301	SS301
17	定位销钉	Stop Bolt	SS301	SS301	SS301

尺寸列表 Size list

NPS	DN	ID	L	H	W	E	M
1/4"	8	10.6	55	76	135	42	M5
3/8"	10	12.7	60	76	135	42	M5
1/2"	15	15	75	83	135	42	M5
3/4"	20	20	80	83	135	42	M5
1"	25	25	90	98	170	50	M6
1-1/4"	32	32	110	103	170	50	M6
1-1/2"	40	38	120	110	200	70	M8
2"	50	50	140	119	200	70	M8

3-PC STAINLESS STEEL QUICK ASSEMBLY BALL VALVE

3-PC 不锈钢快装球阀

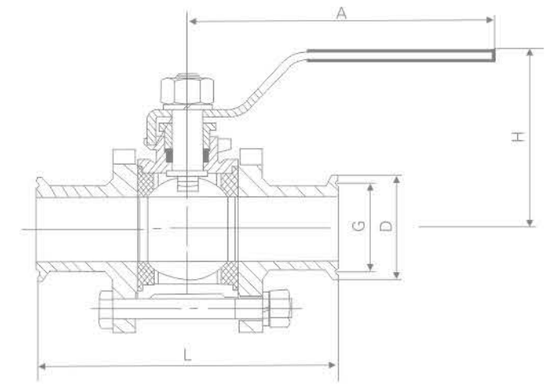

特 征：

通径设计
工作压力：1000PSI(PN63)
工作温度：-20℃~250℃(-4° F~482° F)
1/4"-4"
硅溶胶阀体及阀盖
防吹出阀杆
手柄可选带锁装置
驱动方式：手动、气动、电动

Features:

Full Port
W.P.: 1000PSI(PN63)
W.T.: -20℃~250℃(-4° F~482° F)
1/4"-4"
Investment Casting Body & Cap
Blow-Out Proof Stem
Locking Device
Type of Drive: Manual, Pneumatic, Electric

材料列表 Material list

No	部件名称	Component Name	Q81F-25P, 40	Q81F-25P, 40P	Q81F-25P, 40R
1	阀体	Body	WCB	ZG1Cr18Ni9Ti/CF8	ZG1Cr18Ni12Mo2Ti/CF8M
2	球	Ball	1Cr18Ni9Ti/304	1Cr18Ni9Ti/304	1Cr18Ni12Mo2Ti/316
3	阀杆	Stem	1Cr1 8Ni9Ti/304	1Cr18Ni9Ti/304	1Cr18Ni12Mo2Ti/316
4	密封圈	Sealing	聚四氟乙烯Polytetrafluoroethlene		
5	填料	Packing	聚四氟乙烯Polytetrafluoroethlene		

主要外形尺寸 Main dimensions

G	DN	D	L	H	A
1/2"	15	34	95	68	125
3/4"	20	50.5	105	70	125
1"	25	50.5	115	80	145
1-1/4"	32	50.5	125	84	145
1-1/2"	40	50.5	135	93	205
2"	50	64	150	100	205
2-1/2"	65	91	190	142	250
3"	80	106	220	155	250

THREE WAY INTERNAL THREAD WITH FLAT BALL VALVE
三通内螺纹带平台球阀

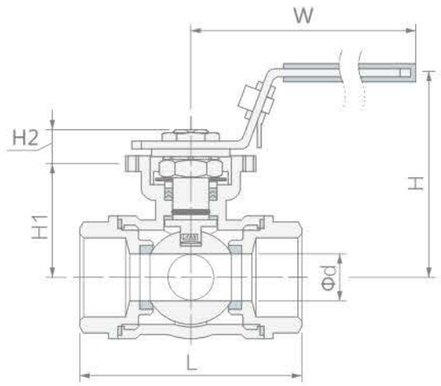

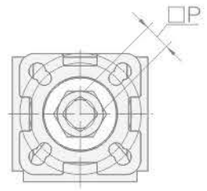

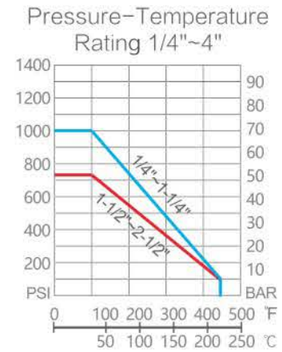

PRODUCTS STANDARD
- Blow-Out Proof Stem 防脱出阀杆
- Investment Casting Body 精密铸造阀体
- Reduce Port 缩径设计
- L/T Port Upon Request L 和 T 型设计
- ISO 5211 Direct Mounting Pad 直装型平台设计
- Locking Device Handle Available 带锁手柄选配
- Design Acc设计标准: ASME B16.34 .
- Thread Acc螺纹标准: ANSI B1.20.1
  BS 21 DIN 2999 ISO 7-1
- Inspection & Testing Acc 检测标准: API598
- Seat: PTFE.Glass flled PTFE
  Carbon flled PTFE available

Size	□d	L	H	H1	H2	W	□P	Torque N.M	ISO5211
1/4"	12	68	71	39	9	120	9	5	F03/F04
3/8"	12	68	71	39	9	120	9	7	F03/F04
1/2"	12	68	71	39	9	120	9	9	F03/F04
3/4"	15	88	74	42.5	9	120	9	10	F03/F04
1"	20	90	90	49	11	135	11	16	F04/F05
1-1/4"	25	105	95	50	11	187	11	22	F04/F05
1-1/2"	32	135	99	63.5	14	187	14	49	F05/F07
2"	38	149	108	77	14	187	14	83	F05/F07

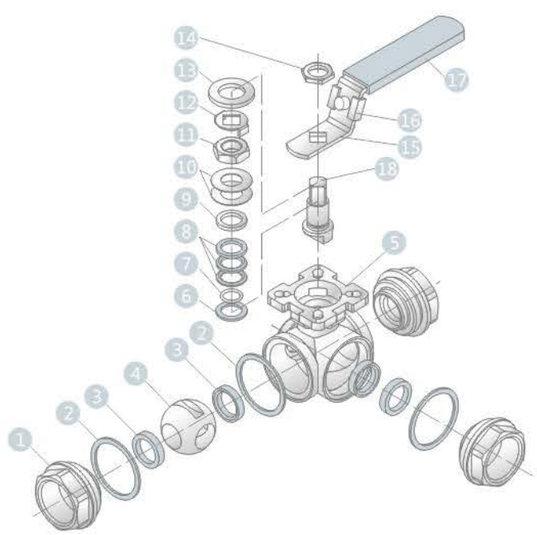

主要构件材料 Main component material

Item No.	Part Name	Material		
1	Cap 阀盖	CF8M	CF8	WCB
2	Body Gasket 阀体密封	PTFE		
3	Seat 阀座	PTFE	R-PTFE	
4	Ball 阀球	SS316	SS304	
5	Body 阀体	PTFE	R-PTFE	
6	Thrust Washer 密封垫圈	PTFE		
7	O-Ring O型圈	VITON		
8	Packing 填料	PTFE		
9	Gland 压套	SS304		
10	Belleville Washer 蝶簧	SS301		
11	Gland Nut 止动螺母	SS304		
12	Stop Washer 紧定垫圈	SS304		
13	Gasket 垫圈	SS304		
14	Stem Nut 阀杆螺母	SS304		
15	Handle 手柄	SS201		
16	Locking Device 锁定装置	SS201		
17	Handle Cover 手柄皮套	PLASTIC		
18	Stem 阀杆	SS316	SS304	

INNER REBAR GATE VALVE
内螺纹钢制闸阀

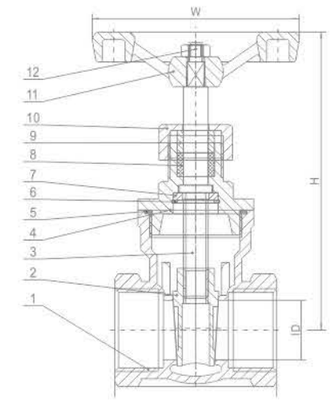

特征：

通径设计
工作压力：200PSI(PN16)
工作温度：-20℃~250℃(-4° F~482° F)
1/4"-3"
硅溶胶阀体及阀盖
防吹出阀杆

螺纹端可按:
ANSI B1.20.1(NPT螺纹)
ISO228/1 & DIN259(BSP、G螺纹)
DIN2999 & BS21(BSPT螺纹)

Features:

Full Port:
W.P.: 200PSI(PN16)
W.T.: -20℃~250℃(-4° F~482° F)
1/4"-3"
Investment Casting Body & Cap
Blow-Out Proof Stem
Type of Drive: Manual

Thread End:
ANSI B1.20.1(NPT)
ISO228/1 & DIN259(G)
DIN2999 & BS21(BSPT)

材料列表 Material list

NPS	部件名称	Component Name	材料Material	
1	阀体	Body	CF8M	Cf8
2	阀板	Disc	CF8M	CF8
3	阀杆	Stem	SS316	SS304
4	阀盖	Bonnet	CF8M	CF8
5	密封圈	Seal Ring	PTFE	PTFE
6	弹性垫圈	Snap Spring	SS316	SS304
7	垫片	Gasket	SS316	SS304
8	填料	Packing	PTFE	PTFE
9	填料压盖	Packing Gland	SS304	SS304
10	压盖螺母	Gland Nut	SS304	SS304
11	手轮	Handwhee	HT(C.R)	HT(C.R)
12	六角螺母	Hex Nut	SS304	SS304

尺寸列表 Size list

DN	NPS	ID	L	H	W
15	1/2"	14	51	85	72
20	3/4"	19	57	92	72
25	1"	24	63	105	78
32	1-1/4"	30	73	138	100
40	1-1/2"	37	75	145	100
50	2"	48	88	162	100

INNER REBAR GLOBE VALVE
内螺纹钢制截止阀

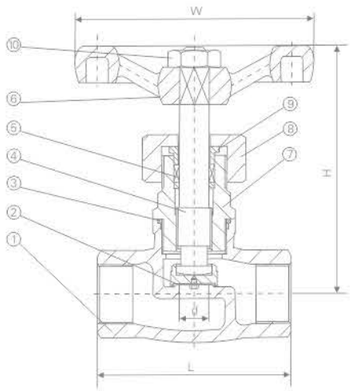

特 征：

通径设计
工作压力：200PSI(PN16)
工作温度：-20℃~250℃(-4° F~482° F)
1/4"-3"
硅溶胶阀体及阀盖
防吹出阀杆

螺纹端可按:
ANSI B1.20.1(NPT螺纹)
ISO228/1 & DIN259(BSP、G螺纹)
DIN2999 & BS21(BSPT螺纹)

Features:

Full Port
W.P.: 200PSI(PN16)
W.T.: -20℃~250℃(-4° F~482° F)
1/4"-3"
Investment Casting Body & Cap
Blow-Out Proof Stem
Type of Drive: Manual

Thread End:
ANSI B1.20.1(NPT)
ISO228/1 & DIN259(G)
DIN2999 & BS21(BSPT)

材料列表 Material list

No.	部件名称	Component Name	材料Material	
1	阀体	Body	CF8M	CF8
2	阀瓣	Disc	CF8M	CF8
3	密封圈	Seal Ring	SS316	SS304
4	阀杆	Stem	SS316	SS304
5	填料	PTFE	PTFE	
6	手轮	Handwheel	HT(C.R.)	
7	阀盖	Bonnet	CF8M	CF8
8	压盖螺母	Gland Nut	SS202	
9	填料压盖	Packing Gland	SS202	
10	螺母	Nut	SS202	

尺寸列表 Size list

ID	NPS	H	L	W
14	1/2"	90	60	73
17	3/4"	101	70	73
23	1"	110	80	80
28	1-1/4"	125	89	80
35	1-1/2"	143	105	100
45	2"	170	119	110

INTERNAL THREAD CHECK VALVE
内螺纹止回阀

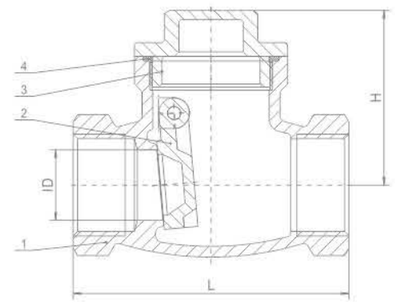

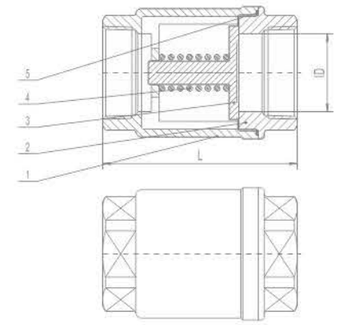

特 征：

通径设计
旋启式
工作压力：200PSI(PN16)
工作温度：-20℃~250℃(-4° F~482° F)
1/4"-4"
硅溶胶阀体及阀盖
防吹出阀杆

螺纹端可按:
ANSI B1.20.1(NPT螺纹)
ISO228/1 & DIN259(BSP、G螺纹)
DIN2999 & BS21(BSPT螺纹)

Features:

Full Port
Swing Type
W.P.: 200PSI(PN16)
W.T.: -20℃~250℃(-4° F~482° F)
1/4"-4"
Investment Casting Body & Cap
Blow-Out Proof Stem

Thread End:
ANSI B1.20.1(NPT)
ISO228/1 & DIN259(G)
DIN2999 & BS21(BSPT)

材料列表 Material list

No.	部件名称	Component Name	材料Material	
1	阀体	Body	CF8M	CF8
2	阀瓣	Disc	CF8M	CF8
3	阀盖	Bonnet	CF8M	CF8
4	密封圈	Seal Ring	PTFE	PTFE

尺寸列表 Size list

NPS	DN	ID	L	H
1/2"	15	15	66	42
3/4"	20	19	80	50
1"	25	24	90	59
1-1/4"	32	30	102	60
1-1/2"	40	37	118	65
2"	50	46	137	74
2-1/2"	65	65	163	92
3"	80	80	190	104
4"	100	100	240	139

特 征：

通径设计
升降式
工作压力：1000PSI(PN63)
工作温度：-20℃~250℃(-4° F~482° F)
1/4"-2"
硅溶胶阀体及阀盖
防吹出阀杆

螺纹端可按:
ANSI B1.20.1(NPT螺纹)
ISO228/1 & DIN259(BSP、G螺纹)
DIN2999 & BS21(BSPT螺纹)

Features:

Full Port
Lift Type
W.P.: 1000PSI(PN63)
W.T.: -20℃~250℃(-4° F~482° F)
1/4"-2"
Investment Casting Body & Cap
Blow-Out Proof Stem

Thread End:
ANSI B1.20.1(NPT)
ISO228/1 & DIN259(G)
DIN2999 & BS21(BSPT)

材料列表 Material list

No.	部件名称	Component Name	材料Material	
1	阀体	Body	CF8M	CF8
2	阀盖	Bonnet	CF8M	CF8
3	阀瓣	Disc	CF8M	CF8
4	弹簧	Spring	S316	S304
5	密封圈	Seal Ring	PTFE	PTFE

尺寸列表 Size list

NPS	DN	ID	L
1/2"	15	15	59
3/4"	20	20	64
1"	25	25	76
1-1/4"	32	31	88
1-1/2"	40	40	100
2"	50	50	109

INTERNAL REBAR FILTER
内螺纹钢制过滤器

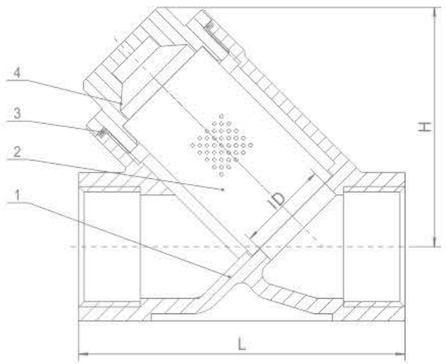

特 征：

通径设计
Y型滤体
工作压力：800PSI(PN40)
工作温度：-20℃~250℃(-4° F~482° F)
1/4"-4"
硅溶胶阀体及滤盖

螺纹端可按:
ANSI B1.20.1(NPT螺纹)
ISO228/1 & DIN259(BSP、G螺纹)
DIN2999 & BS21(BSPT螺纹)

Features:

Full Port
Y Type
W.P.: 800PSI(PN40)
W.T.: -20℃~250℃(-4° F~482° F)
1/4"-4"
Investment Casting Body & Cap

Thread End:
ANSI B1.20.1(NPT)
ISO228/1 & DIN259(G)
DIN2999 & BS21(BSPT)

材料列表 Material list

No.	部件名称	Component Name	材料Material		
1	滤体	Body	CF8M	CF8	WCB
2	滤网	Gauze Filter	SS316	SS304	SS304
3	密封圈	Seal Ring	PTFE	PTFE	PTFE
4	滤盖	Bonnet	CF8M	CF8	WCB

尺寸列表 Size list

NPS	DN	ID	L	H
1/2"	15	16	64	45
3/4"	20	20	80	55
1"	25	25	90	67
1-1/4"	32	32	99	68
1-1/2"	40	40	118	79
2"	50	50	139	95

INTEGRAL FLANGE BALL VALVE
一体式法兰球阀

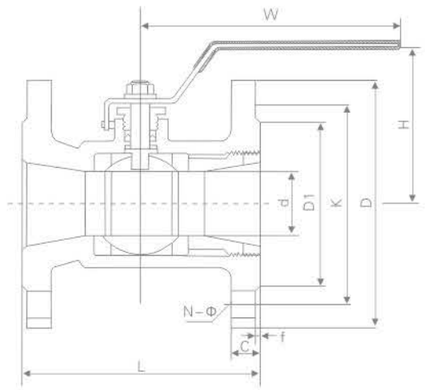

特 征：

缩径设计
工作压力：150PSI(PN20)
工作温度：-20℃~250℃(-4° F~482° F)
1/2"-8"
硅溶胶阀体及阀盖
防吹出阀杆/防静电装置

标准:
设计与制造按：ANSI B16.34
结构长度按：ANSI B16.10
法兰尺寸按：ANSI B16.5
试验与检测按：API 598

Features:

Reduced Port
W.P.: 150PSI(PN20)
W.T.: -20℃~250℃(-4° F~482° F)
1/2"-8"
Investment Casting Body & Cap
Blow-Out Proof Stem
Anti-Static Device

Standard:
Design & Manufacture: ANSI B16.34
Face to Face: ANSI B16.10
Flange Dimension: ANSI B16.5
Test & Inspection: API 598

材料列表 Material list

NPS	部件名称	Component Name	材料Material		Q'TY
1	球体	Body	CF8M	WCB	1
2	阀座	Seat	PTFE		2
3	阀盖	Cap	CF8M	WCB	1
4	密封垫	Seal Gasket	PTFE/GRAPHITE		1
5	球	Ball	SS316		1
6	阀杆	Stem	SS316		1
7	阀杆密封	Stem Seal	PTFE		1
8	填料	Packing	PTFE/GRAPHITE		2
9	填料压套	Packing Gland	SS316		1
10	填料压盖	Packing Gland	CF8M	WCB	1
11	定位销	Stop Pin	SS304		1
12	压盖螺栓	Gland Bolt	SS304		1
13	挡圈	Snap Ring	65Mn		2
14	手柄	Handle	KT33-8		1
15	螺钉	Set Bolt	SS304		1

尺寸列表 Size list

NPS	1.6MPa，2.5MPa，4.0MPa、6.4MPa									
	d	L	D	K	D1	C	f	H	N-Φ	W
1/2"	12	90	95	65	46	14	2	60	4-14	110
3/4"	15	105	105	75	56	14	2	65	4-14	120
1"	20	110	115	85	65	15	2	75	4-14	150
1-1/4"	25	125	135	100	76	16	3	83	4-18	160
1-1/2"	32	136	145	110	85	18	3	90	4-18	160
2"	38	155	160	125	100	18	3	100	4-18	180
2-1/2"	50	170	180	145	118	20	3	110	4-18	200
3"	65	200	195	160	132	20	3	130	8-18	250
4"	80	230	215	180	150	22	3	150	8-18	270
5"	76	254	255	216	186	24	3	185	8-22	300
6"	102	267	279	241.5	216	26	3	209	8-22	320
8"	152	292	345	298.5	270	29	3	250	8-22	350
10"	203	330	406	362	324	31	3	345	12-26	400

ITALIAN ULTRA-THIN FLANGE BALL VALVE
意式超薄型法兰球阀

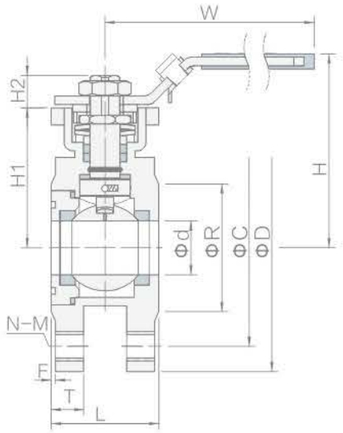

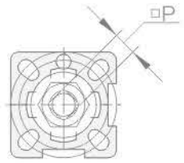

PRODUCTS STANDARD
- Blow-Out Proof Stem 防脱出阀杆
- Investment Casting Body 精密铸造阀体
- Full Port 全通径设计
- Belleville Washer for Self- Adjustment 蝶簧中头填料自动调节
- ISO5211 Direct Mounting Pad 带直装平台设计
- Flange Standard法兰标准: DIN2633
- Design Acc设计标准: ASME B16.34
- Inspection & Testing Acc检测标准: API 598
- Seat: PTFE.Glass filed PTFE Carbon filled PTFE available

Pressure-Temperature Rating 1/2"~4"

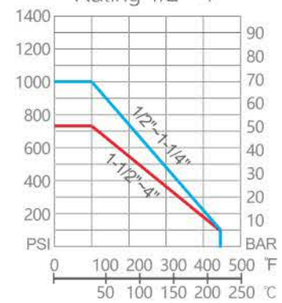

PN	Size	Φd	L	H	H1	H2	ΦR	ΦC	ΦD	W	T	F	□P	N-M	ISO5211	Torque N.M
16 | 40	1/2"	15	35	77	48.5	9	45	65	95	120	10	2	9	4-M12	F03/F04	4
	3/4"	20	42	85	54	9	58	75	105	120	12	2	9	4-M12	F03/F04	5
	1"	25	48	94	60	11	68	85	115	137	15	2	11	4-M12	F04/F05	5
	1-1/4"	32	55	104	72	11	78	100	140	187	15	2	11	4-M12	F04/F05	7
	1-1/2"	38	65	114	77	14	88	100	145	187	16	3	14	4-M16	F05/F07	9
	2"	50	75	120	86	14	102	125	160	187	18	3	14	4-M16	F05/F07	16
16	2-1/2"	65	95	160	108	17	122	145	180	315	18	3	17	4-M16	F07/F10	21
	3"	80	118	170	116	17	138	160	195	315	20	3	17	8-M16	F07/F10	25
	4"	100	140	182	138	17	162	190	215	315	20	3	19	8-M16	F07/F10	46

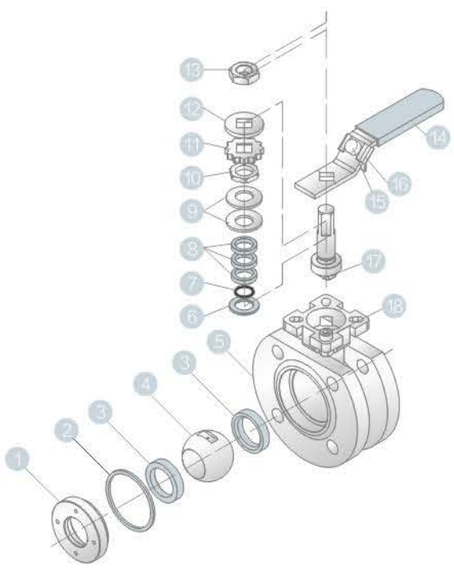

主要构件材料 Main component material

Item No.	Part Name	Material		
1	Cap 阀盖	CF8M	CF8	WCB
2	Body Gasket 阀体密封	PTFE		
3	Ball Seat 阀座	PTFE		
4	Ball 球	SS316	SS304	
5	Body 阀体	CF8M	CF8	WCB
6	Thrust Washer 密封垫圈	PTFE		
7	O-ring O型圈	VITON		
8	V-ring Packing V型填料	PTFE		
9	Gland Nut 压套	SS304		
10	Belleville Washer 蝶簧	SS301		
11	Stop Nut 紧定螺母	SS304		
12	Washer 紧定垫圈	SS304		
13	Stem Nut 垫圈	SS304		
14	Handle Cover 手柄皮套	SS304		
15	Handle 手柄	SS201		
16	Locking 锁定装置	SS201		
17	Stem 阀杆	SS316	SS304	
18	Locking Bolt 定位螺栓	SS304		

3-PC FLANGE HIGH PLATFORM BALL VALVE
3-PC 法兰高平台球阀

PRODUCTS STANDARD
- Blow-Out Proof Stem 防脱出阀杆
- Investment Casting Body 精密铸造阀体
- Full Port 全通径设计
- Face to Face:ANSI B16.10/JIS B2002/DINPN16-40
- ISO5211 Direct Mounting Pad 直装型平台设计
- Fire-Safe Design Avavilable Acc:API 607 防火设计
- Design Acc设计标准：ASME B16.34
- Flange Standard:ASME 16.5/JIS B2220/DIN 2633
- Inspection & Testing Acc 检测标准：API598
- Seat:PTFE.Glass filled PTFE Carbon filled PTFE available8

Pressure-Temperature Rating DN15~DN100

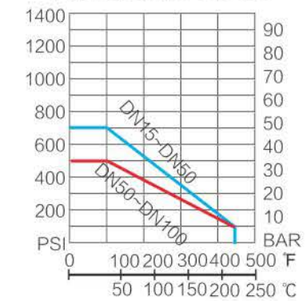

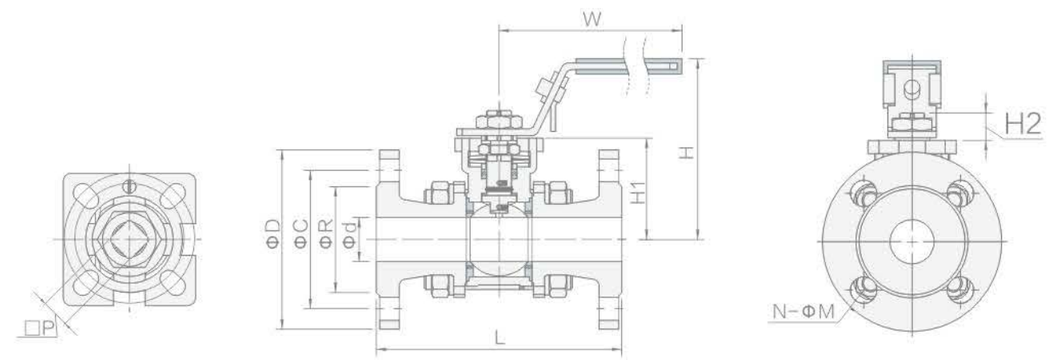

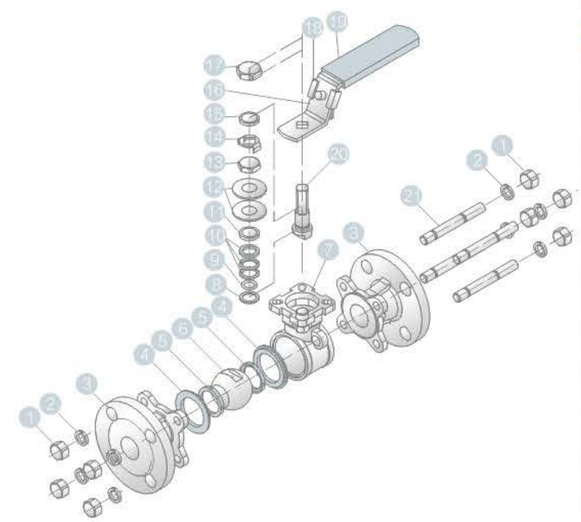

主要构件材料 Main component material

Item No.	Part Name	Material		
1	Nut 螺母	SS304		
2	Spring Washer 弹簧垫圈	SS304		
3	Cap 阀盖	CF8M	CF8	WCB
4	Body Gasket 垫圈	PTFE	R-PTFE	
5	Seal Seat 阀座	PTFE	R-PTFE	
6	Ball 球	SS316	SS304	
7	Body 阀体	CF8M	CF8	WCB
8	Stop Washer 止推垫圈	PTFE		
9	O-Ring O型圈	VITON		
10	V-Ring Packing V型填料	PTFE		
11	Gland 压套	SS304		
12	Belleville Washer 蝶簧	SS304		
13	Stop Nut 止推螺母	SS304		
14	Stop Washer 止推垫圈	SS304		
15	Washer 垫圈	SS304		
16	Handle 手柄	SS304		
17	Stem Nut 阀杆螺母	SS304		
18	Locking Device 锁定装置	SS201		
19	Handle Cover 手柄皮套	PLASTIC		
20	Stem 阀杆	SS316	SS304	
21	Bolt 螺栓	SS304		

3-PC FLANGE HIGH PLATFORM BALL VALVE
3-PC 法兰高平台球阀

ANSI 150# unit:mm

NPS	Φd	L	H	H2	W	ΦR	ΦC	ΦD	□P	N-ΦM	T	F	Torque N.M	ISO5211
1/2"	15	108	77	8	110	35	60.5	89	9	4-16	11.2	1.6	7	F03/F04
3/4"	20	114	89	8	110	43	70	98	9	4-16	11.2	1.6	9	F03/F04
1"	25	127	92	10	160	51	79.5	108	11	4-16	12.0	1.6	11	F04/F05
1-1/4"	32	140	97	10	160	64	89	117	11	4-16	12.7	1.6	18	F04/F05
1-1/2"	38	165	111	14	185	73	98.5	127	14	4-16	14.3	1.6	23	F05/F07
2"	50	178	120	14	185	92	120.5	152	14	4-19	15.9	1.6	28	F05/F07
2-1/2"	65	190	145	18	250	105	139.5	178	17	4-19	17.5	1.6	55	F07/F10
3"	78	203	156	18	280	127	152.5	190.5	17	4-19	19.1	1.6	90	F07/F10
4"	100	229	168	18	310	157	190.5	229	19	8-19	23.9	1.6	120	F07/F10

JIS 10K unit:mm

NPS	Φd	L	H	H2	W	ΦR	ΦC	ΦD	□P	N-ΦM	T	F	Torque N.M	ISO5211
1/2"	15	108	77	8	110	51	70	95	9	4-15	12	1	7	F03/F04
3/4"	20	114	89	8	110	56	75	100	9	4-15	14	1	9	F03/F04
1"	25	127	92	10	160	67	90	125	11	4-19	14	1	11	F04/F05
1-1/4"	32	140	97	10	160	76	100	135	11	4-19	16	2	18	F04/F05
1-1/2"	38	165	111	14	185	81	105	140	14	4-19	16	2	23	F05/F07
2"	50	178	120	14	185	96	120	155	14	4-19	16	2	28	F05/F07
2-1/2"	65	190	145	18	250	116	140	175	17	4-19	18	2	55	F07/F10
3"	78	203	156	18	280	126	150	185	17	8-19	18	2	90	F07/F10
4"	100	229	168	18	310	151	175	210	19	8-19	18	2	120	F07/F10

DIN PN16 unit:mm

NPS	Φd	L	H	H2	W	ΦR	ΦC	ΦD	□P	N-ΦM	T	F	Torque N.M	ISO5211
1/2"	15	130	77	8	110	45	65	95	9	4-14	14	2	7	F03/F04
3/4"	20	150	89	8	110	58	75	105	9	4-14	16	2	9	F03/F04
1"	25	160	92	10	160	68	85	115	11	4-14	16	2	11	F04/F05
1-1/4"	32	180	97	10	160	78	100	140	11	4-18	16	2	18	F04/F05
1-1/2"	38	200	111	14	185	88	110	150	14	4-18	16	3	23	F05/F07
2"	50	230	120	14	185	102	125	165	14	4-18	18	3	28	F05/F07
2-1/2"	65	290	145	18	250	122	145	185	17	4-18	18	3	55	F07/F10
3"	78	310	156	18	280	138	160	200	17	8-18	20	3	90	F07/F10
4"	100	350	168	18	310	158	180	220	19	8-18	20	3	120	F07/F10

PROFESSIONAL TO
PROVIDE SOLUTIONS
专业提供整套产品解决方案

03 PIPE FITTINGS SERIES
管件系列

PIPE FITTINGS PROCESS AND QUALITY CONTROL CHART
管件工艺流程及质量控制图

BUTT-WELDING ELBOW
对焊弯头

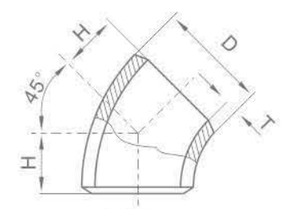

45° 弯头 Elbow

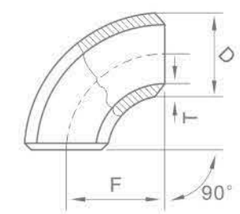

90° 弯头 Elbow

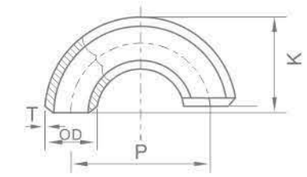

180° 弯头 Elbow

GB12459、GB/T13401

公称通径 Norminal Pipe size DN	端部外径 Outside Diameter at Bevel D		中心至端面 Center to End			中心至中心 Center to Center		背面至端面 Back to Faces	
			45° 弯头 Elbows.	90° 弯头 Elbows.		180° 弯头 Return		180° 弯头 Return	
			H	F		P		K	
	A系列 Series A	B系列 Series B	长半径 Long Radius	长半径 Long Radius	短半径 Short Radius	长半径 Long Radius	短半径 Short Radius	长半径 Long Radius	短半径 Short Radius
15	21.3	18	16	38	-	76	-	48	-
20	26.9	25	16	38	-	76	-	51	-
25	33.7	32	16	38	25	76	51	56	41
32	42.4	38	20	48	32	95	64	70	52
40	48.3	45	24	57	38	114	76	83	62
50	60.3	57	32	76	51	152	102	106	81
65	76.1(73)	76	40	95	64	191	127	132	100
80	88.9	89	47	114	76	229	152	159	121
90	101.6	-	55	133	89	267	178	184	140
100	114.3	108	63	152	102	305	203	210	159
125	139.7	133	79	190	127	381	254	262	197
150	168.3	159	95	229	152	457	305	313	237
200	219.1	219	126	305	203	610	406	414	313
250	273.0	273	158	381	254	762	508	518	391
300	323.9	325	189	457	305	914	610	619	467
350	355.6	377	221	533	356	1067	711	711	533
400	406.4	426	253	610	406	1219	813	813	610
450	457.2	478	284	686	457	1372	914	914	686
500	508.0	529	316	762	508	1524	1016	1016	762
550	559	-	347	838	559				
600	610	630	379	914	610				
650	660	-	410	991	660				
700	711	720	442	1067	711				
750	762	-	473	1143	762				
800	813	820	505	1219	813				
850	864	-	537	1295	864				
900	914	920	568	1372	914				
950	965	-	600	1448	965				
1000	1016	1020	631	1524	1016				
1050	1067	-	663	1600	1067				
1100	1118	1120	694	1676	1118				
1150	1168	-	726	1753	1168				
1200	1220	1120	758	1829	1219				

1300	1320.8	821	1981	1981	1321
1400	1422.4	883	2134	2134	1420
1500	1524	947	2286	2286	1524
1600	1625.6	1010	2438	2438	1620
1700	1727.2	1073	2591	2591	1727
1800	1828.8	1137	2743	2743	1827
2000	2032	1263	3048	3048	2032
2200	2235.2	1388	3352	3352	2236

注：1）尽可能不采用括号内数值。
2）优先选用A系列。

BUTT-WELDING STRAIGHT TEES AND CROSSES
对焊等径三通、四通

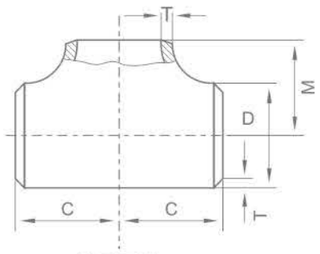

等径三通
Straight Outlet Tee

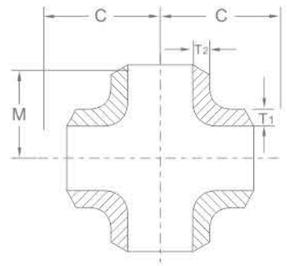

等径四通
Straight Outlet Cross

GB12459、GB/T13401

公称通径 Nor-minal Pipe Size DN	端部外径 Outside Diameter at Bevel		中心至端面 Center to end	
	D		C	M
	A系列 Series A	B系列 Series B		
15	21.3	18	25	
20	26.9	25	29	
25	33.7	32	38	
32	42.4	38	48	
40	48.3	45	57	
50	60.3	57	64	
65	76.1(73)	76	76	
80	88.9	89	86	
90	101.6	-	95	
100	114.3	108	105	
125	139.7	133	124	
150	168.3	159	143	
200	219.1	219	178	
250	273.0	273	216	
300	323.9	325	254	
350	355.6	377	279	
400	406.4	426	305	

公称通径 Nor-minal Pipe Size DN	端部外径 Outside Diameter at Bevel		中心至端面 Center to end	
	D		C	M
	A系列 Series A	B系列 Series B		
450	457.2	478	343	
500	508.0	529	381	
550	559	-	419	
600	610	630	432	
650	660	-	495	
700	711	720	521	
750	762	-	559	
800	813	820	597	
850	864	-	635	
900	914	920	673	
950	965	-	711	
1000	1016	1020	749	
1050	1067	-	762	711
1100	1118	1120	813	762
1150	1168	-	851	800
1200	1220	1120	889	838

注：1）尽可能不采用括号内数值。　2）优先选用A系列。

BUTT-WELDING REDUCING TEES AND CROSSES
对焊异径三通、四通

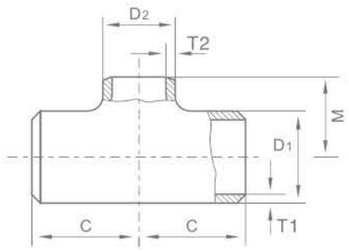

异径三通
Reducing Outlet Tee

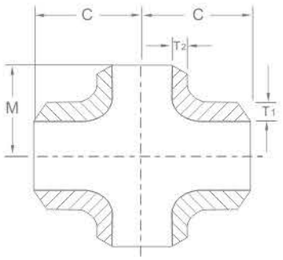

异径四通
Reducing Cross

GB12459、GB/T13401

公称通径 Norminal Pipe Size DN	端部外径 Outside Diameter at Bevel				中心至端面 Center to End	
	D1		D2		C	M
	A系列 Series A	B系列 Series B	A系列 Series A	B系列 Series B		
20x15	26.9	25	21.3	18	29	29
25x20	33.7	32	26.9	25	38	38
25x15	33.7	32	21.3	18	38	38
32x25	42.4	38	33.7	32	48	48
32x20	42.4	38	26.9	25	48	48
32x15	42.4	38	21.3	18	48	48
40x32	48.3	45	42.4	38	57	57
40x25	48.3	45	33.7	32	57	57
40x20	48.3	45	26.9	25	57	57
40x15	48.3	45	21.3	18	57	57
50x40	60.3	57	48.3	45	64	60
50x32	60.3	57	42.4	38	64	57
50x25	60.3	57	33.7	32	64	51
50x20	60.3	57	26.9	25	64	44
65x50	6.1(73)	76	60.3	57	76	70
65x40	6.1(73)	76	48.3	45	76	67
65x32	6.1(73)	76	42.4	38	76	64
65x25	6.1(73)	76	33.7	32	76	57
80x65	88.9	89	76.1(73)	76	86	83
80x50	88.9	89	60.3	57	86	76
80x40	88.9	89	48.3	45	86	73
80x32	88.9	89	42.4	38	86	70
90x80	101.6	–	88.9	–	95	92
90x65	101.6	–	76.1(73)	–	95	89
90x50	101.6	–	60.3	–	95	83
90x40	101.6	–	48.3	–	95	79

公称通径 Norminal Pipe Size DN	端部外径 Outside Diameter at Bevel				中心至端面 Center to End	
	D1		D2		C	M
	A系列 Series A	B系列 Series B	A系列 Series A	B系列 Series B		
100×90	114.3	–	101.6	–	105	102
100×80	114.3	108	88.9	89	105	98
100×65	114.3	108	76.1(73)	76	105	95
100×50	114.3	108	60.3	57	105	89
100×40	114.3	108	48.3	45	105	86
125×100	139.7	133	114.3	108	124	117
125×90	139.7	–	101.6	–	124	114
125×80	139.7	133	88.9	89	124	111
125×65	139.7	133	76.1(73)	76	124	108
125×50	139.7	133	60.3	57	124	105
150×125	168.3	159	139.7	133	143	137
150×100	168.3	159	114.3	108	143	130
150×90	168.3	–	101.6	–	143	127
150×80	168.3	159	88.9	89	143	124
150×65	168.3	159	76.1(73)	76	143	121
200×150	219.1	219	168.3	159	178	168
200×125	219.1	219	139.7	133	178	162
200×100	219.1	219	114.3	108	178	156
200×90	219.1	219	101.6	–	178	152
250×200	273.0	273	219.1	219	216	208
250×150	273.0	273	168.3	159	216	194
200×125	273.0	273	139.7	133	216	191
200×100	273.0	273	114.3	108	216	184
300×250	323.9	325	273.0	273	254	241
300×200	323.9	325	219.1	219	254	229
300×150	323.9	325	168.3	159	254	219

BUTT-WELDING REDUCING TEES AND CROSSES
对焊异径三通、四通

GB12459, GB/T13401

公称通径 Norminal Pipe Size DN	端部外径 Outside Diameter at Bevel				中心至端面 Center to End	
	D_1		D_2		C	M
	A系列 Series A	B系列 Series B	A系列 Series A	B系列 Series B		
300×125	323.9	325	139.7	133	254	216
350x300	355.6	377	323.9	325	279	270
350x250	355.6	377	273.0	273	279	257
350x200	355.6	377	219.1	219	279	248
350x150	355.6	377	168.3	159	279	238
400x350	406.4	426	355.6	377	305	305
400x300	406.4	426	323.9	325	305	295
400x250	406.4	426	273.0	273	305	283
400x200	406.4	426	219.1	219	305	273
400x150	406.4	426	168.3	159	305	264
450x400	457.2	478	406.4	426	343	330
450x350	457.2	478	355.6	377	343	330
450x300	457.2	478	323.9	325	343	321
450x250	457.2	478	273.0	273	343	308
450x200	457.2	478	219.1	219	343	298
500x450	508.0	529	457.2	478	381	368
500x400	508.0	529	406.4	426	381	356
500x350	508.0	529	355.6	377	381	356
500x300	508.0	529	323.9	325	381	346
500x250	508.0	529	273.0	273	381	333
500x200	508.0	529	219.1	219	381	324
550x500	559	–	508	–	419	406
550x450	559	–	457	–	419	394
550x400	559	–	406	–	419	381
600x550	610	–	559	–	432	432
600x500	610	630	508	530	432	432
600x450	610	630	457	480	432	419
650x600	660	–	610	–	495	483
650x550	660	–	559	–	495	470
650x500	660	–	508	–	495	457
700x650	711	–	660	–	521	521
700x600	711	720	610	630	521	508

公称通径 Norminal Pipe Size DN	端部外径 Outside Diameter at Bevel				中心至端面 Center to End	
	D_1		D_2		C	M
	A系列 Series A	B系列 Series B	A系列 Series A	B系列 Series B		
700x550	711	–	599	–	521	495
750x700	762	–	711	–	559	546
750x650	762	–	660	–	559	546
750x600	762	–	610	–	559	533
800x750	813	–	762	–	597	584
800x700	813	820	711	720	597	572
800x650	813	–	660	–	597	572
850x800	864	–	813	–	635	622
850x750	864	–	762	–	635	610
850x700	864	–	711	–	635	597
900x850	914	–	864	–	673	660
900x800	914	920	813	820	673	648
900x750	914	–	762	–	673	635
950x900	965	–	914	–	711	711
950x850	965	–	864	–	711	698
950x800	965	–	813	–	711	686
1000x950	1016	–	965	–	749	749
1000x900	1016	1020	914	920	749	737
1000x850	1016	–	864	–	749	724
1050x1000	1067	–	1016	–	762	711
1050x950	1067	–	965	–	762	711
1050x900	1067	–	914	–	762	711
1100x1050	1118	–	1067	–	813	762
1100x1000	1118	1120	1016	1020	813	749
1100x950	1118	–	965	–	813	737
1150x1100	1168	–	1118	–	851	800
1150x1050	1168	–	1067	–	851	787
1150x1000	1168	–	1016	–	851	775
1200x1150	1220	–	1168	–	889	838
1200x1100	1220	1220	1118	1120	889	838
1200x1050	1220	–	1067	–	889	813

注：1）尽可能不采用括号内数值。　2）优先选用A系列。

BUTT-WELDING CONCENTRIC & ECCENTRIC REDUCERS
对焊同心、偏心异径管

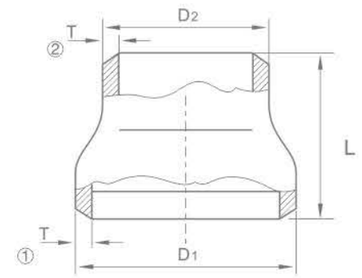

同心大小头
Concentric Reducers

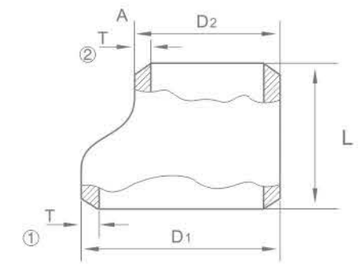

偏心大小头
Eccentric Reducers

GB12459, GB/T13401

公称通径 Norminal Pipe Size DN	端部外径 Outside Diameter at Bevel				长度 End to End L
	D_1		D_2		
	A系列 Series A	B系列 Series B	A系列 Series A	B系列 Series B	
20x15	26.9	25	21.3	18	38
25x20	33.7	32	26.9	25	51
25x15	33.7	32	21.3	18	51
32x25	42.4	38	33.7	32	51
32x20	42.4	38	26.9	25	51
32x15	42.4	38	21.3	18	51
40x32	48.3	45	42.4	38	64
40x25	48.3	45	33.7	32	64
40x20	48.3	45	26.9	25	64
40x15	48.3	45	21.3	18	64
50x40	60.3	57	48.3	45	76
50x32	60.3	57	42.4	38	76
50x25	60.3	57	33.7	32	76
50x20	60.3	57	26.9	25	76
65x50	76.1(73)	76	60.3	57	89
65x40	76.1(73)	76	48.3	45	89
65x32	76.1(73)	76	42.4	38	89
65x25	76.1(73)	76	33.7	32	89
80x65	88.9	89	76.1(73)	76	89
80x50	88.9	89	60.3	57	89
80x40	88.9	89	48.3	45	89
80x32	88.9	89	42.4	38	89
90x80	101.6	–	88.9	–	102
90x65	101.6	–	76.1(73)	–	102
90x50	101.6	–	60.3	–	102
90x40	101.6	–	48.3	–	102
90x32	101.6	–	42.4	–	102
100x90	114.3	–	101.6	–	102
100x80	114.3	108	88.9	89	102
100x65	114.3	108	76.1(73)	76	102
100x50	114.3	108	60.3	57	102
100x40	114.3	108	48.3	45	102
125x100	139.7	133	114.3	108	127
125x90	139.7	–	101.6	–	127
125x80	139.7	133	88.9	89	127

公称通径 Norminal Pipe Size DN	端部外径 Outside Diameter at Bevel				长度 End to End L
	D_1		D_2		
	A系列 Series A	B系列 Series B	A系列 Series A	B系列 Series B	
125x65	139.7	133	76.1(73)	76	127
125x50	139.7	133	60.3	57	127
150x125	168.3	159	139.7	133	140
150x100	168.3	159	114.3	108	140
150x90	168.3	–	101.6	–	140
150x80	168.3	159	88.9	89	140
150x65	168.3	159	76.1(73)	76	140
200x150	219.1	219	168.3	159	152
200x125	219.1	219	139.7	133	152
200x100	219.1	219	114.3	108	152
200x90	219.1	–	101.6	–	152
250x200	273.0	273	219.1	219	178
250x150	273.0	273	168.3	159	178
250x125	273.0	273	139.7	133	178
250x100	273.0	273	114.3	108	178
300x250	323.9	325	273.0	273	203
300x200	323.9	325	219.1	219	203
300x150	323.9	325	168.3	159	203
300x125	323.9	325	139.7	133	203
350x300	355.6	377	323.9	325	330
350x250	355.6	377	273.0	273	330
350x200	355.6	377	219.1	219	330
350x150	355.6	377	168.3	159	330
400x350	406.4	426	355.6	377	356
400x300	406.4	426	323.9	325	356
400x250	406.4	426	273.0	273	356
400x200	406.4	426	219.1	219	356
450x400	457.2	478	406.4	426	381
450x350	457.2	478	355.6	377	381
450x300	457.2	478	323.9	325	381
450x250	457.2	478	273.0	273	381
500x450	508.0	529	457.2	478	508
500x400	508.0	529	406.4	426	508
500x350	508.0	529	355.6	377	508
500x300	508.0	529	323.9	325	508

BUTT-WELDING CONCENTRIC & ECCENTRIC REDUCERS
对焊同心、偏心异径管

GB12459, GB/T13401

公称通径 Norminal Pipe size DN	端部外径 Outside Diameter at Bevel				长度 End to End L
	D_1		D_2		
	A系列 Series A	B系列 Series B	A系列 Series A	B系列 Series B	
550x500	559	–	508	–	508
550x450	559	–	457	–	508
550x400	559	–	406	–	508
550x350	559	–	356	–	508
600x550	610	–	559	–	508
600x500	610	630	508	530	508
600x450	610	630	457	480	508
600x400	610	630	406	426	508
650x600	660	–	610	–	610
650x550	660	–	559	–	610
650x500	660	–	508	–	610
650x450	660	–	457	–	610
700x650	711	–	660	–	610
700x600	711	720	610	630	610
700x550	711	–	559	–	610
700x500	711	720	508	530	610
750x700	762	–	711	–	610
750x650	762	–	660	–	610
750x600	762	–	610	–	610
750x550	762	–	559	–	610
800x750	813	–	762	–	610
800x700	813	820	711	720	610
800x650	813	–	660	–	610
800x600	813	820	610	630	610
850x800	864	–	813	–	610
850x750	864	–	762	–	610
850x700	864	–	711	–	610
850x650	864	–	660	–	610

公称通径 Norminal Pipe size DN	端部外径 Outside Diameter at Bevel				长度 End to End L
	D_1		D_2		
	A系列 Series A	B系列 Series B	A系列 Series A	B系列 Series B	
900x850	914	–	864	–	610
900x800	914	920	813	820	610
900x750	914	–	762	–	610
900x700	914	920	711	720	610
950x900	965	–	914	–	610
950x850	965	–	864	–	610
950x800	965	–	813	–	610
950x750	965	–	762	–	610
1000x950	1016	–	965	–	610
1000x900	1016	1020	914	920	610
1000x850	1016	–	864	–	610
1000x800	1016	1020	813	820	610
1050x1000	1067	–	1016	–	610
1050x950	1067	–	965	–	610
1050x900	1067	–	914	–	610
1050x850	1067	–	864	–	610
1100x1050	1118	–	1067	–	610
1100x1000	1118	1120	1016	1020	610
1100x950	1118	–	965	–	610
1100x900	1118	1120	914	920	610
1150x1100	1168	–	1118	–	711
1150x1050	1168	–	1067	–	711
1150x1000	1168	–	1016	–	711
1150x950	1168	–	965	–	711
1200x1150	1220	–	1168	–	711
1200x1100	1220	1220	1118	1120	711
1200x1050	1220	–	1067	–	711
1200x1000	1220	1220	1016	1020	711

注：1）尽可能不采用括号内数值。　2）优先选用A系列。

规定的对焊管件端坡口的结构型式 GB12459 GB/T13401
End Preperation of Butt-welding Fittings to GB 12459&GB/T 13401

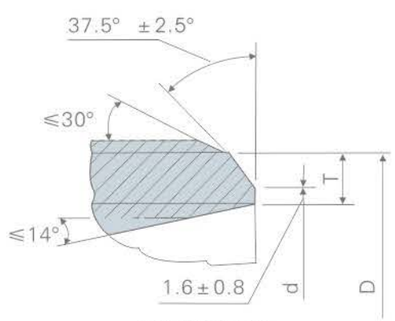

（a）壁厚≤22

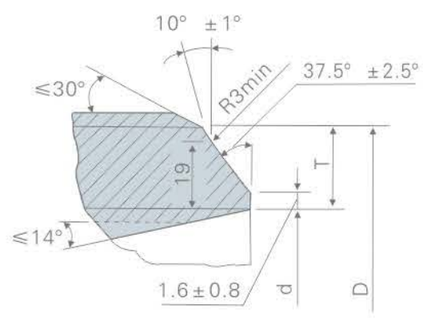

（b）壁厚≥22

LAP JOINT STUB ENDS
翻边接头

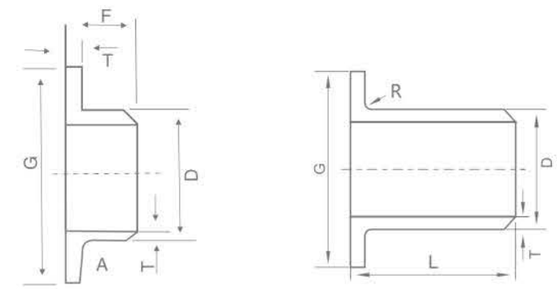

翻边接头
Lap joint stub ends

尺寸/SE对焊环 Size SE butt welding ring

公称通径 Norminal Pipe size DN(in)	端部外径 Outside Diameter at Bevel D		长度 Length	圆角半径 Redius of fillet	搭线直径 Diameter of Lap
	A系列 SeriesA	B系列 SeriesB	L	R	G
15	21.3	18	38	2	46
20	26.9	25	40	2	56
25	33.7	32	40	3	65
32	42.4	38	42	3	76
40	48.3	45	45	3	84
50	60.3	57	48	3	99
65	76.1	76	48	3	118
80	88.9	89	50	4	132
100	114.3	108	52	4	156
125	139.7	133	55	4	184
150	168.3	159	55	4	211
200	219.1	219	62	5	266
250	273	273	70	5	319
300	323.9	325	78	5	370
350	355.6	377	82	5	429
400	406.4	426	85	5	480
450	457	478	87	5	548
500	508	529	90	6	609
600	610	630	95	6	720

注：1、本表尺寸适用对焊环松套钢制管法兰（HG20599-97）PN1.6Mpa。
2、客户要求不同压力及型号，请在合同上注册。

BUTT-WELDING CAPS
对焊管帽

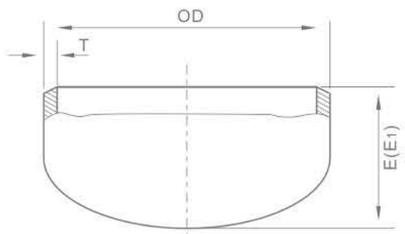

管帽
Cap

GB 12459、GB/T 13401

公称通径 Norminal Pipe size DN	端部外径D Outside Diameter at Bevel		全长 Length		对尺寸E的限制厚度 Limiting Wall Thickness for Length E
	A系列 Series A	B系列 Series B	E	E_1	
15	21.3	18	25	-	-
20	26.9	25	25	-	-
25	33.7	32	38	-	-
32	42.4	38	38	-	-
40	48.3	45	38	-	-
50	60.3	57	38	44	5.5
65	76.1(73)	76	38	51	7.0
80	88.9	89	51	64	7.6
90	101.6	-	64	76	8.1
100	114.3	108	64	76	8.6
125	139.7	133	76	89	9.5
150	168.3	159	89	102	11.0
200	219.1	219	102	127	12.7
250	273.0	273	127	152	12.7
300	323.9	325	152	178	12.7
350	355.6	377	165	191	12.7
400	406.4	426	178	203	12.7
450	457.2	478	203	229	12.7
500	508.0	529	229	254	12.7

公称通径 Norminal Pipe size DN	端部外径D Outside Diameter at Bevel		全长 Length
	A系列 Series A	B系列 Series B	E
550	559	–	254
600	610	630	267
650	660	–	267
700	711	720	267
750	762	–	267
800	813	820	267
850	864	–	267
900	914	920	267
950	965	–	305
1000	1016	1020	305
1050	1067	–	305
1100	1118	1120	343
1150	1168	–	343
1200	1220	1220	343

注：1）DN600的管帽，当壁厚超过13mm时其E值改为305mm。
2）尽可能不采用括号内的数值。
3）管帽的全长不大于限制厚度时为E，超过限制厚度为E1。

BUTT-WELDING LONG AND SHORT RADIUS ELBOWS
对焊长、短半径弯头

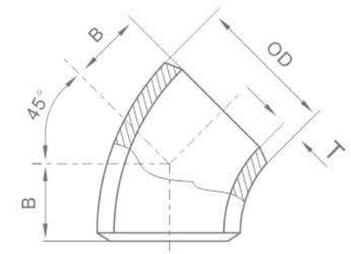

45° 弯头 Elbow

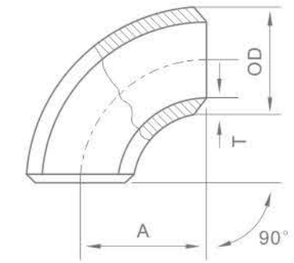

90° 弯头 Elbow

ASME B16.9,B16.28

公称通径 Nominal Pipe Size (NPS)	端部外径 Outside Diameter At Bevel OD		中心至端面 Center-to-end							
			A				B			
			长半径 Long Radius		短半径 Short Radius		长半径 Long Radius		短半径 Short Radius	
	IN	MM	IN	MM	IN	MM	IN	MM	IN	MM
1/2	0.84	21.3	1.5	38	–	–	0.62	16	–	–
3/4	1.05	26.7	1.12	29	–	–	0.44	11	–	–
1	1.32	33.4	1.5	38	1	25	0.88	22	0.41	10
11/4	1.66	42.2	1.88	48	1.25	32	–	25	0.52	13
11/2	1.9	48.3	2.25	57	1.5	38	1.12	29	0.62	16
2	2.38	60.3	3	76	2	51	1.38	35	0.83	21
21/2	2.88	73.0	3.75	95	2.5	64	1.75	44	1.04	26
3	3.5	88.9	4.5	114	3	76	2	51	1.24	32
31/2	4	101.6	5.25	133	3.5	89	2.25	57	1.45	37
4	4.5	114.3	6	152	4	102	2.5	64	1.66	42
5	5.56	141.3	7.5	190	5	127	3.12	79	2.07	53
6	6.62	168.3	9	229	6	152	3.75	95	2.50	63
8	8.62	219.1	12	305	8	203	5	127	3.31	84
10	10.75	273.0	15	381	10	254	6.25	159	4.14	105
12	12.75	323.8	18	457	12	305	7.5	190	4.97	126
14	14	355.6	21	533	14	356	8.75	222	5.80	147
16	16	406.4	24	610	16	406	10	254	6.63	168
18	18	457	27	686	18	457	11.25	286	7.46	189
20	20	508	30	762	20	508	12.5	318	8.28	210
22	22	559	33	838	22	559	13.5	343	9.11	232
24	24	610	36	914	24	610	15	381	9.94	253
26	26	660	39	991	26	660	16	405	10.77	274
28	28	711	42	1067	28	711	17.25	438	11.60	295
30	30	762	45	1143	30	762	18.5	470	12.43	316
32	32	813	48	1219	32	813	19.75	502	14.89	378
34	34	864	51	1295	34	864	21	533	14.08	358
36	36	914	54	1372	36	914	22.25	565	14.91	379
38	38	965	57	1448	38	965	23.62	600	15.74	400
40	40	1016	60	1524	40	1016	24.88	632	16.57	421
42	42	1067	63	1600	42	1067	26	660	17.40	442
44	44	1118	66	1676	44	1118	27.38	695	18.23	463
46	46	1168	69	1753	46	1168	28.62	727	19.05	484
48	48	1219	72	1829	48	1219	29.88	759	19.88	505

BUTT-WELDING LONG AND SHORT RADIUS ELBOWS
对焊长、短半径弯头

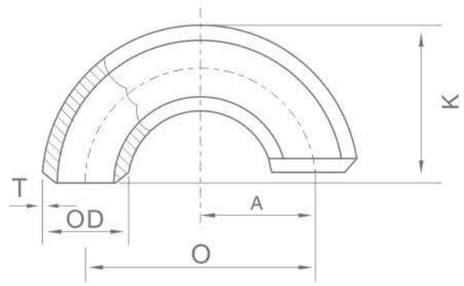

180° 弯头 Elbow

ASME B16.9,B16.28

公称通径 Nominal Pipe Size (NPS)	端部外径 Outside Diameter At Bevel OD		中心至端面 Center - to - end				长度 End - to - end			
			180°弯头 Returns				180°弯头 Returns			
			O				K			
			长半径 Long Radius		短半径 Short Radius		长半径 Long Radius		短半径 Short Radius	
	IN	MM	IN	MM	IN	MM	IN	MM	IN	MM
1/2	0.84	21.3	3	76	–	–	1.88	48	–	–
3/4	1.05	26.7	2.25	57	–	–	1.69	43	–	–
1	1.32	33.4	3	76	2	51	2.19	56	1.62	41
1 1/4	1.66	42.2	3.75	95	5	64	2.75	70	2.06	52
1 1/2	1.9	48.3	4.5	114	3	76	3.25	83	2.44	62
2	2.38	60.3	6	152	4	102	4.19	106	3.19	81
2 1/2	2.88	73.0	7.5	190	5	127	5.19	132	3.94	100
3	3.5	88.9	9	229	6	152	6.25	159	4.75	121
3 1/2	4	101.6	10.5	267	7	178	7.25	184	5.5	140
4	4.5	114.3	12	305	8	203	8.25	210	6.25	159
5	5.56	141.3	15	381	10	254	10.31	262	7.75	197
6	6.62	168.3	18	457	12	305	12.31	313	9.31	237
8	8.62	219.1	24	610	16	406	16.31	414	12.31	313
10	10.75	273.0	30	762	20	508	20.38	518	15.38	391
12	12.75	323.8	36	914	24	610	24.38	619	18.38	467
14	14	355.6	42	1067	28	711	28	711	21	533
16	16	406.4	48	1219	32	813	32	813	24	610
18	18	457	54	1372	36	914	36	914	27	686
20	20	508	60	1524	40	1016	40	1016	30	762
22	22	559	66	1676	44	1118	44	1118	33	838
24	24	610	72	1829	48	1219	48	1219	36	914

BUTT-WELDING TEES AND CAPS
对焊三通和管帽

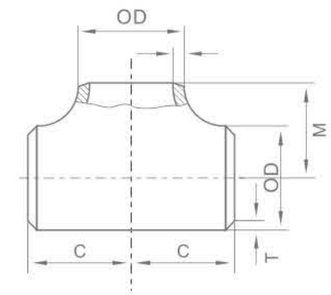

等径三通
Straight Outlet Tee

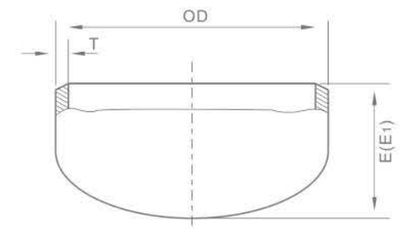

管帽
Cap

ASME B16.9

公称通径 Nominal Pipe Size (NPS)	端部外径 Outside Diameter At Bevel OD		中心至端面 Center - to - end				长度 End - to - end					
			等径三通 Straight Outlet Tees				管帽 Caps					
							长度 Length(2)		对尺寸E的限制厚度 Limiting Wall Thickness For Length "E"		长度 Length(3)	
			C		M(1)		E				E1	
	IN	MM	IN	MM	IN	MM	IN	MM	IN	MM	IN	MM
1/2	0.84	21.3	1	25	1	25	1	25	0.18	4.58	1	25
3/4	1.05	26.7	1.12	29	1.12	29	1	25	0.15	3.81	1	25
1	1.32	33.4	1.5	38	1.5	38	1.5	38	0.18	4.57	1.5	38
1 1/4	1.66	42.2	1.88	48	1.88	48	1.5	38	0.19	4.83	1.5	38
1 1/2	1.9	48.3	2.25	57	2.25	57	1.5	38	0.2	5.08	1.5	38
2	2.38	60.3	2.5	64	2.5	64	1.5	38	0.22	5.59	1.75	44
2 1/2	2.88	73.0	3	76	3	76	1.5	38	0.28	7.11	2	51
3	3.5	88.9	3.38	86	3.38	86	2	51	0.3	7.62	2.5	64
3 1/2	4	101.6	3.75	95	3.75	95	2.5	64	0.32	8.13	3	76
4	4.5	114.3	4.12	105	4.12	105	2.5	64	0.37	8.64	3	76
5	5.56	141.3	4.88	124	4.88	124	3	76	0.38	9.65	3.5	89
6	6.62	168.3	5.62	143	5.62	143	3.5	89	0.43	10.92	4	102
8	8.62	219.1	7	178	7	178	4	102	0.5	12.7	5	127
10	10.75	273.0	8.5	216	8.5	216	5	127	0.5	12.7	6	152
12	12.75	323.8	10	254	10	254	6	152	0.5	12.7	7	178
14	14	355.6	11	279	11	279	6.5	165	0.5	12.7	7.5	191
16	16	406.4	12	305	12	305	7	178	0.5	12.7	8	203
18	18	457.2	13.5	343	13.5	343	8	203	0.5	12.7	9	229
20	20	508	15	381	15	381	9	229	0.5	12.7	10	254
22	22	558.8	16.5	419	16.5	419	10	254	0.5	12.7	10	254
24	24	609.6	17	432	17	432	10.5	267	0.5	12.7	12	305
26	26	660.4	19.5	495	19.5	495	10.5	267	–	–	–	–
28	28	711.2	20.2	521	20.2	521	10.5	267	–	–	–	–
30	30	762	22	559	22	559	10.5	267	–	–	–	–
32	32	812.8	23.5	597	23.5	597	10.5	267	–	–	–	–
34	34	863.6	25	635	25	635	10.5	267	–	–	–	–
36	36	914.4	26.5	673	26.5	673	10.5	267	–	–	–	–
38	38	965.2	28	711	28	711	12	305	–	–	–	–
40	40	1016	29.5	749	29.5	749	12	305	–	–	–	–
42	42	1066.8	30	762	28	711	12	305	–	–	–	–
44	44	1117.6	32	813	30	762	13.5	343	–	–	–	–
46	46	1168.4	33.5	851	31.5	800	13.5	343	–	–	–	–
48	48	1219.2	35	889	33	838	13.5	343	–	–	–	–

NOTES:
(1) Outlet dimension M for NPS 26 and larger is recommended but not required.
(2)Length E applies for thickness not exceeding that given in column "Limiting Wall Thickness for Length E"
(3)Length E1 applies for thickness greater that given in column "Limiting Wall Thickness for Length E" for NPS 24 and smaller.

LAP JOINT STUB ENDS
翻边接头

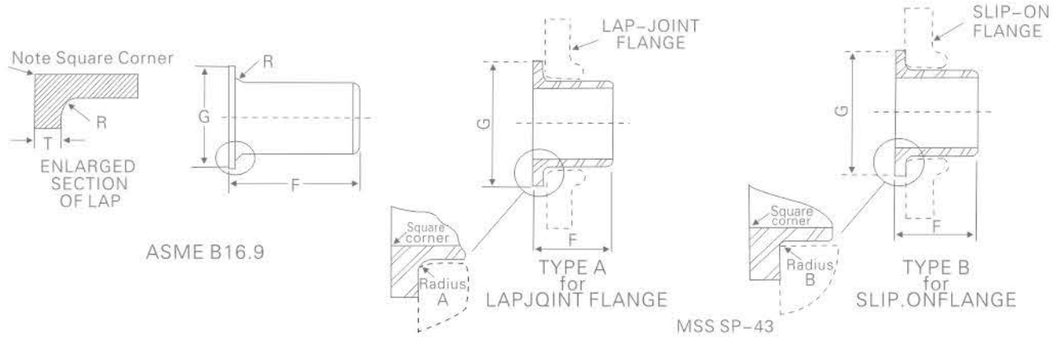

ASME B16.9 MSS SP-43

公称通径 Nominal Pipe Size (NPS)	端部外径 Outside Diameter At Bevel OD		端部外径 Outside Diameter of Barrel				端部外径 Diameter OF LAP G (Nominal&Max)	
			Max		Min			
	IN	MM	IN	MM	IN	MM	IN	MM
1/2	0.84	21.3	0.896	22.8	0.809	20.5	1.38	35
3/4	1.05	26.7	1.106	28.1	1.019	25.9	1.69	43
1	1.32	33.4	1.376	35	1.284	32.6	2	51
1 1/4	1.65	42.2	1.716	43.6	1.629	41.4	2.5	64
1 1/2	1.9	48.3	1.965	49.9	1.869	47.5	2.88	73
2	2.38	60.3	2.456	62.4	2.344	59.5	3.62	92
2 1/2	2.88	70.0	2.966	75.3	2.844	72.2	4.12	106
3	3.5	88.9	3.596	91.3	3.469	88.1	5	127
3 1/2	4	110.6	4.096	104	3.969	100.8	5.5	140
4	4.5	114.3	4.593	116.7	4.469	113.5	6.19	157
5	5.56	141.3	5.683	144.3	5.532	140.5	7.31	185
6	6.62	168.3	6.743	171.3	6.594	167.5	8.5	218
8	8.62	219.1	8.743	222.1	8.594	218.3	10.62	270
10	10.75	273.0	10.913	277.2	10.719	272.3	12.75	324
12	12.75	323.8	12.913	328	12.719	323.1	15	381
14	14	355.6	14.17	359.9	13.969	354.8	16.25	413
16	16	406.4	16.18	411	15.969	405.6	18.5	370
18	18	457	18.19	462	17.969	456	21	533
20	20	508	20.24	514	19.969	507	23	584
22	22	559	22.24	565	21.969	558	25.25	641
24	24	610	24.24	616	23.969	609	27.25	692

公称通径 Nominal Pipe Size (NPS)	长度 Length F				半径 Radius R			
	ASME Long		ASME Short & MSS		MSS Type A & ASME (Nominal&Max)		MSS Type B (Max)	
	IN	MM	IN	MM	IN	MM	IN	MM
1/2	3	76	2	51	0.12	1.38	0.03	0.8
3/4	3	76	2	51	0.12	1.69	0.03	0.8
1	4	102	2	51	0.12	2	0.03	0.8
1 1/4	4	102	2	51	0.19	2.5	0.03	0.8
1 1/2	4	102	2	51	0.25	2.88	0.03	0.8
2	6	152	2.5	64	0.31	3.62	0.03	0.8
2 1/2	6	152	2.5	64	0.31	4.12	0.03	0.8
3	6	152	2.5	64	0.38	5	0.03	0.8
3 1/2	6	152	3	76	0.38	5.5	0.03	0.8
4	6	152	3	76	0.44	6.19	0.03	0.8
5	8	203	3	76	0.44	7.31	0.06	1.5
6	8	203	3.5	89	0.5	8.5	0.06	1.5
8	8	203	4	102	0.5	10.62	0.06	1.5
10	10	254	5	127	0.5	12.75	0.06	1.5
12	10	254	6	152	0.5	15	0.06	1.5
14	12	305	6	152	0.5	16.25	0.06	1.5
16	12	305	6	152	0.5	18.5	0.06	1.5
18	12	305	6	152	0.5	21	0.06	1.5
20	12	305	6	152	0.5	23	0.06	1.5
22	12	305	6	152	0.5	25.25	0.06	1.5
24	12	305	6	152	0.5	27.25	0.06	1.5

REDUCING TEES AND CONCENTRIC & ECCENTRIC REDUCERS
异径三通和同心，偏心异径管

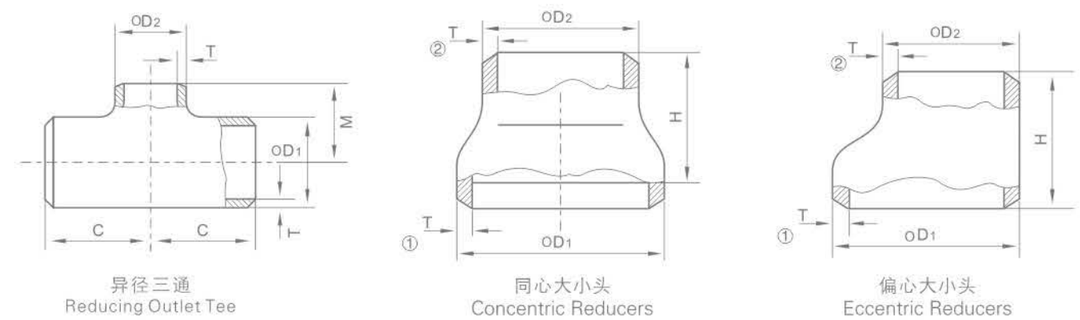

ASME B16.9

公称通径 Nominal Pipe Size (NPS)	端部外径 Outside Diameter At Bevel				中心至端面 Center-to-end				长度 End-to-end	
	OD1		OD2		C		M		H	
	IN	MM	IN	MM	IN	MM	IN	MM	IN	MM
3/4x1/2	1.05	26.7	0.84	21.3	1.12	29	1.12	29	1.5	38
1x3/4	1.32	33.4	1.05	26.7	1.5	38	1.5	38	2	51
1x1/2	1.32	33.4	0.84	21.3	1.5	38	1.5	38	2	51
1 1/4x1	1.66	42.2	1.32	33.4	1.88	48	1.88	48	2	51
1 1/4x3/4	1.66	42.2	1.05	26.7	1.88	48	1.88	48	2	51
1 1/4x1/2	1.66	42.2	0.84	21.3	1.88	48	1.88	48	2	51
1 1/2x1 1/4	1.9	42.2	1.66	42.2	2.25	57	2.25	57	2.5	64
1 1/2x1	1.9	48.3	1.32	33.4	2.25	57	2.25	57	2.5	64
1 1/2x3/4	1.9	48.3	1.05	26.7	2.25	57	2.25	57	2.5	64
1 1/2x1/2	1.9	48.3	0.84	21.3	2.25	57	2.25	57	2.5	64
2x1 1/2	2.38	60.3	1.9	48.3	2.5	64	2.38	60	3	76
2x1 1/4	2.38	60.3	1.66	4.2	2.5	64	2.25	57	3	76
2x1	2.38	60.3	1.32	33.4	2.5	64	2	51	3	76
2x3/4	2.38	60.3	1.05	26.7	2.5	64	1.75	44	3	76
2x1/2	2.38	60.3	0.84	21.3	2.5	64	*	*	3	76
2 1/2x2	2.88	73	2.38	60.3	3	76	2.75	70	3.5	89
2 1/2x1 1/2	2.88	73	1.9	48.3	3	76	2.62	67	3.5	89
2 1/2x1 1/4	2.88	73	1.66	42.2	3	76	2.5	64	3.5	89
2 1/2x1	2.88	73	1.32	33.4	3	76	2.25	57	3.5	89
2 1/2x3/4	2.88	73	1.05	26.7	3	76	*	*	3.5	89
2 1/2x1/2	2.88	73	0.84	21.3	3	76	*	*	3.5	89
3x2 1/2	3.5	88.9	2.88	73	3.38	86	3.25	83	3.5	89
3x2	3.5	88.9	2.38	60.3	3.38	86	3	76	3.5	89
3x1 1/2	3.5	88.9	1.9	48.3	3.38	86	2.88	73	3.5	89
3x1 1/4	3.5	88.9	1.66	42.2	3.38	86	2.75	70	3.5	89
3x1	3.5	88.9	1.32	33.4	3.38	86	*	*	3.5	89
3x3/4	3.5	88.9	1.05	26.7	3.38	86	*	*	3.5	89
3x1/2	3.5	88.9	0.84	21.3	3.38	86	*	*	3.5	89
3 1/2x3	4	101.6	3.5	88.9	3.75	95	3.62	92	4	102
3 1/2x2 1/2	4	101.6	2.88	73	3.75	95	3.5	89	4	102
3 1/2x2	4	101.6	2.38	60.3	3.75	95	3.25	83	4	102
3 1/2x1 1/2	4	101.6	1.9	48.3	3.75	95	3.12	79	4	102
3 1/2x1 1/4	4	101.6	1.66	42.2	3.75	95	*	*	4	102
4x3 1/2	4.5	114.3	4	101.6	4.12	105	4	102	4	102
4x3	4.5	114.3	3.5	88.9	4.12	105	3.88	98	4	102
4x2 1/2	4.5	114.3	2.88	73	4.12	105	3.75	95	4	102
4x2	4.5	114.3	2.38	60.3	4.12	105	3.5	89	4	102
4x1 1/2	4.5	114.3	1.9	48.3	4.12	105	3.38	86	4	102
4x1 1/4	4.5	114.3	1.66	42.2	4.12	105	*	*	4	102
4x1	4.5	114.3	1.32	33.4	4.12	105	*	*	4	102

REDUCING TEES AND CONCENTRIC & ECCENTRIC REDUCERS
异径三通和同心，偏心异径管

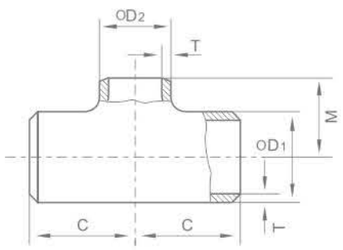

异径三通
Reducing Outlet Tee

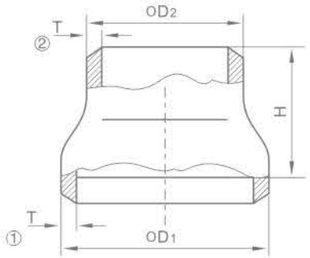

同心大小头
Concentric Reducers

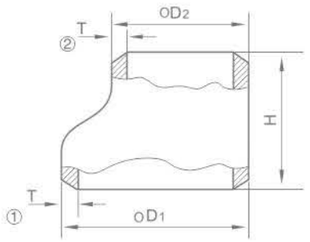

偏心大小头
Eccentric Reducers

ASME B16.9

公称通径 Nominal Pipe Size (NPS)	端部外径 Outside Diameter At Bevel				中心至端面 Center - to - end				长度 End - to - end	
	OD_1		OD_2		C		M(1)		H	
	IN	MM	IN	MM	IN	MM	IN	MM	IN	MM
5x4	5.56	141.3	4.5	114.3	4.88	124	4.62	117	5	127
5x31/3	5.56	141.3	4	101.6	4.88	124	4.5	114	5	127
5x3	5.56	141.3	3.5	88.9	4.88	124	4.38	111	5	127
5x21/2	5.56	141.3	2.88	73	4.88	124	4.25	108	5	127
5x2	5.56	141.3	2.38	60.3	4.88	124	4.12	105	5	127
5x11/2	5.56	141.3	1.9	48.3	4.88	124	*	*	5	127
5x11/4	5.56	141.3	1.66	42.2	4.88	124	*	*	5	127
6x5	6.62	168.3	5.56	141.3	5.62	143	5.38	137	5.5	140
6x4	6.62	168.3	4.5	114.3	5.62	143	5.12	130	5.5	140
6x31/2	6.62	168.3	4	101.6	5.62	143	5	127	5.5	140
6x3	6.62	168.3	3.5	88.9	5.62	143	4.88	124	5.5	140
6x21/2	6.62	168.3	2.88	73	5.62	143	4.75	121	5.5	140
6x2	6.62	168.3	2.38	60.3	5.62	143	*	*	5.5	140
8x6	8.62	219.1	6.62	168.3	7	178	6.62	168	6	152
8x5	8.62	219.1	5.56	141.3	7	178	6.38	162	6	152
8x4	8.62	219.1	4.5	114.3	7	178	6.12	156	6	152
8x31/2	8.62	219.1	4	101.6	7	178	6	152	6	152
8x3	8.62	219.1	3.5	88.9	7	178	*	*	6	152
10x8	10.75	273	8.62	219.1	8.5	216	8	203	7	178
10x6	10.75	273	6.62	168.3	8.5	216	7.62	194	7	178
10x5	10.75	273	5.56	141.3	8.5	216	7.5	191	7	178
10x4	10.75	273	4.5	114.3	8.5	216	7.25	184	7	178
10x3	10.75	273	3.5	88.9	8.5	216	*	*	7	178
12x10	12.75	323.8	10.75	273	10	254	9.5	241	8	203
12x8	12.75	323.8	8.62	219.1	10	254	9	229	8	203
12x6	12.75	323.8	6.62	168.3	10	254	8.62	219	8	203
12x5	12.75	323.8	5.56	141.3	10	254	8.5	216	8	203
12x4	12.75	323.8	4.5	114.3	10	254	*	*	8	203
14x12	14	355.6	12.75	323.8	11	279	10.62	270	13	330
14x10	14	355.6	10.75	273	11	279	10.12	257	13	330
14x8	14	355.6	8.62	219.1	11	279	9.75	248	13	330
14x6	14	355.6	6.62	168.3	11	279	9.38	238	13	330
14x5	14	355.6	5.56	141.3	11	279	*	*	13	330
16x14	16	406.4	14	355.6	12	305	12	305	14	356
16x12	16	406.4	12.75	323.8	12	305	11.62	295	14	356
16x10	16	406.4	10.75	273	12	305	11.12	283	14	356
16x8	16	406.4	8.62	219.1	12	305	10.75	273	14	356
16x6	16	406.4	6.62	168.3	12	305	10.38	264	14	356
18x16	18	457	16	406.4	13.5	343	13	330	15	381

NOTE:(1)Outlet dimensions M for run sizes NPS 14 and lrger is recommended but not reqired.

REDUCING TEES AND CONCENTRIC & ECCENTRIC REDUCERS
异径三通和同心，偏心异径管

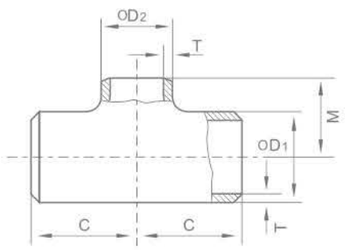

异径三通
Reducing Outlet Tee

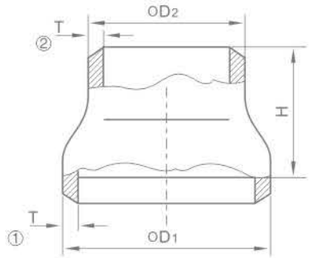

同心大小头
Concentric Reducers

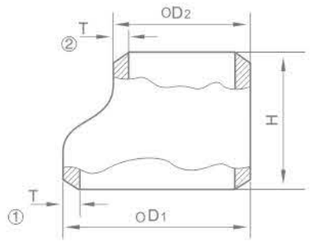

偏心大小头
Eccentric Reducers

ASME B16.9

公称通径 Nominal Pipe Size (NPS)	端部外径 Outside Diameter At Bevel				中心至端面 Center - to - end				长度 End - to - end	
	OD_1		OD_2		C		M(1)		H	
	IN	MM	IN	MM	IN	MM	IN	MM	IN	MM
18x14	18	457	14	355.6	13.5	343	13	330	15	381
18x12	18	457	12.75	323.8	13.5	343	12.62	321	15	381
18x10	18	457	10.75	273	13.5	343	12.12	308	5	381
18x8	18	457	8.62	219.1	13.5	343	11.75	298	15	381
20x18	20	508	18	457.2	15	381	14.5	368	20	508
20x16	20	508	16	406.4	15	381	14	356	20	508
20x14	20	508	14	355.6	15	381	14	356	20	508
20x12	20	508	12.75	323.8	15	381	13.62	346	20	508
20x10	20	508	10.75	273	15	381	13.12	333	20	508
20x8	20	508	8.62	219.1	15	381	12.75	324	20	508
22x20	22	559	20	508	16.5	419	16	406	20	508
22x18	22	559	18	457.2	16.5	419	15.5	394	20	508
22x16	22	559	16	406.4	16.5	419	15	381	20	508
22x14	22	559	14	355.6	16.5	419	15	381	20	508
22x12	22	559	12.75	323.8	16.5	419	14.62	371	20	508
22x10	22	559	10.75	273	16.5	419	14.12	359	20	508
24x22	24	610	22	558.8	17	432	17	432	20	508
24x20	24	610	20	508	17	432	17	432	20	508
24x18	24	610	18	457.2	17	432	16.5	419	20	508
22x16	24	610	16	406.4	17	432	16	406	20	508
22x14	24	610	14	355.6	17	432	16	405	20	508
24x12	24	610	12.75	323.8	17	432	15.62	397	20	508
24x10	24	610	10.75	273	17	432	15.12	384	20	508
26x24	26	660	24	609.6	19.5	495	19	483	24	610
26x22	26	660	22	558.8	19.5	495	18.5	470	24	610
26x20	26	660	20	508	19.5	495	18	457	24	610
26x18	26	660	18	457.2	19.5	495	17.5	444	24	610
26x16	26	660	16	406.4	19.5	495	17	432	24	610
26x14	26	660	14	355.6	19.5	495	17	432	24	610
26x12	26	660	12.75	323.8	19.5	495	16.62	422	24	610
28x26	28	711	26	660.4	20.5	521	20.5	521	24	610
28x24	28	711	24	609.6	20.5	521	20	508	24	610
28x22	28	711	22	558.8	20.5	521	19.5	495	24	610
28x20	28	711	20	508	20.5	521	19	483	24	610
28x18	28	711	18	457.2	20.5	521	18.5	470	24	610
28x16	28	711	16	406.4	20.5	521	18	457	24	610
28x14	28	711	14	355.6	20.5	521	18	457	24	610
28x12	28	711	12.75	323.8	20.5	521	17.62	448	24	610
30x28	30	762	28	711.2	22	559	21.5	546	24	610

NOTE:(1)Outlet dimensions M for run sizes NPS 14 and lrger is recommended but not reqired.

REDUCING TEES AND CONCENTRIC & ECCENTRIC REDUCERS
异径三通和同心，偏心异径管

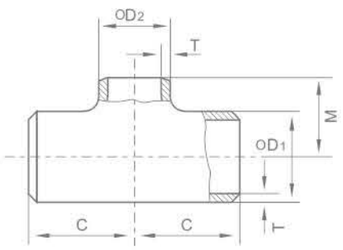

异径三通
Reducing Outlet Tee

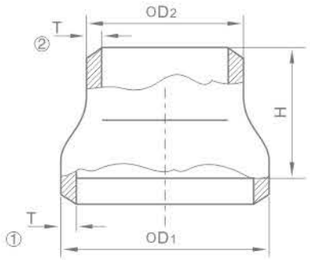

同心大小头
Concentric Reducers

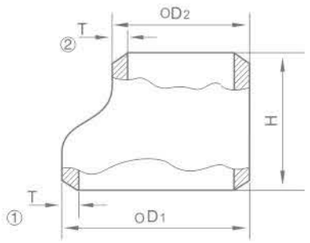

偏心大小头
Eccentric Reducers

ASME B16.9

公称通径 Nominal Pipe Size (NPS)	端部外径 Outside Diameter At Bevel				中心至端面 Center - to - end				长度 End - to - end	
	OD1		OD2		C		M(1)		H	
	IN	MM	IN	MM	IN	MM	IN	MM	IN	MM
30x26	30	762	26	660.4	22	559	21.5	546	24	610
30x24	30	762	24	609.6	22	559	21	533	24	610
30x22	30	762	22	558.8		559	20.5	521	24	610
30x20	30	762	20	508	22	559	20	508	24	610
30x18	30	762	18	457.2	22	559	19.5	495	24	610
30x16	30	762	16	406.4	22	559	19	483	24	610
30x14	30	762	14	355.6	22	559	19	483	24	610
30x12	30	762	12.75	323.8	22	559	18.62	473	24	610
30x10	30	762	10.75	273	22	559	18.12	460	24	610
32x30	32	813	30	762	23.5	597	23	584	24	610
32x28	32	813	28	711.2	23.5	597	22.5	572	24	610
32x26	32	813	26	660.4	23.5	597	22.5	572	24	610
32x24	32	813	24	609.6	23.5	597	22	559	24	610
32x22	32	813	22	558.8	23.5	597	21.5	546	24	610
32x20	32	813	20	508	23.5	597	21	533	24	610
32x18	32	813	18	457.2	23.5	597	20.5	521	24	610
32x16	32	813	16	406.4	23.5	597	20	508	24	610
32x14	32	813	14	355.6	23.5	597	20	508	24	610
34x32	34	864	32	812.8	25	635	24.5	622	24	610
34x30	34	864	30	762	25	635	24	610	24	610
34x28	34	864	28	711.2	25	635	23.5	597	24	610
34x26	34	864	26	660.4	25	635	23.5	597	24	610
34x24	34	864	24	609.6	25	635	23	584	24	610
34x22	34	864	22	558.8	25	635	22.5	572	24	610
34x20	34	864	20	508	25	635	22	559	24	610
34x18	34	864	18	457.2	25	635	21.5	546	24	610
34x16	34	864	16	406.4	25	635	21	533	24	610
36x34	36	914	34	863.6	26.5	673	26	660	24	610
36x32	36	914	32	812.8	26.5	673	25.5	648	24	610
36x30	36	914	30	762	26.5	673	25	635	24	610
36x28	36	914	28	711.2	26.5	673	24.5	622	24	610
36x26	36	914	26	660.4	26.5	673	24.5	622	24	610
36x24	36	914	24	609.6	26.5	673	24	610	24	610
36x22	36	914	22	558.8	26.5	673	23.5	597	24	610
36x20	36	914	20	508	26.5	673	23	584	24	610
36x18	36	914	18	457.2	26.5	673	22.5	572	24	610
36x16	36	914	16	406.4	26.5	673	22	559	24	610
38x36	38	965	36	914.4	28	711	28	711	24	610
38x34	38	965	34	863.6	28	711	27.5	698	24	610

NOTE:(1)Outlet dimensions M for run sizes NPS 14 and lrger is recommended but not reqired.

REDUCING TEES AND CONCENTRIC & ECCENTRIC REDUCERS
异径三通和同心，偏心异径管

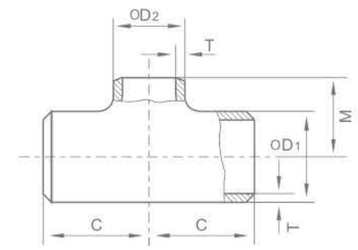

异径三通
Reducing Outlet Tee

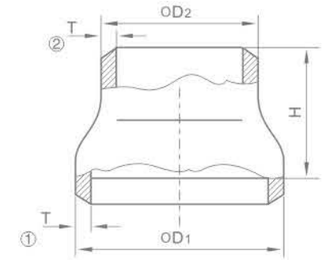

同心大小头
Concentric Reducers

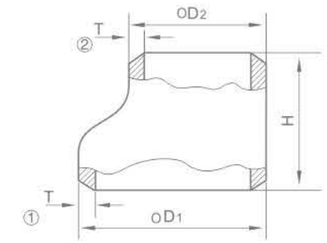

偏心大小头
Eccentric Reducers

ASME B16.9

公称通径 Nominal Pipe Size (NPS)	端部外径 Outside Diameter At Bevel				中心至端面 Center - to - end				长度 End - to - end	
	OD1		OD2		C		M(1)		H	
	IN	MM	IN	MM	IN	MM	IN	MM	IN	MM
38x32	38	965	32	812.8	28	711	27	686	24	610
38x30	38	965	30	762	28	711	26.5	673	24	610
38x28	38	965	28	711.2	28	711	25.5	648	24	610
38x26	38	965	26	660.4	28	711	25.5	648	24	610
38x24	38	965	24	609.6	28	711	25	635	24	610
38x22	38	965	22	558.8	28	711	24.5	622	24	610
38x20	38	965	20	508	28	711	24	610	24	610
38x18	38	965	18	457.2	28	711	23.5	597	24	610
40x38	40	1016	38	965.2	29.5	749	29.5	749	24	610
40x36	40	1016	36	914.4	29.5	749	29	737	24	610
40x34	40	1016	34	863.6	29.5	749	28.5	724	24	610
40x32	40	1016	32	812.8	29.5	749	28	711	24	610
40x30	40	1016	30	762	29.5	749	27.5	698	24	610
40x28	40	1016	28	711.2	29.5	749	27	673	24	610
40x26	40	1016	26	660.4	29.5	749	26.5	673	24	610
40x24	40	1016	24	609.6	29.5	749	26.5	660	24	610
40x22	40	1016	22	558.8	29.5	749	26	648	24	610
40x20	40	1016	20	508	29.5	749	25	635	24	610
40x18	40	1016	18	457.2	29.5	749	24.5	622	24	610
42x40	42	1067	40	1016	30	762	28	711	24	610
42x38	42	1067	38	965.2	30	762	28	711	24	610
42x36	42	1067	36	914.4	30	762	28	711	24	610
42x34	42	1067	34	863.6	30	762	28	711	24	610
42x32	42	1067	32	812.8	30	762	28	711	24	610
42x30	42	1067	30	762	30	762	28	711	24	610
42x28	42	1067	28	711.2	30	762	27.5	698	24	610
42x26	42	1067	26	660.4	30	762	27.5	698	24	610
42x24	42	1067	24	609.6	30	762	26	660	24	610
42x22	42	1067	22	558.8	30	762	26	660	24	610
42x20	42	1067	20	508	30	762	26	660	24	610
42x18	42	1067	18	457.2	30	762	25.5	648	24	610
42x16	42	1067	16	406.4	30	762	25	635	24	610
44x42	44	1118	42	1066.8	32	813	30	762	24	610
44x40	44	1118	40	1016	32	813	29.5	749	24	610
44x38	44	1118	38	965.2	32	813	29	737	24	610
44x36	44	1118	36	914.4	32	813	28.5	724	24	610
44x34	44	1118	34	863.6	32	813	28.5	724	24	610
44x32	44	1118	32	812.8	32	813	28	711	24	610
44x30	44	1118	30	762	32	813	28	711	24	610

NOTE:(1)Outlet dimensions M for run sizes NPS 14 and lrger is recommended but not reqired.

REDUCING TEES AND CONCENTRIC & ECCENTRIC REDUCERS
异径三通和同心，偏心异径管

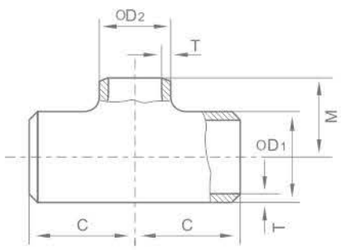

异径三通
Reducing Outlet Tee

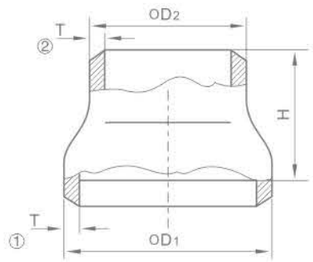

同心大小头
Concentric Reducers

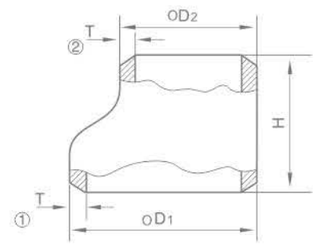

偏心大小头
Eccentric Reducers

ASME B16.9

公称通径 Nominal Pipe Size (NPS)	端部外径 Outside Diameter At Bevel				中心至端面 Center - to - end				长度 End - to - end	
	OD_1		OD_2		C		M(1)		H	
	IN	MM	IN	MM	IN	MM	IN	MM	IN	MM
44x28	44	1118	28	711.2	32	813	27.5	698	24	610
44x26	44	1118	26	660.4	32	813	27.5	698	24	610
44x24	44	1118	24	609.6	32	813	27.5	698	24	610
44x22	44	1118	22	558.8	32	813	27	698	24	610
44x20	44	1118	20	508	32	813	27	698	24	610
46x44	46	1168	44	1117.6	33.5	851	34.5	800	28	711
46x42	46	1168	42	1066.8	33.5	851	31	787	28	711
46x40	46	1168	40	1016	33.5	851	30.5	775	28	711
46x38	46	1168	38	965.2	33.5	851	30	762	28	711
46x36	46	1168	36	914.4	33.5	851	30	762	28	711
46x34	46	1168	34	863.6	33.5	851	29.5	749	28	711
46x32	46	1168	32	812.8	33.5	851	29.5	749	28	711
46x30	46	1168	30	762	33.5	851	29	737	28	711
46x28	46	1168	28	711.2	33.5	851	29	737	28	711
46x26	46	1168	26	660.4	33.5	851	29	737	28	711
46x24	46	1168	24	609.6	33.5	851	28.5	724	28	711
46x22	46	1168	22	558.8	33.5	851	28.5	724	28	711
48x46	48	1219	46	1168.4	35	889	33	838	28	711
48x44	48	1219	44	1117.6	35	889	33	838	28	711
48x42	48	1219	42	1066.8	35	889	32	813	28	711
48x40	48	1219	40	1016	35	889	32	813	28	711
48x38	48	1219	38	965.2	35	889	32	813	28	711
48x36	48	1219	36	914.4	35	889	31	787	28	711
48x34	48	1219	34	863.6	35	889	31	787	28	711
48x32	48	1219	32	812.8	35	889	31	787	28	711
48x30	48	1219	30	762	35	889	30	762	28	711
48x28	48	1219	28	711.2	35	889	30	762	28	711
48x26	48	1219	26	660.4	35	889	30	762	28	711
48x24	48	1219	24	609.6	35	889	29	737	28	711
48x22	48	1219	20	558.8	35	889	29	737	28	711

NOTE:(1)Outlet dimensions M for run sizes NPS 14 and lrger is recomended but not reqired.

BEND
弯管

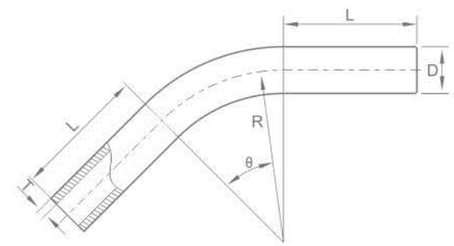

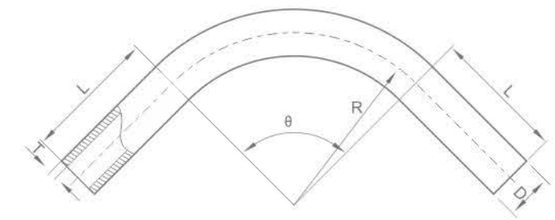

项目 Item	内容 Description
标准 Standard	按DL/T515《电站弯管》、SY5257《钢制弯管》执行，或按顾客提出的标准或技术要求执行 according toDL/T515《power stationBend》,SY5257 《steel Bend》, or customer`s technical drawings
材料 Material	碳钢、合金钢、不锈钢 carbon steel,alloy steel,stainless steel
弯曲半径 R Bend Radius R	R≤6000mm≥,且R≥3D （用R等于3D、4D、5D、6D、7D、8D、9D、10D来表示弯曲半径，D为管子外径） R≥3D（R=3D、4D、5D、6D°、7D、8D、9D、10D）D: outside diameter
弯曲半径 θ BendAnlge θ	常用为15°、45°、60°、90°、135°、和180°、，也可以按顾客提出的角度弯制 normally 15°、30°、45°、60°、90°、135°、80° or at customer`s option
直段长度 L Length of Straight L	弯管两端直段长度一般在300mm–1500mm,由顾客确定长度的大小 normally beween 300mm and 1500mm in length of straight,It is at customet`s option
外径 D Outside Diameter D	D≤1220mm
壁厚 T Wall Thickness T	T≤120mm
端部坡口 End Bevel	按对焊管件焊端坡口结构型执行 according to welding bevel of butt welding fitting
重量 Weight	重量/kg Weight/kg $= \frac{0.0433(D-T)TR\theta}{100000} +$ L(双直管段重量) L(Weight of Double Sides Straight Length)

TOLERANCE TABLE
公差表

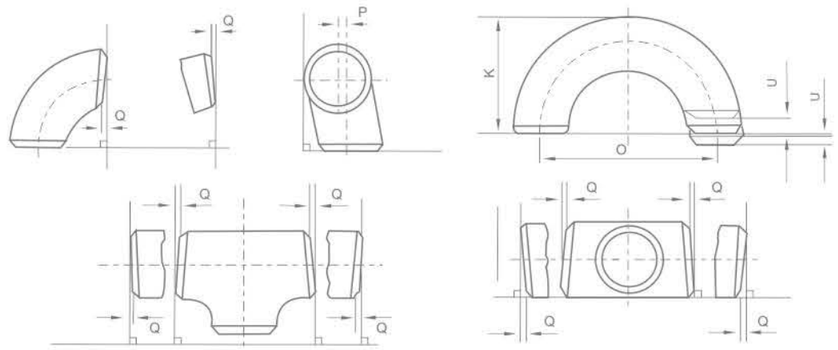

公差表 Tolerance table

mm

所有管件 Parts of all pipes					90°、45° 弯头、三通、四通结构尺寸 Elbows,Tess Ceter-to=End Dimmension	异径接头 翻边管高度 Reducer Lao joint Stub Ensd Overall Length	管帽 Caps	180° 弯头 elbow piece		
公称通径 Nominal diaeter		端面外径 Outside Diameter at Bevel	端部内径 Inside Diameter at Bevel	壁厚 Thickness			高度 Overall Length	中心距 center-to center dimension	高度 Back-to Face dimension	端面误差 Alignment of Ends
DN	NPS	OD D1 D2	ID	T	ABCM	HF	E E1	O	K	U
15–65	1/2–21/2	+1.6–0.8	0.8	壁厚 Thickness T 不小于 工程壁厚的87.5% No less than 87.5% of nominal wall thickness	2	2	3	6	6	1
80–90	3–31/2	+1.6	1.6		2	2	3	6	6	1
100	4	+1.6	1.6		2	2	3	6	6	1
125–200	5–8	+2.4–1.6	1.6		2	2	6	6	6	1
250–450	10–18	+4.0–3.2	3.2		2	2	6	10	6	2
500–600	20–24	+6.4–4.8	4.8		2	2	6	10	6	2
650–750	26–30	+6.4–4.8	4.8		3	5	10	–	–	–
800–1200	37–48	+6.4–4.8	4.8		5	5	10	–	–	–
13000–15000	52–60	+9.5–6.4	6.4		9.5	–	–	–	–	–
16000–17000	64–68	+12–9.5	9.5		12	–	–	–	–	–
18000–2000	72–80	+16–12	12		16	–	–	–	–	–

公称通径 Nominal Pipe Size		DN	15–100	125–200	250–300	350–400	450–600	650–750	800–1050	1100–1200	1300–1500
		NPS	1/2–4	5–8	10–12	14–16	18–24	26–30	32–42	44–48	52–60
倾斜度偏差 Angularity tolerance	角度偏移 Off Angle	Q	1	2	3	3	4	5	5	5	6.4
	平面偏移 Off Plian	P	2	4	5	6	10	10	13	19	20

规定的对焊管件端坡口的结构型式 ASME/ANSI B16.9 B16.28
End Preperation of Butt–welding Fittings to ASME/ANSI B16.9 B16.28

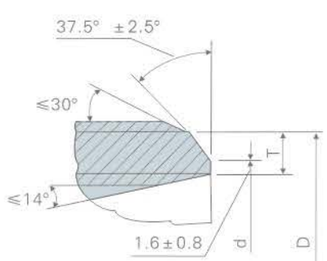

（a）壁厚≤22

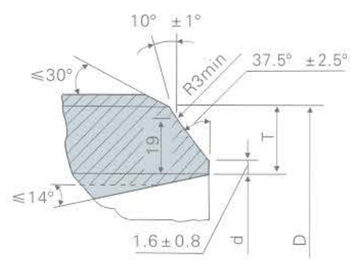

（b）壁厚≥22

OUTSIDE DIAMETER AND WALL THICKNESS TABLE
外径和壁厚表

公称通径 Nominal Pipe Size	外径 Outside Diameter		公称壁厚 T Nominal Wall Thickness														
DN	A	B	SCH 5s	SCH 10s	SCH 20s	LG	SCH 20	SCH 30	STD	SCH 40	SCH 60	XS	SCH 80	SCH 100	SCH 120	SCH 140	SCH 160
15	21.3	18	1.6	2.1	2.6	–	–	–	–	2.9	–	–	3.6	–	–	–	4.5
20	26.9	25	1.6	2.1	2.6	–	–	–	–	2.9	–	–	4.0	–	–	–	5.6
25	33.7	32	1.6	2.8	3.2	–	–	–	–	3.2	–	–	4.5	–	–	–	6.3
32	42.4	38	1.6	2.8	3.2	–	–	–	–	3.6	–	–	5.0	–	–	–	6.3
40	48.3	45	1.6	2.8	3.2	–	–	–	–	3.6	–	–	5.0	–	–	–	7.1
50	60.3	57	1.6	2.8	3.6	–	3.2	–	–	4.0	–	–	5.6	–	–	–	8.8
65	76.1(73)	76	2.0	3.0	3.6	–	4.5	–	–	5.0	–	–	7.1	–	–	–	10.0
80	88.9	89	2.0	3.0	4.0	–	4.5	–	–	5.6	–	–	8.0	–	–	–	11.0
90	101.6	–	2.0	3.0	4.0	–	4.5	–	–	5.6	–	–	8.0	–	–	–	12.5
100	114.3	108	2.0	3.0	4.0	–	5.0	–	–	5.9	–	–	8.8	–	11.0	–	14.2
125	139.7	133	2.9	3.4	5.0	–	5.0	–	–	6.3	–	–	10.0	–	12.5	–	16.0
150	168.3	159	2.9	3.4	5.0	–	5.6	–	–	7.1	–	–	11.0	–	14.2	–	17.5
200	219.1	219	2.9	4.0	6.3	–	6.3	7.1	–	8.0	10.0	–	12.5	16.0	17.5	20.0	22.2
250	273.0	273	3.6	4.0	6.3	–	6.3	8.0	–	8.8	12.5	–	16.0	17.5	22.2	25.0	28.0
300	323.9	325	4.0	4.5	6.3	–	6.3	8.8	–	10.0	14.2	–	17.5	22.2	25.0	28.0	32.0
350	355.6	377	4.0	5.0	–	8.0	8.0	10.0	10.0	11.0	16.0	13.0	20.0	25.8	28.0	32.0	36.0
400	406.4	426	4.0	5.0	–	8.0	8.0	10.0	10.0	12.5	17.5	13.0	22.2	28.0	30.0	36.0	40.0
450	457.2	478	4.0	5.0	–	8.0	8.0	11.0	10.0	14.2	20.0	13.0	25.0	30.0	36.0	40.0	45.0
500	508.0	529	5.0	5.6	–	8.0	10.0	12.5	10.0	16.0	20.0	13.0	28.0	32.0	40.0	45.0	50.0
550	559	–	5.0	5.6	–	8.0	–	–	10.0	–	–	13.0	30.0	–	–	–	–
600	610	630	5.6	6.3	–	8.0	–	–	10.0	17.5	–	13.0	32.0	–	–	–	–
650	660	–	–	–	–	8.0	–	–	10.0	–	–	13.0	–	–	–	–	–
700	711	720	–	–	–	8.0	–	–	10.0	–	–	13.0	–	–	–	–	–
750	762	–	–	–	–	8.0	–	–	10.0	–	–	13.0	–	–	–	–	–
800	813	820	–	–	–	8.0	–	–	10.0	–	–	13.0	–	–	–	–	–
850	864	–	–	–	–	8.0	–	–	10.0	–	–	13.0	–	–	–	–	–
900	914	920	–	–	–	8.0	–	–	10.0	–	–	13.0	–	–	–	–	–
950	965	–	–	–	–	8.0	–	–	10.0	–	–	13.0	–	–	–	–	–
1000	1016	1020	–	–	–	8.0	–	–	10.0	–	–	13.0	–	–	–	–	–
1050	1067	–	–	–	–	8.0	–	–	10.0	–	–	13.0	–	–	–	–	–
1100	1118	1120	–	–	–	8.0	–	–	10.0	–	–	13.0	–	–	–	–	–
1150	1168	–	–	–	–	8.0	–	–	10.0	–	–	13.0	–	–	–	–	–
1200	1220	1220	–	–	–	8.0	–	–	10.0	–	–	13.0	–	–	–	–	–

SCH5s、10s、20s用于不锈钢管件
SCH5s、10s、20s applies for stainless steel fittings.

OUTSIDE DIAMETER AND WALL THICKNESS TABLE
外径和壁厚表

公称通径 Nominal Pipe Size	外径 Outside Diameter	公称壁厚 T Nominal Wall Thickness						
		公称压力 MPa Nominal Pressure						
DN	D	10	1.6	2.5	4.0	6.4	10.0	16.0
15	18	3	3	3	3	3	–	–
20	25	3	3	3	3	3	–	–
25	32	3.5	3.5	3.5	3.5	3.5	4.5	6.5
32	38	3.5	3.5	3.5	3.5	3.5	4.5	7
40	45	3.5	3.5	3.5	3.5	3.5	4.5	7
50	57	3.5	3.5	3.5	3.5	3.5	5	7
65	76	4	4	4	4	4.5	6	8
80	89	4	4	4	4	5	7	9
100	108	4	4	4	4	6	8	10
125	133	4	4	4	4	7	10	11
150	159	4.5	4.5	4.5	4.5	8	12	14
200	219	6	6	6	7	10	14	18
250	273	8	8	8	8	11	16	24
300	325	8	8	8	9	12	18	28
350	377	9	9	9	9	15	22	30
400	428	9	9	9	11	16	24	34
450	478	9	9	10	12	18	26	38
500	529	9	9	11	14	20	28	40
600	630	9	9	12	15	22	–	–

OUTSIDE DIAMETER AND WALL THICKNESS TABLE
外径和壁厚表

公称通径 Nominal Pipe Size		外径 Outside Diameter	公称壁厚 T Nominal Wall Thickness																			
DN	NPS	D	SCH 5s	SCH 10s	SCH 10	SCH 20	SCH 30	SCH 40s	STD	SCH 40	SCH 60	SCH 80s	XS	SCH 80	SCH 100	SCH 120	SCH 140	SCH 160	XXS
6	1/8	10.3	–	1.24	–	–	–	1.73	1.73	1.73	–	2.41	2.41	2.41	–	–	–	–	–
8	1/4	13.7	–	1.65	–	–	–	2.24	2.24	2.24	–	3.02	3.02	3.02	–	–	–	–	–
10	3/8	17.1	–	1.65	–	–	–	2.31	2.31	2.31	–	3.20	3.20	3.20	–	–	–	–	–
15	1/2	21.3	1.65	2.11	–	–	–	2.77	2.77	2.77	–	3.73	3.73	3.73	–	–	–	4.78	7.47
20	3/4	26.7	1.65	2.11	–	–	–	2.87	2.87	2.87	–	3.91	3.91	3.91	–	–	–	5.56	7.82
25	1	33.4	1.65	2.77	–	–	–	3.38	3.38	3.38	–	4.55	4.55	4.55	–	–	–	6.35	9.09
32	1 1/4	42.2	1.65	2.77	–	–	–	3.56	3.56	3.56	–	4.85	4.85	4.85	–	–	–	6.35	9.70
40	1 1/2	48.3	1.65	2.77	–	–	–	3.68	3.68	3.68	–	5.08	5.08	5.08	–	–	–	7.14	10.15
50	2	60.3	1.65	2.77	–	–	–	3.91	3.91	3.91	–	5.54	5.54	5.54	–	–	–	8.74	11.07
65	2 1/2	73.0	2.11	3.05	–	–	–	5.16	5.16	5.16	–	7.01	7.01	7.01	–	–	–	9.53	14.02
80	3	88.9	2.11	3.05	–	–	–	5.49	5.49	5.49	–	7.62	7.62	7.62	–	–	–	11.13	15.24
90	3 1/2	101.6	2.11	3.05	–	–	–	5.74	5.74	5.74	–	8.08	8.08	8.08	–	–	–	–	–
100	4	114.3	2.11	3.05	–	–	–	6.02	6.02	6.02	–	8.56	8.56	8.56	–	11.13	–	13.49	17.12
125	5	141.3	2.77	3.40	–	–	–	6.55	6.55	6.55	–	9.53	9.53	9.53	–	12.70	–	15.88	19.05
150	6	168.3	2.77	3.40	–	–	–	7.11	7.11	7.11	–	10.97	10.97	10.97	–	14.27	–	18.26	21.95
200	8	219.1	2.77	3.76	–	6.35	7.04	8.18	8.18	8.18	10.31	12.70	12.70	12.70	15.09	18.26	20.62	23.01	22.23
250	10	273.1	3.40	4.19	–	6.35	7.80	9.27	9.27	9.27	12.70	12.70	12.70	15.09	18.26	21.44	25.40	28.58	25.40
300	12	323.9	3.96	4.57	–	6.35	8.38	9.53	9.53	10.31	14.27	12.70	12.70	17.48	21.44	25.40	28.58	33.32	25.40
350	14	355.6	3.96	4.78	6.35	7.92	9.53	–	9.53	11.13	15.09	–	12.70	19.05	23.83	27.79	31.75	35.71	–
400	16	406.4	4.19	4.78	6.35	7.92	9.53	–	9.53	12.70	16.66	–	12.70	21.44	26.19	30.96	36.53	40.49	–
450	18	457.2	4.19	4.78	6.35	7.92	11.13	–	9.53	14.27	19.05	–	12.70	23.83	29.36	34.93	39.67	45.24	–
500	20	508	4.78	5.54	6.35	9.53	12.70	–	9.53	15.09	20.62	–	12.70	26.19	32.54	38.10	44.45	50.01	–
–	22	559	4.78	5.54	6.35	9.53	12.70	–	9.53	–	22.23	–	12.70	28.58	34.93	41.28	47.63	53.98	–
600	24	610	5.54	6.35	6.35	9.53	14.27	–	9.53	17.48	24.61	–	12.70	30.96	38.89	46.02	52.37	59.54	–
–	26	660	–	–	7.92	12.70	–	–	9.53	–	–	–	12.70	–	–	–	–	–	–
700	28	711	–	–	7.92	12.70	15.88	–	9.53	–	–	–	12.70	–	–	–	–	–	–
–	30	762	6.35	7.92	7.92	12.70	15.88	–	9.53	–	–	–	12.70	–	–	–	–	–	–
800	32	813	–	–	7.92	12.70	15.88	–	9.53	17.48	–	–	12.70	–	–	–	–	–	–
–	34	864	–	–	7.92	12.70	15.88	–	9.53	17.48	–	–	12.70	–	–	–	–	–	–
900	36	914	–	–	7.92	12.70	15.8	–	9.53	19.05	–	–	12.70	–	–	–	–	–	–
–	38	965	–	–	–	–	–	–	9.53	–	–	–	12.70	–	–	–	–	–	–
1000	40	1016	–	–	–	–	–	–	9.53	–	–	–	12.70	–	–	–	–	–	–
–	42	1067	–	–	–	–	–	–	9.53	–	–	–	12.70	–	–	–	–	–	–
1100	44	1118	–	–	–	–	–	–	9.53	–	–	–	12.70	–	–	–	–	–	–
–	46	1168	–	–	–	–	–	–	9.53	–	–	–	12.70	–	–	–	–	–	–
1200	48	1219	–	–	–	–	–	–	9.53	–	–	–	12.70	–	–	–	–	–	–

SCH5s、10s、40s、80s用于不锈钢管件
SCH5s、10s、40s、80s applies for stainless steel fittings.

COMMON MATERIAL OF PRESSURE PIPE FITTING IN CHINA
中国压力管道管件常用材料

	牌号 Grade	标准号 Standard and Code	类型 Type	化学成份 Chemical Compositin %, max								力学性能 Mechanical Properties						
				C	Si	Mn	Cr	Ni	Cu	Mo	P	S	Other	σb MPa min	σa MPa min	δ5 % min	HB max	Other
奥氏体不锈钢 Austenitic Stainless Steel	00Cr17Ni14Mo2	GB 1220	棒BAR	0.030	1.00	2.00	16.00–18.00	12.00–15.00	2.00–3.00	0.035	0.030	–	480	177	40	187	ϕ %: 60
	00Cr17Ni14Mo2	GB 4237	板PLATE	0.030	1.00	2.00	16.00–18.00	12.00–15.00	2.00–3.00	0.035	0.030	–	480	177	40	187	–
	00Cr17Ni14Mo2	GB/T14976	管PIPE	0.030	1.00	2.00	16.00–18.00	12.00–15.00	2.00–3.00	0.035	0.030	–	480	175	35	–	–
	00Cr19Ni10	GB 1220	棒BAR	0.030	1.00	2.00	18.00–20.00	8.00–12.00	–	0.035	0.030	–	480	177	40	187	ϕ %: 60
	00Cr19Ni10	GB 4237	板PLATE	0.030	1.00	2.00	18.00–20.00	8.00–12.00	–	0.035	0.030	–	480	177	40	187	–
	00Cr19Ni10	GB/T14976	管PIPE	0.030	1.00	2.00	18.00–20.00	8.00–12.00	–	0.030	0.030	–	480	175	35	–	–
	0Cr17Ni12Mo2	GB 1220	棒BAR	0.08	1.00	2.00	16.00–18.50	10.00–14.00	2.00–3.00	0.035	0.030	–	520	205	40	187	ϕ %: 60
	0Cr17Ni12Mo2	GB 4237	板PLATE	0.08	1.00	2.00	16.00–18.00	10.00–14.00	2.00–3.00	0.035	0.030	–	520	205	40	187	–
	0Cr17Ni12Mo2	GB/T14976	管PIPE	0.08	1.00	2.00	16.00–18.50	10.00–14.00	2.00–3.00	0.035	0.030	–	520	205	35	–	–
	0Cr18Ni9	GB 1220	棒BAR	0.07	1.00	2.00	17.00–19.00	8.00–11.00	–	0.035	0.030	–	520	205	40	187	ϕ %: 60
	0Cr18Ni9	GB 4237	板PLATE	0.07	1.00	2.00	17.00–19.00	8.00–11.00	–	0.035	0.030	–	520	205	40	187	–
	0Cr18Ni9	GB/T14976	管PIPE	0.07	1.00	2.00	17.00–19.00	8.00–11.00	–	0.035	0.030	–	520	205	35	–	–
	0Cr18Ni10Ti	GB 1220	棒BAR	0.08	1.00	2.00	17.00–19.00	9.00–12.00	–	0.035	0.030	Ti: 5C	520	205	40	187	ϕ %: 50
	0Cr18Ni10Ti	GB 4237	板PLATE	0.08	1.00	2.00	17.00–19.00	9.00–12.00	–	0.035	0.030	Ti: 5C	520	205	40	187	–
	0Cr18Ni10Ti	GB/T14976	管PIPE	0.08	1.00	2.00	17.00–19.00	9.00–12.00	–	0.030	0.030	Ti: 5C	520	205	35	–	–
	0Cr18Ni12Mo2Ti	GB 1220	棒BAR	0.08	1.00	2.00	16.00–19.00	11.00–14.00	1.80–2.50	0.035	0.030	Ti: 5C–0.7	530	205	40	187	ϕ %: 55
	0Cr18Ni12Mo2Ti	GB 4237	板PLATE	0.08	1.00	2.00	16.00–19.00	11.00–14.00	1.80–2.50	0.035	0.030	Ti: 5C–0.7	530	205	37	187	–
	0Cr18Ni12Mo2Ti	GB/T14976	管PIPE	0.08	1.00	2.00	16.00–19.00	11.00–14.00	1.80–2.50	0.035	0.030	Ti: 5C–0.7	530	205	35	–	–
	1Cr18Ni9	GB 4237	板PLATE	0.15	1.00	2.00	17.00–19.00	8.00–10.00	–	0.035	0.030	–	520	205	40	187	–
	1Cr18Ni9	GB 5310	管PIPE	0.15	1.00	2.00	17.00–19.00	8.00–10.00	–	0.035	0.030	Cu: 0.20	520	205	35	–	–
双相不锈钢 Biphase Stainless Steel	0Cr26Ni5Mo2	GB 1220	棒BAR	0.08	1.00	1.50	23.00–28.00	3.00–6.00	1.00–3.00	0.035	0.030	–	590	390	18	277	ϕ %: 40
	0Cr26Ni5Mo2	GB 4237	板PLATE	0.08	1.00	1.50	23.00–28.00	3.00–6.00	1.00–3.00	0.035	0.030	–	590	390	18	277	–
	0Cr26Ni5Mo2	GB 14976	管PIPE	0.08	1.00	1.50	23.00–28.00	3.00–6.00	1.00–3.00	0.035	0.030	–	590	390	18	–	–
	00Cr18Ni5Mo3Si2	GB 1220	棒BAR	0.030	1.30–2.00	1.00–2.00	18.00–19.50	4.50–5.50	2.50–3.00	0.035	0.030	–	590	390	20	–	ϕ %: 40
	00Cr18Ni5Mo3Si2	GB 4237	板PLATE	0.030	1.30–2.00	1.00–2.00	18.0–19.5	4.5–5.5	2.5–3.0	0.030	0.030	Ni: 0.10	590	390	20	–	–
低温钢 Low Temperature Steel	09MnNiDR	GB 3531	板PLATE	0.012	0.15–0.50	1.20–1.60	0.25	0.30–0.80	0.08	0.025	0.020	Nb: 0.04; Als:0.015	440–570	290	22	–	Akv J: 27
	16Mn	GB 6479	管PIPE	0.12–0.20	0.20–0.60	1.20–1.60	–	–	–	0.040	0.040	Cu: 0.25	490–670	320	21		ak J/cm2: 59
	16Mng	GB 731	板PLATE	0.20	0.20–0.55	1.20–1.60	0.30	0.30	0.10	0.035	0.030	Cu: 0.30	510–655	345	21		ak J: 27
	16MnDR	GB 3531	板PLATE	0.20	0.15–0.50	1.20–1.60	0.25	0.40	0.08	0.030	0.025	Cu: 0.25	490–620	315	21	–	ak J: 24
	16MnR	GB 6654	板PLATE	0.20	0.20–0.55	1.20–1.60	0.30	0.30	–	0.035	0.030	Cu: 0.30	510–640	345	21		ak J: 31

PROFESSIONAL TO
PROVIDE SOLUTIONS
专业提供整套产品解决方案

04 FLANGE SERIES
法兰系列

FLANGE MANUFACTURE PROCESS FLOW
法兰制造工艺流程

FLAT WELDING FLANGE/FLANGE COVER/ BUTTERFLY VALVE FLANGE
平焊法兰/法兰盖/蝶阀法兰

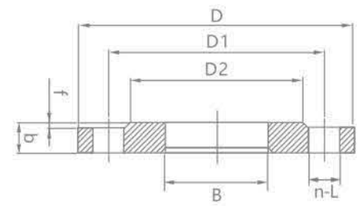

平焊法兰 Flat welding flange

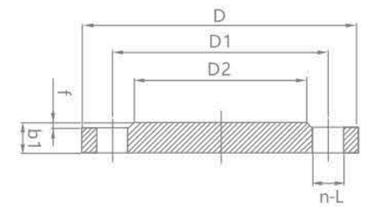

法兰盖 Flange cover

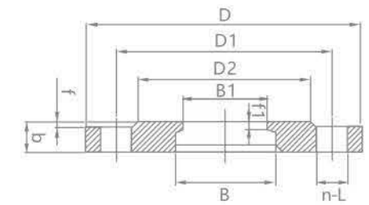

蝶阀法兰 Butterfly valve flange

(mm)

法兰通经 Dg	JB/ T81-59/HG5010-58									螺栓孔中心距	螺栓孔直径	螺栓孔数量
	法兰外径	法兰内径B		内凸圆直径	内凸圆厚度	法兰厚度	法兰盖厚度	密封面尺寸				
	D	A管	B管	B1	f1	b	b1	D2	f	D1	L	n
Pg=6公斤/厘米²												
10	75	18	15			12	12	32	2	50	12	4
15	80	22	19			12	12	40	2	55	12	4
20	90	27.5	26			14	12	50	2	65	12	4
25	100	34.5	33			14	12	60	2	75	12	4
32	120	43.5	39			16	12	70	2	90	14	4
40	130	49.5	46	40	4	16	14	80	3	100	14	4
50	140	61.5	59	50	4	16	14	90	3	110	14	4
65	160	77.5	78	65	4	16	14	110	3	130	14	4
80	185	90.5	91	80	4	18	14	125	3	150	18	4
100	205	116	110	100	4	18	14	145	3	170	18	4
125	235	141.5	135	125	4	20	16	175	3	200	18	8
150	260	170.5	161	150	4	20	16	200	3	225	18	8
175	290		196		5	22	16	230	3	255	18	8
200	315	221.5	222	208	6	22	16	255	3	280	18	8
225	340		248		6	22	16	280	3	305	18	8
250	370	276.5	276	255	7	24	16	310	3	335	18	12
300	435	327.5	328	308	7	24	18	362	4	395	23	12
350	485	359.5	380	340	8	26	18	412	4	445	23	12
400	535	411	430	408	8	28	20	462	4	495	23	16
450	590	462	484	455	8	28	22	518	4	550	23	16
500	640	513.5	534	505	9	30	24	568	4	600	23	16
600	755	616.5	634	605	9	30	28	670	5	705	25	20
700	860	715	724	705	9	32	32	775	5	810	25	24
800	975	817	824	810	9	32	36	880	5	920	30	24
900	1075	918	924	900		34	40	980	5	1020	30	24
1000	1175	1020	1024	1000	10	36	44	1080	5	1120	30	28
1200	1400	1223	1224	1200	10	30	60	1295	5	1340	34	32
1300	1520		1324	1300	12	30		1405	5	1450	34	32
1400	1620	1426	1424	1400	12	34	68	1510	5	1560	34	36
1500	1720		1524	1500	12	34		1610	5	1660	34	36
1600	1820	1630	1624	1600	14	36	76	1710	5	1760	34	40
1800	2045			1800		38	84	1910	5	1970	41	44
2000	2265	1833	1824	2000		38	92	2110	5	2180	48	48
2200	2475	2036	2024	2200		40		2330	6	2390	48	52
2400	2685		2224			42		2540	6	2600	48	56
2600	2900		2424			64		2740	6	2850	48	60
2800	3110		2624			68		2950	6	3020	48	64
3000	3310		2824			70		3150	6	3220	48	68
3200	3520		3024			76		3360	6	3430	48	72
3400	3730		3224			80		3570	6	3640	48	76
3600	3970		3424			84		3780	6	3860	56	80

(mm)

法兰通经 Dg	JB/ T81-59/HG5010-58									螺栓孔中心距	螺栓孔直径	螺栓孔数量
	法兰外径	法兰内径B		内凸圆直径	内凸圆厚度	法兰厚度	法兰盖厚度	密封面尺寸				
	D	A管	B管	B1	f1	b	b1	D2	f	D1	L	n
Pg=10公斤/厘米²												
10	90	18	15			12	12	40	2	60	14	4
15	95	22	19			12	12	45	2	65	14	4
20	105	27.5	26			14	12	55	2	75	14	4
25	115	34.5	33			14	12	65	2	85	14	4
32	135	43.5	39			16	12	78	2	100	18	4
40	145	49.5	46	40	4	18	14	85	3	110	18	4
50	160	61.5	59	50	4	18	14	100	3	125	18	4
65	180	77.5	78	65	4	20	14	120	3	145	18	4
80	195	90.5	91	80	4	20	14	135	3	160	18	4
100	215	116	110	100	4	22	14	155	3	180	18	8
125	245	141.5	135	125	4	24	16	185	3	210	18	8
150	280	170.5	161	150	4	24	16	210	3	240	23	8
175	310		196		5	24	16	240	3	270	23	8
200	335	221.5	222	208	5	24	16	265	3	295	23	8
225	365		248		6	24	18	295	3	325	23	8
250	390	276.5	276	255	6	26	18	320	3	350	23	12
300	440	327.5	328	308	6	28	20	368	4	400	23	12
350	500	359.5	380	340	7	28	24	428	4	460	23	16
400	565	411	430	408	7	30	26	482	4	515	25	16
450	615	462	484	455	7	30	28	532	4	565	25	20
500	670	513.5	534	505	8	32	32	585	4	620	25	20
600	780	616.5	634	605	8	36	36	685	5	725	30	20
700	895	715	724	705	9	36	42	800	5	840	30	24
800	1010	817	824	810	9	38	48	905	5	950	34	24
900	1110	918	924	900	9	38	54	1005	5	1050	34	28
1000	1220	1020	1024	1000	9	38	58	1115	5	1160	34	28
1100	1340	1223	1124	1100	10	40		1222	5	1270	36	28
1200	1450		1224	1200	10	44		1325	5	1380	41	32
1300	1575	1426	1324	1300	12	46		1420	5	1490	41	32
1400	1675		1424	1400	10	48		1525	5	1590	48	36
1600	1915	1630	1624	1600	12	52		1750	5	1820	54	40
1800	2115		1824	1800	12	56		1950	5	2020	54	44
2000	2325	1833	2024	2000	14	60		2160	5	2230	54	48

FLAT WELDING FLANGE/FLANGE COVER/
BUTTERFLY VALVE FLANGE
平焊法兰/法兰盖/蝶阀法兰

(mm)

法兰通经 Dg	JB/ T81-59/HG5010-58									螺栓孔中心距	螺栓孔直径	螺栓孔数量
	法兰外径	法兰内径B		内凸圆直径	内凸圆厚度	法兰厚度	法兰盖厚度	密封面尺寸				
	D	A管	B管	B1	f1	b	b1	D2	f	D1	L	n
Pg=16公斤/厘米²												
10	90	18	15			14	12	40	2	60	14	4
15	95	22	19			14	12	45	2	65	14	4
20	105	27.5	26			16	12	55	2	75	14	4
25	115	34.5	33			18	12	65	2	85	14	4
32	135	43.5	39			18	12	78	2	100	18	4
40	145	49.5	46	40	4	20	14	85	3	110	18	4
50	160	61.5	59	50	4	22	14	100	3	125	18	4
65	180	77.5	78	65	4	24	14	120	3	145	18	4
80	195	90.5	91	80	4	24	14	135	3	160	18	8
100	215	116	110	100	4	26	16	155	3	180	18	8
125	245	141.5	135	125	4	28	16	185	3	210	18	8
150	280	170.5	161	150	4	28	18	210	3	240	23	8
175	310		196		5	28	18	240	3	270	23	8
200	335	221.5	222	208	5	30	20	265	3	295	23	12
225	365		248		6	30	22	295	3	325	23	12
250	405	276.5	276	255	6	32	24	320	3	355	25	12
300	460	327.5	328	308	6	32	28	375	4	410	25	12
350	520	359.5	380	340	7	34	32	435	4	470	25	16
400	580	411	430	405	7	38	36	485	4	525	30	16
450	640	462	484	455	8	42	42	550	4	585	30	20
500	705	513.5	534	505	8	48	46	608	4	650	34	20
600	840	616.5	634	605	8	50	50	718	5	770	41	20
700	910	715	724	705	9	50		788	5	840	41	24
800	1020	817	824	810	9	52		898	5	950	41	24
900	1120	918	924	900	10	44		998	5	1050	41	28
1000	1255	1020	1024	1000	10	46		1110	5	1170	48	28
1100	1370	1223	1124	1100	10	50		1222	5	1280	42	28
1200	1485		1224	1200	10	52		1325	5	1390	54	32
1300	1585	1426	1324	1300	12	54		1425	5	1490	54	32
1400	1685		1424	1400	12	58		1525	5	1590	54	36
1600	1930	1630	1624	1600	14	64		1750	5	1820	58	40
1800	2130		1824	1800	16	68		1950	5	2020	58	44
2000	2345	1833	2024	2000	18	70		2150	5	2230	60	48
2200	2555	2036				75				2440	62	52
2400	2765									2650	62	56
2600	2965									2850	62	60

FLAT WELDING FLANGE/FLANGE COVER/ BUTTERFLY VALVE FLANGE
平焊法兰/法兰盖/蝶阀法兰

(mm)

法兰通经 Dg	JB/ T81-59/HG5010-58									螺栓孔中心距	螺栓孔直径	螺栓孔数量
	法兰外径	法兰内径B		内凸圆直径	内凸圆厚度	法兰厚度	法兰盖厚度	密封面尺寸				
	D	A管	B管	B1	f1	b	b1	D2	f	D1	L	n
Pg=25公斤/厘米²												
10	90	18	15			16	12	40	2	60	14	4
15	95	22	19			16	12	45	2	65	14	4
20	105	27.5	26			18	12	55	2	75	14	4
25	115	34.5	33			18	12	65	2	85	14	4
32	135	43.5	39			20	12	78	2	100	18	4
40	145	49.5	46	40	4	22	14	85	3	110	18	4
50	160	61.5	59	50	4	24	14	100	3	125	18	4
65	180	77.5	78	65	4	24	16	120	3	145	18	8
80	195	90.5	91	80	4	26	18	135	3	160	18	8
100	230	116	110	100	4	28	20	160	3	190	23	8
125	270	141.5	135	125	4	30	22	188	3	220	25	8
150	300	170.5	161	150	4	30	24	218	3	250	25	8
175	330		196		5	32	24	248	3	280	25	12
200	360	221.5	222	208	6	32	26	278	3	310	25	12
225	395		248		6	34	28	302	3	340	30	12
250	425	276.5	276	255	7	34	30	332	3	370	30	12
300	485	327.5	328	308	7	36	34	390	4	430	30	16
350	550	359.5	380	340	8	42	38	448	4	490	34	16
400	610	411	430	408	8	44	42	505	4	550	34	16
450	660	462	484	455	8	48	46	555	4	600	34	20
500	730	513.5	534	505	9	52	48	610	4	660	41	20
600	840	616.5	634	605	9	56	58	718	5	770	41	20
700	955	715	724	705	9	60		815	5	875	48	24
800	1070	817	824	810	9	64		930	5	990	48	24
900	1180	918	924	900		58		1025	5	1090	54	28
1000	1305	1020	1024	1000	10	62		1140	5	1210	58	28
1100	1425	1223	1124	1100	10	66		1245	5	1315	55	28
1200	1525		1224	1200	12	70		1350	5	1420	58	32
1300	1640	1426	1324	1300	12	74		1450	5	1530	65	32
1400	1750		1424	1400	12	76		1560	5	1640	65	36
1600	1975	1630	1624	1600	14	84		1780	5	1860	60	40
1800	2195		1824	1800		90		1985	5	2070	68	44
2000	2425	1833	2024	2000		96		2210	5	2300	68	48

PLAIN WELDED FLANGE
板式平焊法兰

HG/T20593-2009(PL)

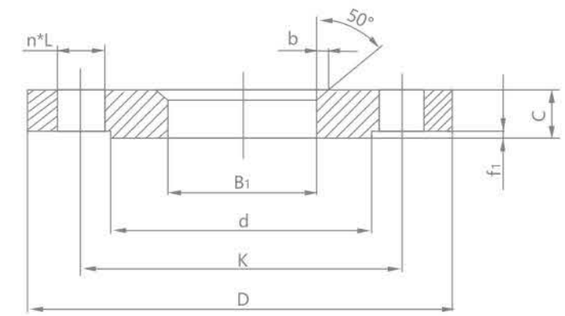

PN6 板式平焊钢制管法兰 Plate flat welded steel pipe flange

(mm)

公称尺寸	钢管外径 A1		法兰外径	连接尺寸				法兰厚度	法兰内径 B1	
				螺栓孔中心圆直径	螺栓孔直径	螺栓孔数量	螺 栓			
DN	A	B	D	K	L	n(个)	Th	C	A	B
10	17.2	14	75	50	11	4	M10	12	18	15
15	21.3	18	80	55	11	4	M10	12	22.5	19
20	26.9	25	90	65	11	4	M10	14	27.5	26
25	33.7	32	100	75	11	4	M10	14	34.5	33
32	42.4	38	120	90	14	4	M12	16	43.5	39
40	48.3	45	130	100	14	4	M12	16	49.5	46
50	60.3	57	140	110	14	4	M12	16	61.5	59
65	76.1	76	160	130	14	4	M12	16	77.5	78
80	88.9	89	190	150	18	4	M16	18	90.5	91
100	114.3	108	210	170	18	4	M16	18	116	110
125	139.7	133	240	200	18	8	M16	20	143.5	135
150	168.3	159	265	225	18	8	M16	20	170.5	161
200	219.1	219	320	280	18	8	M16	22	221.5	222
250	273	273	375	335	18	12	M16	24	276.5	276
300	323.9	325	440	395	22	12	M20	24	328	328
350	355.6	377	490	445	22	12	M20	26	360	381
400	406.4	426	540	495	22	16	M20	28	411	430
450	457	480	595	550	22	16	M20	30	462	485
500	508	530	645	600	22	20	M20	30	513.5	535
600	610	630	755	705	26	20	M24	32	616.5	636

PN10 板式平焊钢制管法兰 Plate flat welded steel pipe flange

(mm)

公称尺寸	钢管外径 A1		法兰外径	连接尺寸				法兰厚度	法兰内径 B1	
				螺栓孔中心圆直径 K	螺栓孔直径 L	螺栓孔数量 n(个)	螺 栓 Th			
DN	A	B	D					C	A	B
10	17.2	14	90	60	14	4	M12	14	18	15
15	21.3	18	95	65	14	4	M12	14	22.5	19
20	26.9	25	105	75	14	4	M12	16	27.5	26
25	33.7	32	115	85	14	4	M12	16	34.5	33
32	42.4	38	140	100	18	4	M16	18	43.5	39
40	48.3	45	150	110	18	4	M16	18	49.5	46
50	60.3	57	165	125	18	4	M16	19	61.5	59
65	76.1	76	185	145	18	8	M16	20	77.5	78
80	88.9	89	200	160	18	8	M16	20	90.5	91
100	114.3	108	220	180	18	8	M16	22	116	110
125	139.7	133	250	210	18	8	M16	22	143.5	135
150	168.3	159	285	240	22	8	M20	24	170.5	161
200	219.1	219	340	295	22	8	M20	24	221.5	222
250	273	273	395	350	22	12	M20	26	276.5	276
300	323.9	325	445	400	22	12	M20	26	328	328
350	355.6	377	505	460	22	16	M20	28	360	381
400	406.4	426	565	515	26	16	M24	32	411	430
450	457	480	615	565	26	20	M24	36	462	485
500	508	530	670	620	26	20	M24	38	513.5	535
600	610	630	780	725	30	20	M27	42	616.5	636

PN16 板式平焊钢制管法兰 Plate flat welded steel pipe flange

(mm)

公称尺寸	钢管外径 A1		法兰外径	连接尺寸				法兰厚度	法兰内径 B1		坡口宽度 b
				螺栓孔中心圆直径 K	螺栓孔直径 L	螺栓孔数量 n(个)	螺 栓 Th				
DN	A	B	D					C	A	B	
10	17.2	14	90	60	14	4	M12	14	18	15	4
15	21.3	18	95	65	14	4	M12	14	22.5	19	4
20	26.9	25	105	75	14	4	M12	16	27.5	26	4
25	33.7	32	115	85	14	4	M12	16	34.5	33	5
32	42.4	38	140	100	18	4	M16	18	43.5	39	5
40	48.3	45	150	110	18	4	M16	18	49.5	46	5
50	60.3	57	165	125	18	4	M16	19	61.5	59	5
65	76.1	76	185	145	18	8	M16	20	77.5	78	6
80	88.9	89	200	160	18	8	M16	20	90.5	91	6
100	114.3	108	220	180	18	8	M16	22	116	110	6
125	139.7	133	250	210	18	8	M16	22	143.5	135	6
150	168.3	159	285	240	22	8	M20	24	170.5	161	6
200	219.1	219	340	295	22	12	M20	26	221.5	222	8
250	273	273	405	355	26	12	M24	29	276.5	276	10
300	323.9	325	460	410	26	12	M24	32	328	328	11
350	355.6	377	520	470	26	16	M24	35	360	381	12
400	406.4	426	580	525	30	16	M27	38	411	430	12
450	457	480	640	585	30	20	M27	42	462	485	12
500	508	530	715	650	33	20	M30	46	513.5	535	12
600	610	630	840	770	33	20	M30	52	616.5	636	12

PN25 板式平焊钢制管法兰 Plate flat welded steel pipe flange

(mm)

公称尺寸	钢管外径 A1		法兰外径	连接尺寸				法兰厚度	法兰内径 B1		坡口宽度 b
				螺栓孔中心圆直径 K	螺栓孔直径 L	螺栓孔数量 n(个)	螺 栓 Th				
DN	A	B	D					C	A	B	
10	17.2	14	90	60	14	4	M12	14	18	15	4
15	21.3	18	95	65	14	4	M12	14	22.5	19	4
20	26.9	25	105	75	14	4	M12	16	27.5	26	4
25	33.7	32	115	85	14	4	M12	16	34.5	33	5
32	42.4	38	140	100	18	4	M16	18	43.5	39	5
40	48.3	45	150	110	18	4	M16	18	49.5	46	5
50	60.3	57	165	125	18	4	M16	20	61.5	59	5
65	76.1	76	185	145	18	8	M16	22	77.5	78	6
80	88.9	89	200	160	18	8	M16	24	90.5	91	6
100	114.3	108	235	190	22	8	M20	26	116	110	6
125	139.7	133	270	220	26	8	M24	28	143.5	135	6
150	168.3	159	300	250	26	8	M24	30	170.5	161	6
200	219.1	219	360	310	26	12	M24	32	221.5	222	8
250	273	273	425	370	30	12	M27	35	276.5	276	10
300	323.9	325	485	430	30	16	M27	38	328	328	11
350	355.6	377	555	490	33	16	M30	42	360	381	12
400	406.4	426	620	550	36	16	M33	46	411	430	12
450	457	480	670	600	36	20	M33	50	462	485	12
500	508	530	730	660	36	20	M33	56	513.5	535	12
600	610	630	845	770	39	20	M36×3	68	616.5	636	12

PN40 板式平焊钢制管法兰 Plate flat welded steel pipe flange

(mm)

公称尺寸	钢管外径 A1		法兰外径	连接尺寸				法兰厚度	法兰内径 B1		坡口宽度 b
				螺栓孔中心圆直径 K	螺栓孔直径 L	螺栓孔数量 n(个)	螺 栓 Th				
DN	A	B	D					C	A	B	
10	17.2	14	90	60	14	4	M12	14	18	15	4
15	21.3	18	95	65	14	4	M12	14	22.5	19	4
20	26.9	25	105	75	14	4	M12	16	27.5	26	4
25	33.7	32	115	85	14	4	M12	16	34.5	33	5
32	42.4	38	140	100	18	4	M16	18	43.5	39	5
40	48.3	45	150	110	18	4	M16	18	49.5	46	5
50	60.3	57	165	125	18	4	M16	20	61.5	59	5
65	76.1	76	185	145	18	8	M16	22	77.5	78	6
80	88.9	89	200	160	18	8	M16	24	90.5	91	6
100	114.3	108	235	190	22	8	M20	26	116	110	6
125	139.7	133	270	220	26	8	M24	28	143.5	135	6
150	168.3	159	300	250	26	8	M24	30	170.5	161	6
200	219.1	219	375	320	30	12	M27	36	221.5	222	8
250	273	273	450	385	33	12	M30	42	276.5	276	10
300	323.9	325	515	450	33	16	M30	48	328	328	11
350	355.6	377	580	510	36	16	M33	54	360	381	12
400	406.4	426	660	585	39	16	M36×3	60	411	430	12
450	457	480	685	610	39	20	M36×3	66	462	485	12
500	508	530	755	670	42	20	M39×3	72	513.5	535	12
600	610	630	890	795	48	20	M45×3	84	616.5	636	12

HG/T20594-2009(SO)

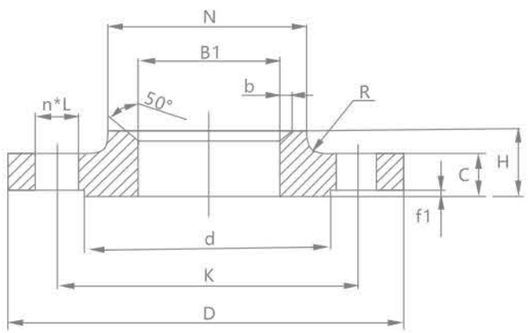

PN6 带颈平焊钢制管法兰 Plain welded steel pipe flange with neck

(mm)

公称尺寸	钢管外径 A1		法兰外径	连接尺寸				法兰厚度	法兰内径 B1		法兰颈		R	法兰高度
											N			
DN	A	B	D	螺栓孔中心圆直径 K	螺栓孔直径 L	螺栓孔数量 n(个)	螺 栓 Th	C	A	B	A	B		H
10	17.2	14	75	50	11	4	M10	12	18	15	25	25	4	20
15	21.3	18	80	55	11	4	M10	12	22.5	19	30	30	4	20
20	26.9	25	90	65	11	4	M10	14	27.5	26	40	40	4	24
25	33.7	32	100	75	11	4	M10	14	34.5	33	50	50	4	24
32	42.4	38	120	90	14	4	M12	14	43.5	39	60	60	6	26
40	48.3	45	130	100	14	4	M12	14	49.5	46	70	70	6	26
50	60.3	57	140	110	14	4	M12	14	61.5	59	80	80	6	28
65	76.1	76	160	130	14	4	M12	14	77.5	78	100	100	6	32
80	88.9	89	190	150	18	4	M16	16	90.5	91	110	110	8	34
100	114.3	108	210	170	18	4	M16	16	116	110	130	130	8	40
125	139.7	133	240	200	18	8	M16	18	143.5	135	160	160	8	44
150	168.3	159	265	225	18	8	M16	18	170.5	161	185	185	10	44
200	219.1	219	320	280	18	8	M16	20	221.5	222	240	240	10	44
250	273	273	375	335	18	12	M16	22	276.5	276	295	295	12	44
300	323.9	325	440	395	22	12	M20	22	328	328	355	355	12	44

PN10 带颈平焊钢制管法兰 Plain welded steel pipe flange with neck

(mm)

公称尺寸	钢管外径 A1		法兰外径	连接尺寸				法兰厚度	法兰内径 B1		法兰颈		R	法兰高度	坡口宽度
											N				
DN	A	B	D	螺栓孔中心圆直径 K	螺栓孔直径 L	螺栓孔数量 n(个)	螺 栓 Th	C	A	B	A	B		H	b
10	17.2	14	90	60	14	4	M12	16	18	15	30	30	4	22	-
15	21.3	18	95	65	14	4	M12	16	22.5	19	35	35	4	22	-
20	26.9	25	105	75	14	4	M12	18	27.5	26	45	45	4	26	-
25	33.7	32	115	85	14	4	M12	18	34.5	33	52	52	4	28	-
32	42.4	38	140	100	18	4	M16	18	43.5	39	60	60	6	30	-
40	48.3	45	150	110	18	4	M16	18	49.5	46	70	70	6	32	-
50	60.3	57	165	125	18	4	M16	18	61.5	59	84	84	5	28	-
65	76.1	76	185	145	18	8	M16	18	77.5	78	104	104	6	32	-
80	88.9	89	200	160	18	8	M16	20	90.5	91	118	118	6	34	-
100	114.3	108	220	180	18	8	M16	20	116	110	140	140	8	40	-
125	139.7	133	250	210	18	8	M16	22	143.5	135	168	168	8	44	-
150	168.3	159	285	240	22	8	M20	22	170.5	161	195	195	10	44	-
200	219.1	219	340	295	22	8	M20	24	221.5	222	246	246	10	44	-
250	273	273	395	350	22	12	M20	26	276.5	276	298	298	12	46	-
300	323.9	325	445	400	22	12	M20	26	328	328	350	350	12	46	-
350	355.6	377	505	460	22	16	M20	26	360	381	400	412	12	53	-
400	406.4	426	565	515	26	16	M24	26	411	430	456	475	12	57	-
450	457	480	615	565	26	20	M24	28	462	485	502	525	12	63	12
500	508	530	670	620	26	20	M24	28	513.5	535	559	581	12	67	12
600	610	630	780	725	30	20	M27	28	616.5	636	658	678	12	75	12

PN16 带颈平焊钢制管法兰 Plain welded steel pipe flange with neck

(mm)

公称尺寸	钢管外径 A1		法兰外径	连接尺寸				法兰厚度	法兰内径 B1		法兰颈		R	法兰高度	坡口宽度
											N				
DN	A	B	D	螺栓孔中心圆直径 K	螺栓孔直径 L	螺栓孔数量 n(个)	螺 栓 Th	C	A	B	A	B		H	b
10	17.2	14	90	60	14	4	M12	16	18	15	30	30	4	22	4
15	21.3	18	95	65	14	4	M12	16	22.5	19	35	35	4	22	4
20	26.9	25	105	75	14	4	M12	18	27.5	26	45	45	4	26	4
25	33.7	32	115	85	14	4	M12	18	34.5	33	52	52	4	28	5
32	42.4	38	140	100	18	4	M16	18	43.5	39	60	60	6	30	5
40	48.3	45	150	110	18	4	M16	18	49.5	46	70	70	6	32	5
50	60.3	57	165	125	18	4	M16	18	61.5	59	84	84	5	28	5
65	76.1	76	185	145	18	8	M16	18	77.5	78	104	104	6	32	6
80	88.9	89	200	160	18	8	M16	20	90.5	91	118	118	6	34	6
100	114.3	108	220	180	18	8	M16	20	116	110	140	140	8	40	6
125	139.7	133	250	210	18	8	M16	22	143.5	135	168	168	8	44	6
150	168.3	159	285	240	22	8	M20	22	170.5	161	195	195	10	44	6
200	219.1	219	340	295	22	12	M20	24	221.5	222	246	246	10	44	8
250	273	273	405	355	26	12	M24	26	276.5	276	298	298	12	46	10
300	323.9	325	460	410	26	12	M24	28	328	328	350	350	12	46	11
350	355.6	377	520	470	26	16	M24	30	360	381	400	412	12	57	12
400	406.4	426	580	525	30	16	M27	32	411	430	456	475	12	63	12
450	457	480	640	585	30	20	M27	40	462	485	502	525	12	68	12
500	508	530	715	650	33	20	M30	44	513.5	535	559	581	12	73	12
600	610	630	840	770	36	20	M33	54	616.5	636	658	678	12	83	12

PLAIN WELDED FLANGE WITH NECK
带颈平焊法兰

PN25 带颈平焊钢制管法兰 Plain welded steel pipe flange with neck

(mm)

公称尺寸	钢管外径 A1		法兰外径	连接尺寸				法兰厚度	法兰内径 B1		法兰颈 N		R	法兰高度	坡口宽度
				螺栓孔中心圆直径	螺栓孔直径	螺栓孔数量	螺 栓								
DN	A	B	D	K	L	n(个)	Th	C	A	B	A	B		H	b
10	17.2	14	90	60	14	4	M12	16	18	15	30	30	4	22	4
15	21.3	18	95	65	14	4	M12	16	22.5	19	35	35	4	22	4
20	26.9	25	105	75	14	4	M12	18	27.5	26	45	45	4	26	4
25	33.7	32	115	85	14	4	M12	18	34.5	33	52	52	4	28	5
32	42.4	38	140	100	18	4	M16	18	43.5	39	60	60	6	30	5
40	48.3	45	150	110	18	4	M16	18	49.5	46	70	70	6	32	5
50	60.3	57	165	125	18	4	M16	20	61.5	59	84	84	6	34	5
65	76.1	76	185	145	18	8	M16	22	77.5	78	104	104	6	38	6
80	88.9	89	200	160	18	8	M16	24	90.5	91	118	118	8	40	6
100	114.3	108	235	190	22	8	M20	24	116	110	145	145	8	44	6
125	139.7	133	270	220	26	8	M24	26	143.5	135	170	170	8	48	6
150	168.3	159	300	250	26	8	M24	28	170.5	161	200	200	10	52	6
200	219.1	219	360	310	26	12	M24	30	221.5	222	256	256	10	52	8
250	273	273	425	370	30	12	M27	32	276.5	276	310	310	12	60	10
300	323.9	325	485	430	30	16	M27	34	328	328	364	364	12	67	11
350	355.6	377	555	490	33	16	M30	38	360	381	418	430	12	72	12
400	406.4	426	620	550	36	16	M33	40	411	430	472	492	12	78	12
450	457	480	670	600	36	20	M33	46	462	485	520	542	12	84	12
500	508	530	730	660	36	20	M33	48	513.5	535	580	602	12	90	12
600	610	630	845	770	39	20	M36x3	58	616.5	636	684	704	12	100	12

PN40 带颈平焊钢制管法兰 Plain welded steel pipe flange with neck

(mm)

公称尺寸	钢管外径 A1		法兰外径	连接尺寸				法兰厚度	法兰内径 B1		法兰颈 N		R	法兰高度	坡口宽度
				螺栓孔中心圆直径	螺栓孔直径	螺栓孔数量	螺 栓								
DN	A	B	D	K	L	n(个)	Th	C	A	B	A	B		H	b
10	17.2	14	90	60	14	4	M12	16	18	15	30	30	4	22	4
15	21.3	18	95	65	14	4	M12	16	22.5	19	35	35	4	22	4
20	26.9	25	105	75	14	4	M12	18	27.5	26	45	45	4	26	4
25	33.7	32	115	85	14	4	M12	18	34.5	33	52	52	4	28	5
32	42.4	38	140	100	18	4	M16	18	43.5	39	60	60	6	30	5
40	48.3	45	150	110	18	4	M16	18	49.5	46	70	70	6	32	5
50	60.3	57	165	125	18	4	M16	20	61.5	59	84	84	6	34	5
65	76.1	76	185	145	18	8	M16	22	77.5	78	104	104	6	38	6
80	88.9	89	200	160	18	8	M16	24	90.5	91	118	118	8	40	6
100	114.3	108	235	190	22	8	M20	24	116	110	145	145	8	44	6
125	139.7	133	270	220	26	8	M24	26	143.5	135	170	170	8	48	7
150	168.3	159	300	250	26	8	M24	28	170.5	161	200	200	10	52	8
200	219.1	219	375	320	30	12	M27	34	221.5	222	260	260	10	52	10
250	273	273	450	385	33	12	M30	38	276.5	276	312	312	12	60	11
300	323.9	325	515	450	33	16	M30	42	328	328	380	380	12	67	12
350	355.6	377	580	510	36	16	M33	46	360	381	424	444	12	72	13
400	406.4	426	660	585	39	16	M36x3	50	411	430	478	518	12	78	14
450	457	480	685	610	39	20	M36x3	57	462	485	522	545	12	84	16
500	508	530	755	670	42	20	M39x3	57	513.5	535	576	598	12	90	17
600	610	630	890	795	48	20	M45x3	72	616.5	636	686	706	12	100	18

BUTT WELD FLANGE WITH NECK
带颈对焊法兰

HG/T20595-2009(WN)

PN10 带颈对焊钢制管法兰 Pipe flanges of steel with neck butt welding

(mm)

公称尺寸	钢管外径 A1		法兰外径	连接尺寸				法兰厚度	法兰颈					法兰高度
				螺栓孔中心圆直径	螺栓孔直径	螺栓孔数量	螺 栓		N		S	H1	R	
DN	A	B	D	K	L	n(个)	Th	C	A	B	≥	≈		H
10	17.2	14	90	60	14	4	M12	16	28	28	1.8	6	4	35
15	21.3	18	95	65	14	4	M12	16	32	32	2.0	6	4	38
20	26.9	25	105	75	14	4	M12	18	40	40	2.3	6	4	40
25	33.7	32	115	85	14	4	M12	18	46	46	2.6	6	4	40
32	42.4	38	140	100	18	4	M16	18	56	56	2.6	6	6	42
40	48.3	45	150	110	18	4	M16	18	64	64	2.6	7	6	45
50	60.3	57	165	125	18	4	M16	18	74	74	2.9	8	5	45
65	76.1	76	185	145	18	8	M16	18	92	92	2.9	10	6	45
80	88.9	89	200	160	18	8	M16	20	105	105	3.2	10	6	50
100	114.3	108	220	180	18	8	M16	20	131	131	3.6	12	8	52
125	139.7	133	250	210	18	8	M16	22	156	156	4	12	8	55
150	168.3	159	285	240	22	8	M20	22	184	184	4.5	12	10	55
200	219.1	219	340	295	22	8	M20	24	234	234	6.3	16	10	62
250	273	273	395	350	22	12	M20	26	292	292	6.3	16	12	68
300	323.9	325	445	400	22	12	M20	26	342	342	7.1	16	12	68
350	355.6	377	505	460	22	16	M20	26	385	402	7.1	16	12	68
400	406.4	426	565	515	26	16	M24	26	440	458	7.1	16	12	72
450	457	480	615	565	26	20	M24	28	488	510	7.1	16	12	72
500	508	530	670	620	26	20	M24	28	542	562	7.1	16	12	75
600	610	630	780	725	30	20	M27	28	642	660	7.1	18	12	80
700	711	720	895	840	30	24	M27	30	746	755	8	18	12	80
800	813	820	1015	950	33	24	M30	32	850	855	8	18	12	90
900	914	920	1115	1050	33	28	M30	34	950	954	10	20	12	95
1000	1016	1020	1230	1160	36	28	M33	34	1052	1054	10	20	16	95
1200	1219	1220	1455	1380	39	32	M36X3	38	1256	1256	11	25	16	115
1400	1422	1420	1675	1590	42	36	M39X3	42	1460	1460	12	25	16	120
1600	1626	1620	1915	1820	48	40	M45X3	46	1666	1666	14	25	16	130
1800	1829	1820	2115	2020	48	44	M45X3	50	1868	1866	15	30	16	140
2000	2032	2020	2325	2230	48	48	M45X3	54	2072	2070	16	30	16	150

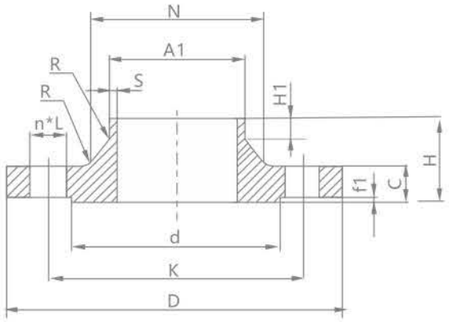

PN16 带颈对焊钢制管法兰 Pipe flanges of steel with neck butt welding

(mm)

公称尺寸	钢管外径 A1		法兰外径	连接尺寸				法兰厚度	法兰颈					法兰高度
				螺栓孔中心圆直径	螺栓孔直径	螺栓孔数量	螺 栓		N		S	H_1	R	
DN	A	B	D	K	L	n(个)	Th	C	A	B	≥	≈		H
10	17.2	14	90	60	14	4	M12	16	28	28	1.8	6	4	35
15	21.3	18	95	65	14	4	M12	16	32	32	2.0	6	4	38
20	26.9	25	105	75	14	4	M12	18	40	40	2.3	6	4	40
25	33.7	32	115	85	14	4	M12	18	46	46	2.6	6	4	40
32	42.4	38	140	100	18	4	M16	18	56	56	2.6	6	6	42
40	48.3	45	150	110	18	4	M16	18	64	64	2.6	7	6	45
50	60.3	57	165	125	18	4	M16	18	74	74	2.9	8	5	45
65	76.1	76	185	145	18	8	M16	18	92	92	2.9	10	6	45
80	88.9	89	200	160	18	8	M16	20	105	105	3.2	10	6	50
100	114.3	108	220	180	18	8	M16	20	131	131	3.6	12	8	52
125	139.7	133	250	210	18	8	M16	22	156	156	4.0	12	8	55
150	168.3	159	285	240	22	8	M20	22	184	184	4.5	12	10	55
200	219.1	219	340	295	22	12	M20	24	235	235	6.3	16	10	62
250	273	273	405	355	26	12	M24	26	292	292	6.3	16	12	70
300	323.9	325	460	410	26	12	M24	28	344	344	7.1	16	12	78
350	355.6	377	520	470	26	16	M24	30	390	410	8.0	16	12	82
400	406.4	426	580	525	30	16	M27	32	445	464	8.0	16	12	85
450	457	480	640	585	30	20	M27	40	490	512	8.0	16	12	87
500	508	530	715	650	33	20	M30	44	548	578	8.0	16	12	90
600	610	630	840	770	36	20	M33	54	652	670	8.8	18	12	95
700	711	720	910	840	36	24	M33	36	755	759	8.8	18	12	100
800	813	820	1025	950	39	24	M36X3	38	855	855	10.0	20	12	105
900	914	920	1125	1050	39	28	M36X3	40	955	954	10.0	20	12	110
1000	1016	1020	1255	1170	42	28	M39X3	42	1058	1060	10.0	22	16	120
1200	1219	1220	1485	1390	48	32	M45X3	48	1262	1260	12.5	30	16	130
1400	1422	1420	1685	1590	48	36	M45X3	52	1465	1465	14.2	30	16	145
1600	1626	1620	1930	1820	55	40	M52X4	58	1668	1668	16	35	16	160
1800	1829	1820	2130	2020	55	44	M52X4	62	1870	1870	17.5	35	16	170
2000	2032	2020	2345	2230	60	48	M56X4	66	2072	2072	20	40	16	180

BUTT WELD
FLANGE WITH NECK
带颈对焊法兰

PN25 带颈对焊钢制管法兰 Pipe flanges of steel with neck butt welding

(mm)

公称尺寸	钢管外径 A1		法兰外径	连接尺寸				法兰厚度	法兰颈					法兰高度
				螺栓孔中心圆直径	螺栓孔直径	螺栓孔数量	螺 栓		N		S	H_1	R	
DN	A	B	D	K	L	n(个)	Th	C	A	B	≥	≈		H
10	17.2	14	90	60	14	4	M12	16	28	28	1.8	6	4	35
15	21.3	18	95	65	14	4	M12	16	32	32	2.0	6	4	38
20	26.9	25	105	75	14	4	M12	18	40	40	2.3	6	4	40
25	33.7	32	115	85	14	4	M12	18	46	46	2.6	6	4	40
32	42.4	38	140	100	18	4	M16	18	56	56	2.6	6	6	42
40	48.3	45	150	110	18	4	M16	18	64	64	2.6	7	6	45
50	60.3	57	165	125	18	4	M16	20	75	75	2.9	8	6	48
65	76.1	76	185	145	18	8	M16	22	90	90	2.9	10	6	52
80	88.9	89	200	160	18	8	M16	24	105	105	3.2	12	8	58
100	114.3	108	235	190	22	8	M20	24	134	134	3.6	12	8	65
125	139.7	133	270	220	26	8	M24	26	162	162	4.0	12	8	68
150	168.3	159	300	250	26	8	M24	28	192	190	4.5	12	10	75
200	219.1	219	360	310	26	12	M24	30	244	244	6.3	16	10	80
250	273	273	425	370	30	12	M27	32	298	298	7.1	18	12	88
300	323.9	325	485	430	30	16	M27	34	352	352	8.0	18	12	92
350	355.6	377	555	490	33	16	M30	38	398	420	8.0	20	12	100
400	406.4	426	620	550	36	16	M33	40	452	472	8.8	20	12	110
450	457	480	670	600	36	20	M33	46	500	522	8.8	20	12	110
500	508	530	730	660	36	20	M33	48	558	580	10	20	12	125
600	610	630	845	770	39	20	M36x3	58	660	680	11	20	12	125

PN40 带颈对焊钢制管法兰 Pipe flanges of steel with neck butt welding

(mm)

公称尺寸	钢管外径 A1		法兰外径	连接尺寸				法兰厚度	法兰颈					法兰高度
				螺栓孔中心圆直径	螺栓孔直径	螺栓孔数量	螺 栓		N		S	H_1	R	
DN	A	B	D	K	L	n(个)	Th	C	A	B	≥	≈		H
10	17.2	14	90	60	14	4	M12	16	28	28	1.8	6	4	35
15	21.3	18	95	65	14	4	M12	16	32	32	2.0	6	4	38
20	26.9	25	105	75	14	4	M12	18	40	40	2.3	6	4	40
25	33.7	32	115	85	14	4	M12	18	46	46	2.6	6	4	40
32	42.4	38	140	100	18	4	M16	18	56	56	2.6	6	6	42
40	48.3	45	150	110	18	4	M16	18	64	64	2.6	7	6	45
50	60.3	57	165	125	18	4	M16	20	75	75	2.9	8	6	48
65	76.1	76	185	145	18	8	M16	22	90	90	2.9	10	6	52
80	88.9	89	200	160	18	8	M16	24	105	105	3.2	12	8	58
100	114.3	108	235	190	22	8	M20	24	134	134	3.6	12	8	65
125	139.7	133	270	220	26	8	M24	26	162	162	4.0	12	8	68
150	168.3	159	300	250	26	8	M24	28	192	192	4.5	12	10	75
200	219.1	219	375	320	30	12	M27	34	244	244	6.3	16	10	88
250	273	273	450	385	33	12	M30	38	306	306	7.1	18	12	105
300	323.9	325	515	450	33	16	M30	42	362	362	8.0	18	12	115
350	355.6	377	580	510	36	16	M33	46	408	430	8.8	20	12	125
400	406.4	426	660	585	39	16	M36x3	50	462	482	11.0	20	12	135
450	457	480	685	610	39	20	M36x3	57	500	522	12.5	20	12	135
500	508	530	755	670	42	20	M39x3	57	562	584	14.2	20	12	140
600	610	630	890	795	48	20	M45x3	72	666	686	16.0	20	12	150

PN63 带颈对焊钢制管法兰 Pipe flanges of steel with neck butt welding

(mm)

公称尺寸	钢管外径 A1		法兰外径	连接尺寸				法兰厚度	法兰颈					法兰高度
				螺栓孔中心圆直径 K	螺栓孔直径 L	螺栓孔数量 n(个)	螺 栓 Th		N		S ≥	H1 ≈	R	
DN	A	B	D					C	A	B				H
10	17.2	14	100	70	14	4	M12	20	32	32	1.8	6	4	45
15	21.3	18	105	75	14	4	M12	20	34	34	2.0	6	4	45
20	26.9	25	130	90	18	4	M16	22	42	42	2.6	8	4	48
25	33.7	32	140	100	18	4	M16	24	52	52	2.6	8	4	58
32	42.4	38	155	110	22	4	M20	24	62	62	2.9	8	6	60
40	48.3	45	170	125	22	4	M20	26	70	70	2.9	10	6	62
50	60.3	57	180	135	22	4	M20	26	82	82	2.9	10	6	62
65	76.1	76	205	160	22	8	M20	26	98	98	3.2	12	6	68
80	88.9	89	215	170	22	8	M20	28	112	112	3.6	12	8	72
100	114.3	108	250	200	26	8	M24	30	138	138	4.0	12	8	78
125	139.7	133	295	240	30	8	M27	34	168	168	4.5	12	8	88
150	168.3	159	345	280	33	8	M30	36	202	202	5.6	12	10	95
200	219.1	219	415	345	36	12	M33	42	256	256	7.1	16	10	110
250	273	273	470	400	36	12	M33	46	316	316	8.8	18	12	125
300	323.9	325	530	460	36	16	M33	52	372	372	11.0	18	12	140
350	355.6	377	600	525	39	16	M36x3	56	420	442	12.5	20	12	150
400	406.4	426	670	585	42	16	M39x3	60	475	495	14.2	20	12	160

PN100 带颈对焊钢制管法兰 Pipe flanges of steel with neck butt welding

(mm)

公称尺寸	钢管外径 A1		法兰外径	连接尺寸				法兰厚度	法兰颈					法兰高度
				螺栓孔中心圆直径 K	螺栓孔直径 L	螺栓孔数量 n(个)	螺 栓 Th		N		S ≥	H1 ≈	R	
DN	A	B	D					C	A	B				H
10	17.2	14	100	70	14	4	M12	20	32	32	1.8	6	4	45
15	21.3	18	105	75	14	4	M12	20	34	34	2.0	6	4	45
20	26.9	25	130	90	18	4	M16	22	42	42	2.6	8	4	48
25	33.7	32	140	100	18	4	M16	24	52	52	2.6	8	4	58
32	42.4	38	155	110	22	4	M20	24	62	62	2.9	8	6	60
40	48.3	45	170	125	22	4	M20	26	70	70	2.9	10	6	62
50	60.3	57	195	145	26	4	M24	28	90	90	3.2	10	6	68
65	76.1	76	220	170	26	8	M24	30	108	108	3.6	12	6	76
80	88.9	89	230	180	26	8	M24	32	120	120	4.0	12	8	78
100	114.3	108	265	210	30	8	M27	36	150	150	5.0	12	8	90
125	139.7	133	315	250	33	8	M30	40	180	180	6.3	12	8	105
150	168.3	159	355	290	33	12	M30	44	210	210	7.1	12	10	115
200	219.1	219	430	360	36	12	M33	52	278	278	10.0	16	10	130
250	273	273	505	430	39	12	M36x3	60	340	340	12.5	18	12	157
300	323.9	325	585	500	42	16	M39x3	68	400	400	14.2	18	12	170
350	355.6	377	655	560	48	16	M45x3	74	460	482	16.0	20	12	189

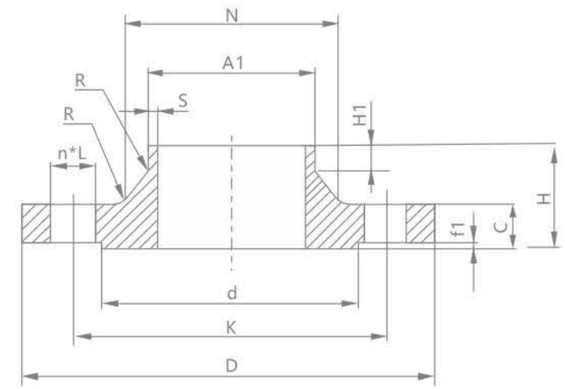

PN160 带颈对焊钢制管法兰 Pipe flanges of steel with neck butt welding

(mm)

公称尺寸	钢管外径 A1		法兰外径	连接尺寸				法兰厚度	法兰颈					法兰高度
				螺栓孔中心圆直径 K	螺栓孔直径 L	螺栓孔数量 n(个)	螺 栓 Th		N		S ≥	H1 ≈	R	
DN	A	B	D					C	A	B				H
10	17.2	14	100	70	14	4	M12	20	32	32	2.0	6	4	45
15	21.3	18	105	75	14	4	M12	20	34	34	2.0	6	4	45
20	26.9	25	130	90	18	4	M16	24	42	42	2.9	6	4	52
25	33.7	32	140	100	18	4	M16	24	52	52	2.9	8	4	58
32	42.4	38	155	110	22	4	M20	28	60	60	3.6	8	5	60
40	48.3	45	170	125	22	4	M20	28	70	70	3.6	10	6	64
50	60.3	57	195	145	26	4	M24	30	90	90	4	10	6	75
65	76.1	76	220	170	26	8	M24	34	108	108	5	12	6	82
80	88.9	89	230	180	26	8	M24	36	120	120	6.3	12	8	86
100	114.3	108	265	210	30	8	M27	40	150	150	8	12	8	100
125	139.7	133	315	250	33	8	M30	44	180	180	10	14	8	115
150	168.3	159	355	290	33	12	M30	50	210	210	12.5	14	10	128
200	219.1	219	430	360	36	12	M33	60	278	278	16	16	10	140
250	273	273	515	430	42	12	M39x3	68	340	340	20	18	12	155
300	323.9	325	585	500	42	16	M39x3	78	400	400	22.2	18	12	175

HG/T20597-2009(SW)

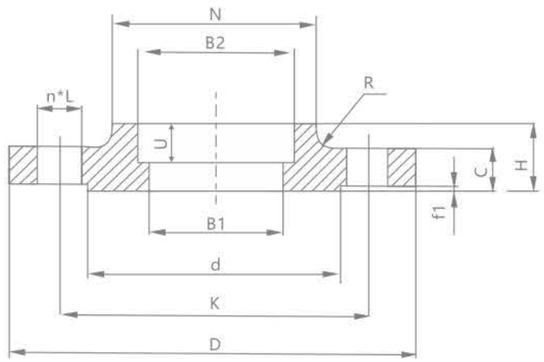

PN10 承插焊钢制管法兰 Socket welded steel pipe flange

(mm)

公称尺寸	钢管外径 A1		法兰外径	连接尺寸				法兰厚度	法兰内径 B1		承插孔			法兰颈		法兰高度
				螺栓孔中心圆直径 K	螺栓孔直径 L	螺栓孔数量 n(个)	螺 栓 Th				B2		U	N	R	
DN	A	B	D					C	A	B	A	B				H
10	17.2	14	90	60	14	4	M12	16	11.5	9	18	15	9	30	4	22
15	21.3	18	95	65	14	4	M12	16	15.5	12	22.5	19	10	35	4	22
20	26.9	25	105	75	14	4	M12	18	21	19	27.5	26	11	45	4	26
25	33.7	32	115	85	14	4	M12	18	27	26	34.5	33	13	52	4	28
32	42.4	38	140	100	18	4	M16	18	35	30	43.5	39	14	60	6	30
40	48.3	45	150	110	18	4	M16	18	41	37	49.5	46	16	70	6	32
50	60.3	57	165	125	18	4	M16	18	52	49	61.5	59	17	84	5	28

PN16 承插焊钢制管法兰 Socket welded steel pipe flange

(mm)

10	17.2	14	90	60	14	4	M12	16	11.5	9	18	15	9	30	4	22
15	21.3	18	95	65	14	4	M12	16	15.5	12	22.5	19	10	35	4	22
20	26.9	25	105	75	14	4	M12	18	21	19	27.5	26	11	45	4	26
25	33.7	32	115	85	14	4	M12	18	27	26	34.5	33	13	52	4	28
32	42.4	38	140	100	18	4	M16	18	35	30	43.5	39	14	60	6	30
40	48.3	45	150	110	18	4	M16	18	41	37	49.5	46	16	70	6	32
50	60.3	57	165	125	18	4	M16	18	52	49	61.5	59	17	84	5	28

PN25 承插焊钢制管法兰 Socket welded steel pipe flange

(mm)

公称尺寸	钢管外径 A1		法兰外径	连接尺寸				法兰厚度	法兰内径 B1		承插孔			法兰颈		法兰高度
				螺栓孔中心圆直径 K	螺栓孔直径 L	螺栓孔数量 n(个)	螺 栓 Th				B2		U	N	R	
DN	A	B	D					C	A	B	A	B				H
10	17.2	14	90	60	14	4	M12	16	11.5	9	18	15	9	30	4	22
15	21.3	18	95	65	14	4	M12	16	15.5	12	22.5	19	10	35	4	22
20	26.9	25	105	75	14	4	M12	18	21	19	27.5	26	11	45	4	26
25	33.7	32	115	85	14	4	M12	18	27	26	34.5	33	13	52	4	28
32	42.4	38	140	100	18	4	M16	18	35	30	43.5	39	14	60	6	30
40	48.3	45	150	110	18	4	M16	18	41	37	49.5	46	16	70	6	32
50	60.3	57	165	125	18	4	M16	20	52	49	61.5	59	17	84	6	34

PN40 承插焊钢制管法兰 Socket welded steel pipe flange

(mm)

10	17.2	14	90	60	14	4	M12	16	11.5	9	18	15	9	30	4	22
15	21.3	18	95	65	14	4	M12	16	15.5	12	22.5	19	10	35	4	22
20	26.9	25	105	75	14	4	M12	18	21	19	27.5	26	11	45	4	26
25	33.7	32	115	85	14	4	M12	18	27	26	34.5	33	13	52	4	28
32	42.4	38	140	100	18	4	M16	18	35	30	43.5	39	14	60	6	30
40	48.3	45	150	110	18	4	M16	18	41	37	49.5	46	16	70	6	32
50	60.3	57	165	125	18	4	M16	20	52	49	61.5	59	17	84	6	34

PN63 承插焊钢制管法兰 Socket welded steel pipe flange

(mm)

10	17.2	14	100	70	14	4	M12	20	11.5	9	18	15	9	40	4	28
15	21.3	18	105	75	14	4	M12	20	15.5	12	22.5	19	10	43	4	28
20	26.9	25	130	90	18	4	M16	22	21	19	27.5	26	11	52	4	30
25	33.7	32	140	100	18	4	M16	24	27	26	34.5	33	13	60	4	32
32	42.4	38	155	110	22	4	M20	24	35	30	43.5	39	14	68	6	32
40	48.3	45	170	125	22	4	M20	26	41	37	49.5	46	16	80	6	34
50	60.3	57	180	135	22	4	M20	26	52	49	61.5	59	17	90	6	36

PN100 承插焊钢制管法兰 Socket welded steel pipe flange

(mm)

10	17.2	14	100	70	14	4	M12	20	11.5	9	18	15	9	40	4	28
15	21.3	18	105	75	14	4	M12	20	15.5	12	22.5	19	10	43	4	28
20	26.9	25	130	90	18	4	M16	22	21	19	27.5	26	11	52	4	30
25	33.7	32	140	100	18	4	M16	24	27	26	34.5	33	13	60	4	32
32	42.4	38	155	110	22	4	M20	24	35	30	43.5	39	14	68	6	32
40	48.3	45	170	125	22	4	M20	26	41	37	49.5	46	16	80	6	34
50	60.3	57	195	145	26	4	M24	28	52	49	61.5	59	17	95	6	36

HG/T20601-2009(BL)

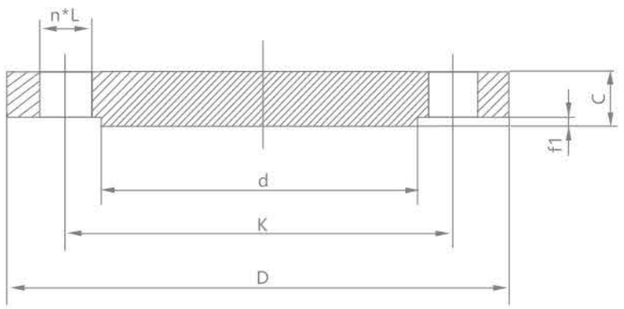

PN6 钢制管法兰盖 Steel pipe flange cover

(mm)

公称尺寸	法兰外径	连接尺寸				法兰厚度
		螺栓孔中心圆 直径 K	螺栓孔直径 L	螺栓孔数量 n(个)	螺 栓 Th	
DN	D					C
10	75	50	11	4	M10	12
15	80	55	11	4	M10	12
20	90	65	11	4	M10	14
25	100	75	11	4	M10	14
32	120	90	14	4	M12	14
40	130	100	14	4	M12	14
50	140	110	14	4	M12	14
65	160	130	14	4	M12	14
80	190	150	18	4	M16	16
100	210	170	18	4	M16	16
125	240	200	18	8	M16	18
150	265	225	18	8	M16	18
200	320	280	18	8	M16	20
250	375	335	18	12	M16	22
300	440	395	22	12	M20	22
350	490	445	22	12	M20	22
400	540	495	22	16	M20	22
450	595	550	22	16	M20	24
500	645	600	22	20	M20	24
600	755	705	26	20	M24	30
700	860	810	26	24	M24	40
800	975	920	30	24	M27	44
900	1075	1020	30	24	M27	48
1000	1175	1120	30	28	M27	52
1200	1405	1340	33	32	M30	60
1400	1630	1560	36	36	M33	68
1600	1830	1760	36	40	M33	76
1800	2045	1970	39	44	M36x3	84
2000	2265	2180	42	48	M39x3	92

STEEL PIPE
FLANGE COVER
钢制管法兰盖

PN10 钢制管法兰盖 Steel pipe flange cover

(mm)

公称尺寸	法兰外径	连接尺寸				法兰厚度
		螺栓孔中心圆 直径 K	螺栓孔直径 L	螺栓孔数量 n(个)	螺 栓 Th	
DN	D					C
10	90	60	14	4	M12	16
15	95	65	14	4	M12	16
20	105	75	14	4	M12	18
25	115	85	14	4	M12	18
32	140	100	18	4	M16	18
40	150	110	18	4	M16	18
50	165	125	18	4	M16	18
65	185	145	18	8	M16	18
80	200	160	18	8	M16	20
100	220	180	18	8	M16	20
125	250	210	18	8	M16	22
150	285	240	22	8	M20	22
200	340	295	22	8	M20	24
250	395	350	22	12	M20	26
300	445	400	22	12	M20	26
350	505	460	22	16	M20	26
400	565	515	26	16	M24	26
450	615	565	26	20	M24	28
500	670	620	26	20	M24	28
600	780	725	30	20	M27	34
700	895	840	30	24	M27	38
800	1015	950	33	24	M30	42
900	1115	1050	33	28	M30	46
1000	1230	1160	36	28	M33	52
1200	1455	1380	39	32	M36x3	60

PN16 钢制管法兰盖 Steel pipe flange cover

(mm)

10	90	60	14	4	M12	16
15	95	65	14	4	M12	16
20	105	75	14	4	M12	18
25	115	85	14	4	M12	18
32	140	100	18	4	M16	18
40	150	110	18	4	M16	18
50	165	125	18	4	M16	18
65	185	145	18	8	M16	18
80	200	160	18	8	M16	20
100	220	180	18	8	M16	20
125	250	210	18	8	M16	22
150	285	240	22	8	M20	22
200	340	295	22	12	M20	24
250	405	355	26	12	M24	26
300	460	410	26	12	M24	28
350	520	470	26	16	M24	30
400	580	525	30	16	M27	32
450	640	585	30	20	M27	40
500	715	650	33	20	M30	44
600	840	770	36	20	M33	54
700	910	840	36	24	M33	48
800	1025	950	39	24	M36x3	52
900	1125	1050	39	28	M36x3	58
1000	1255	1170	42	28	M39x3	64
1200	1485	1390	48	32	M45x3	76

PN25 钢制管法兰盖 Steel pipe flange cover

(mm)

公称尺寸	法兰外径	连接尺寸				法兰厚度
DN	D	螺栓孔中心圆 直径 K	螺栓孔直径 L	螺栓孔数量 n(个)	螺 栓 Th	C
10	90	60	14	4	M12	16
15	95	65	14	4	M12	16
20	105	75	14	4	M12	18
25	115	85	14	4	M12	18
32	140	100	18	4	M16	18
40	150	110	18	4	M16	18
50	165	125	18	4	M16	20
65	185	145	18	8	M16	22
80	200	160	18	8	M16	24
100	235	190	22	8	M20	24
125	270	220	26	8	M24	26
150	300	250	26	8	M24	28
200	360	310	26	12	M24	30
250	425	370	30	12	M27	32
300	485	430	30	16	M27	34
350	555	490	33	16	M30	38
400	620	550	36	16	M33	40
450	670	600	36	20	M33	46
500	730	660	36	20	M33	48
600	845	770	39	20	M36x3	58

PN40 钢制管法兰盖 Steel pipe flange cover

(mm)

10	90	60	14	4	M12	16
15	95	65	14	4	M12	16
20	105	75	14	4	M12	18
25	115	85	14	4	M12	18
32	140	100	18	4	M16	18
40	150	110	18	4	M16	18
50	165	125	18	4	M16	20
65	185	145	18	8	M16	22
80	200	160	18	8	M16	24
100	235	190	22	8	M20	24
125	270	220	26	8	M24	26
150	300	250	26	8	M24	28
200	375	320	30	12	M27	36
250	450	385	33	12	M30	38
300	515	450	33	16	M30	42
350	580	510	36	16	M33	46
400	660	585	39	16	M36x3	50
450	685	610	39	20	M36x3	57
500	755	670	42	20	M39x3	57
600	890	795	48	20	M45x3	72

PN63 钢制管法兰盖 Steel pipe flange cover

(mm)

公称尺寸	法兰外径	连接尺寸				法兰厚度
DN	D	螺栓孔中心圆 直径 K	螺栓孔直径 L	螺栓孔数量 n(个)	螺 栓 Th	C
10	100	70	14	4	M12	20
15	105	75	14	4	M12	20
20	130	90	18	4	M16	22
25	140	100	18	4	M16	24
32	155	110	22	4	M20	24
40	170	125	22	4	M20	26
50	180	135	22	4	M20	26
65	205	160	22	8	M20	26
80	215	170	22	8	M20	28
100	250	200	26	8	M24	30
125	295	240	30	8	M27	34
150	345	280	33	8	M30	36
200	415	345	36	12	M33	42
250	470	400	36	12	M33	46
300	530	460	36	16	M33	52
350	600	525	39	16	M36x3	56
400	670	585	42	16	M39x3	60

PN100 钢制管法兰盖 Steel pipe flange cover

(mm)

10	100	70	14	4	M12	20
15	105	75	14	4	M12	20
20	130	90	18	4	M16	22
25	140	100	18	4	M16	24
32	155	110	22	4	M20	24
40	170	125	22	4	M20	26
50	195	145	26	4	M24	28
65	220	170	26	8	M24	30
80	230	180	26	8	M24	32
100	265	210	30	8	M27	36
125	315	250	33	8	M30	40
150	355	290	33	12	M30	44
200	430	360	36	12	M33	52
250	505	430	39	12	M36x3	60
300	585	500	42	16	M39x3	68
350	655	560	48	16	M45x3	74
400	715	620	48	16	M45x3	82

PN160 钢制管法兰盖 Steel pipe flange cover

(mm)

10	100	70	14	4	M12	24
15	105	75	14	4	M12	26
20	130	90	18	4	M16	30
25	140	100	18	4	M16	32
32	155	110	22	4	M20	34
40	170	125	22	4	M20	36
50	195	145	26	4	M24	38
65	220	170	26	8	M24	42
80	230	180	26	8	M24	46
100	265	210	30	8	M27	52
125	315	250	33	8	M30	56
150	355	290	33	12	M30	62
200	430	360	36	12	M33	66
250	515	430	42	12	M39x3	76
300	585	500	42	16	M39x3	88

HG/T20592-2009

(mm)

项 目	法兰型式	尺寸范围	尺寸公差
法兰厚度C	双面加工的所有型式法兰（包括锪孔）	C ≤18	±1.0
		18 < C ≤50	±1.5
		C > 50	±2.0
法兰厚度H	带颈法兰对焊环	≤DN80	±1.5
		DN100~DN250	±2.0
		≥DN300	±3.0
法兰颈部大端直径N	带颈对焊法兰整体法兰	≤DN50	0 -2
		DN65~DN150	0 -4
		DN200~DN300	0 -6
		DN350~DN600	0 -8
		≥DN700	0 -10
	带颈平焊法兰 承插焊法兰 螺纹法兰	≤DN50	+1.0 0
		DN65~DN150	+2.0 0
		DN200~DN300	+4.0 0
		DN350~DN600	+8.0 0
对焊法兰或对焊环焊端外径A或A_1	带颈对焊法兰对焊环	≤DN125	+3.0 0
		DN150~DN1200	+4.5 0
		≥DN1300	+6.0 0
法兰内径和承插孔内径B_1、B_2	所有型式	≤DN100	+0.5 0
		DN125~DN400	+1.0 0
		DN450~DN600	+1.5 0
		≥DN700	+3.0 0
法兰外径D	整体法兰	≤DN250	±4.0
		DN300~DN500	±5.0
		DN600~DN800	±6.0
		DN900~DN1200	±7.0
		DN1400~DN1600	±8.0
		> DN1600	±10.0
	所有型式	≤DN150	±2.0
		DN200~DN500	±3.0
		DN600~DN1200	±5.0
		DN1400~DN1800	±7.0
		> DN1800	±10.0

项 目		法兰型式	尺寸范围	尺寸公差
法兰突台外径d(环连接面除外)		所有型式	≤DN250	+2.0 -1.0
			> DN250	+3.0 -1.0
法兰突台高度f_1（环连接面除外）		所有型式	2	0 -1.0
环连接面法兰突台高度E		所有型式	-	±1.0
凹面/凸面和榫面/槽面高度f_2、f_3		所有型式	-	+0.5 0
凹面/凸面和榫面/槽面直径	X、Z	所有型式	-	0 -0.5
	W、Y			+0.5 0
螺栓孔中心圆直径K		所有型式	≤M24	±1.0
			> M24	±1.5
相领两螺栓孔间距		所有型式	≤M24	±1.0
			> M24	±1.5
螺栓孔直径L		所有型式		±0.5
螺栓孔中心圆与加工密封面的同轴度偏差		所有型式	≤DN100	1.0
			≥DN125	2.0
密封于螺栓去承面的平行度		所有型式		1°
颈度厚度S		带颈对焊法兰整体法兰	≤DN80	+1.0 0
			DN100~DN400	+1.5 0
			DN450~DN600	+2.0 0
			DN700~DN1000	+3.0 0
			≥DN1200	+4.0 0
对焊环焊端以及翻边壁厚		对焊环		+1.6 -12.5%钢管名义厚度

环连接面的尺寸公差 Dimensional tolerances for ring joint surfaces

项 目		尺寸公差
环槽深度E		+0.4 0
环槽顶宽度F		±0.2
环槽中心圆直径P		±0.13
环槽角度23°		±0.5°
环槽圆度R_{max}	R_{max}≤2	+0.8 0
	R_{max} > 2	±0.8
密封面外径d		±0.5

(CLASS系列) 美洲体系

HG/T20615-2009(HG 20615-1997)

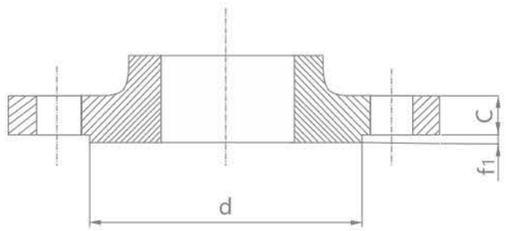

≤Class300(PN50)

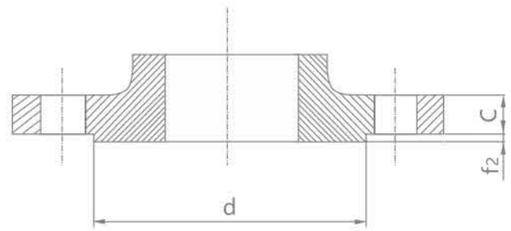

≥Class600(PN110)

突面法兰（RF）面的密封面尺寸 Sealing surface dimensions of face flange (RF)

(mm)

公称尺寸		突台外径 d	突台高度		公称尺寸		突台外径 d	突台高度	
DN	NPS		f_1 ≤Class300 (PN50)	f_2 ≥Class600 (PN110)	DN	NPS		f_1 ≤Class300 (PN50)	f_2 ≥Class600 (PN110)
15	½	34.9	2	7	150	6	215.9	2	7
20	¾	42.9			200	8	269.9		
25	1	50.8			250	10	323.8		
32	1¼	63.5			300	12	381.0		
40	1½	73.0			350	14	412.8		
50	2	92.1			400	16	469.9		
65	2½	104.8			450	18	533.4		
80	3	127.0			500	20	584.2		
100	4	157.2			600	24	692.2		
125	5	185.7							

美洲体系法兰：ASME/ANSI

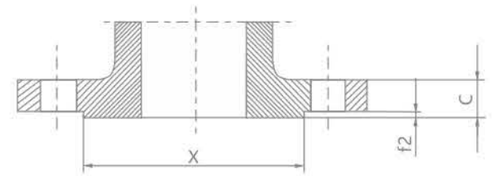

凸面(M)

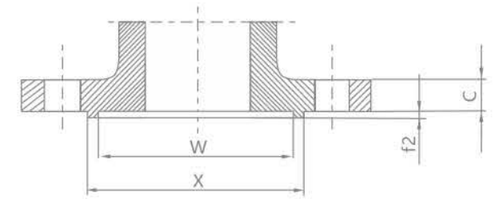

榫面(T)

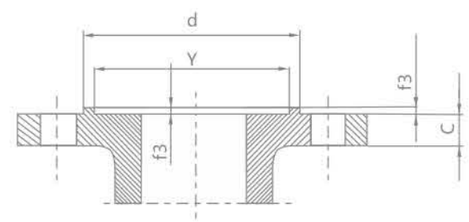

凹面(FM)

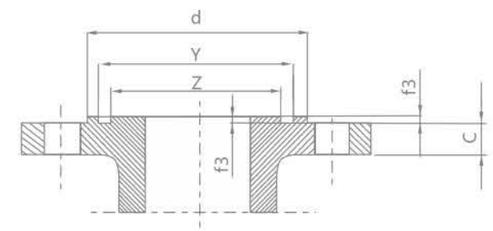

槽面(G)

Class300(PN50)~Class2500(PN420)

凹面(MF)/凸面(M)、榫面(T)/槽面(G)法兰的密封面尺寸 Sealing surface dimensions of concave (MF)/ convex (M), tenon (T)/ groove (G) flanges

(mm)

公称尺寸		Class300(PN50)~Class2500(PN420)						
DN	NPS	d	w	x	Y	Z	f2	f3
15	½	46	25.4	34.9	36.5	23.8	7	5
20	¾	54	33.3	42.9	44.4	31.8		
25	1	62	38.1	50.8	52.4	36.5		
32	1¼	75	47.6	63.5	65.1	46.0		
40	1½	84	54.0	73.0	74.6	52.4		
50	2	103	73.0	92.1	93.7	71.4		
65	2½	116	85.7	104.8	106.4	84.1		
80	3	138	108.0	127.0	128.6	106.4		
100	4	168	131.8	157.2	158.8	130.2		
125	5	197	160.3	185.7	187.3	158.8		
150	6	227	190.5	215.9	217.5	188.9		
200	8	281	238.1	269.9	271.5	236.5		
250	10	335	285.8	323.8	325.4	284.2		
300	12	392	342.9	381.0	382.6	341.3		
350	14	424	374.6	412.8	414.3	373.1		
400	16	481	425.4	469.9	471.5	423.9		
450	18	544	489.0	533.4	535.0	487.4		
500	20	595	533.4	584.2	585.8	531.8		
600	24	703	641.4	692.2	693.7	639.8		

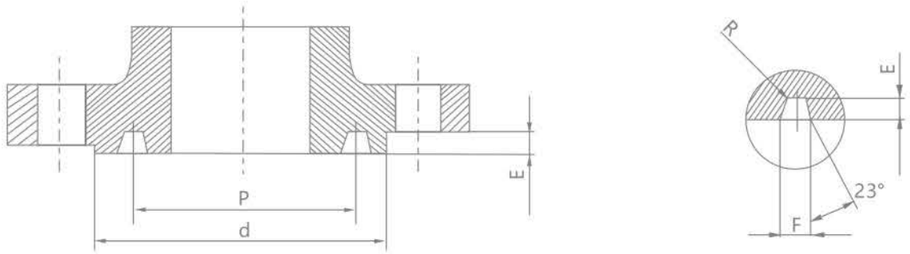

环连接面(RJ)法兰的密封面尺寸 Sealing surface dimensions for ring joint face flanges (RJ)

(mm)

公称尺寸		Class150(PN20)						Class300(PN50)~Class600(PN110)					
DN	NPS	环号	d_{min}	P	E	F	R_{max}	环号	d_{min}	P	E	F	R_{max}
15	½	–						R11	51.0	34.14	5.54	7.14	0.8
20	¾							R13	63.5	42.88	6.35	8.74	0.8
25	1	R15	63.5	47.63	6.35	8.74	0.8	R16	70.0	50.80	6.35	8.74	0.8
32	1¼	R17	73.0	57.15	6.35	8.74	0.8	R18	79.5	60.33	6.35	8.74	0.8
40	1½	R19	82.5	65.07	6.35	8.74	0.8	R20	90.5	68.27	6.35	8.74	0.8
50	2	R22	102	82.55	6.35	8.74	0.8	R23	108	82.55	7.92	11.91	0.8
65	2½	R25	121	101.6	6.35	8.74	0.8	R26	127	101.60	7.92	11.91	0.8
80	3	R29	133	114.3	6.35	8.74	0.8	R31	146	123.83	7.92	11.91	0.8
100	4	R36	171	149.23	6.35	8.74	0.8	R37	175	149.23	7.92	11.91	0.8
125	5	R40	194	171.45	6.35	8.74	0.8	R41	210	180.98	7.92	11.91	0.8
150	6	R43	219	193.68	6.35	8.74	0.8	R45	241	211.12	7.92	11.91	0.8
200	8	R48	273	247.65	6.35	8.74	0.8	R49	302	269.88	7.92	11.91	0.8
250	10	R52	330	304.80	6.35	8.74	0.8	R53	356	323.85	7.92	11.91	0.8
300	12	R56	406	381.00	6.35	8.74	0.8	R57	413	381.00	7.92	11.91	0.8
350	14	R59	425	396.88	6.35	8.74	0.8	R61	457	419.10	7.92	11.91	0.8
400	16	R64	483	454.03	6.35	8.74	0.8	R65	508	469.90	7.92	11.91	0.8
450	18	R68	546	517.53	6.35	8.74	0.8	R69	575	533.40	7.92	11.91	0.8
500	20	R72	597	558.80	6.35	8.74	0.8	R73	635	584.20	9.53	13.49	1.5
600	24	R76	711	673.10	6.35	8.74	0.8	R77	749	692.15	11.13	16.66	1.5

环连接面(RJ)法兰的密封面尺寸 Sealing surface dimensions for ring joint face flanges(RJ)

(mm)

公称尺寸		Class900(PN150)						Class1500(PN260)					
DN	NPS	环号	d_{min}	P	E	F	R_{max}	环号	d_{min}	P	E	F	R_{max}
15	½	R12	60.5	39.67	6.35	8.74	0.8	R12	60.5	39.67	6.35	8.74	0.8
20	¾	R14	66.5	44.45	6.35	8.74	0.8	R14	66.5	44.45	6.35	8.74	0.8
25	1	R16	71.5	50.80	6.35	8.74	0.8	R16	71.5	50.80	6.35	8.74	0.8
32	1¼	R18	81.0	60.33	6.35	8.74	0.8	R18	81.0	60.33	6.35	8.74	0.8
40	1½	R20	92.0	68.27	6.35	8.74	0.8	R20	92.0	68.27	6.35	8.74	0.8
50	2	R24	124	95.25	7.92	11.91	0.8	R24	124	95.25	7.92	11.91	0.8
65	2½	R27	137	107.95	7.92	11.91	0.8	R27	137	107.95	7.92	11.91	0.8
80	3	R31	156	123.83	7.92	11.91	0.8	R35	168	136.53	7.92	11.91	0.8
100	4	R37	181	149.23	7.92	11.91	0.8	R39	194	161.93	7.92	11.91	0.8
125	5	R41	216	180.98	7.92	11.91	0.8	R44	229	193.68	7.92	11.91	0.8
150	6	R45	241	211.12	7.92	11.91	0.8	R46	248	211.14	9.53	13.49	1.5
200	8	R49	308	269.88	7.92	11.91	0.8	R50	318	269.88	11.13	16.66	1.5
250	10	R53	362	323.85	7.92	11.91	0.8	R54	371	323.85	11.13	16.66	1.5
300	12	R57	419	381.00	7.92	11.91	0.8	R58	438	381.00	14.27	23.01	1.5
350	14	R62	467	419.10	11.13	16.66	1.5	R63	489	419.10	15.88	26.97	2.4
400	16	R66	524	469.10	11.13	16.66	1.5	R67	546	469.90	17.48	30.18	2.4
450	18	R70	594	533.40	12.70	19.84	1.5	R71	613	533.40	17.48	30.18	2.4
500	20	R74	648	584.20	12.70	19.84	1.5	R75	673	584.20	17.48	33.32	2.4
600	24	R78	772	692.15	15.88	26.97	2.4	R79	794	692.15	20.62	36.53	2.4

环连接面(RJ)法兰的密封面尺寸 Sealing surface dimensions for ring joint face flanges(RJ)

(mm)

公称尺寸		Class2500(PN420)					
DN	NPS	环号	d_{min}	P	E	F	R_{max}
15	½	R13	65.0	42.88	6.35	8.74	0.8
20	¾	R16	73.0	50.80	6.35	8.74	0.8
25	1	R18	82.5	60.33	6.35	8.74	0.8
32	1¼	R21	102	72.23	7.92	11.91	0.8
40	1½	R23	114	82.55	7.92	11.91	0.8
50	2	R26	133	101.60	7.92	11.91	0.8
65	2½	R28	149	111.13	9.52	13.49	1.5
80	3	R32	168	127.00	9.53	13.49	1.5
100	4	R38	203	157.18	11.13	16.66	1.5
125	5	R42	241	190.50	12.70	19.84	1.5
150	6	R47	279	228.60	12.70	19.84	1.5
200	8	R51	340	279.40	14.27	23.01	1.5
250	10	R55	425	342.90	17.48	30.18	2.4
300	12	R60	495	406.40	17.48	33.32	2.4

HG/T20616-2009(SO)

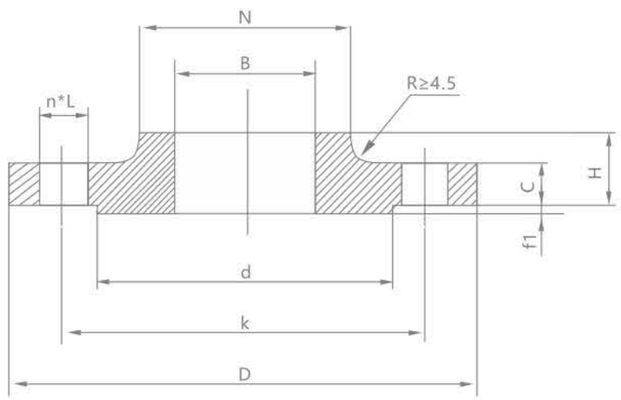

Class150（PN20）带颈平焊钢制管法兰 Flat welded steel pipe flange with neck

(mm)

公称尺寸		钢管外径	法兰外径		连接尺寸				法兰厚度	法兰内径		法兰颈大端		法兰高度	理论重量
DN	NPS	A	D		螺栓孔中心圆直径 K	螺栓孔直径 L		螺栓孔数量 n(个)	C	B		N		H	Kg
15	½	21.3	90	88.9	60.3	16	15.7	4	9.6	22.5	22.4	30	30.2	14	0.39
20	¾	26.9	100	98.6	69.9	16	15.7	4	11.2	27.5	27.7	38	38.1	14	0.56
25	1	33.7	110	108	79.4	16	15.7	4	12.7	34.5	34.5	49	49.3	16	0.78
32	1¼	42.4	115	117.3	88.9	16	15.7	4	14.3	43.5	43.2	59	58.7	19	1.03
40	1½	48.3	125	127	98.4	16	15.7	4	15.9	49.5	49.5	65	65	21	1.32
50	2	60.3	150	152.4	120.7	18	19.1	4	17.5	61.5	62	78	77.7	24	2.06
65	2½	76.1	180	177.8	139.7	18	19.1	4	20.7	77.6	74.7	90	90.4	27	3.28
80	3	88.9	190	190.5	152.4	18	19.1	4	22.3	90.5	90.7	108	108	29	3.85
100	4	114.3	230	228.6	190.5	18	19.1	8	22.3	116.0	116.1	135	134.9	32	5.3
125	5	139.7	255	254	215.9	22	22.4	8	22.3	143.5	143.8	164	163.6	35	6.07
150	6	168.3	280	279.4	241.3	22	22.4	8	23.9	170.5	170.7	192	192	38	7.45
200	8	219.1	345	342.9	298.5	22	22.4	8	27.0	221.5	221.5	246	246. 1	43	12.1
250	10	273	405	406.4	362.0	26	25.4	12	28.6	276.5	276.3	305	304.8	48	16.5
300	12	323.9	485	482.6	431.8	26	25.4	12	30.2	328.0	327.1	365	365.3	54	26.2
350	14	355.6	535	533.4	476.3	30	28.4	12	33.4	360.0	359.1	400	400.1	56	34.6
400	16	406.4	595	596.9	539.8	30	28.4	16	35.0	411.0	410.5	457	457.2	62	44.8
450	18	457	635	635	577.9	33	31.75	16	38.1	462.0	461.8	505	505	67	48.9
500	20	508	700	698.5	635.0	33	31.75	20	41.3	513.5	513.1	559	558.8	71	61.9
600	24	610	815	812.8	749.3	36	35.1	20	46.1	616.5	616	663	663.4	81	86.9

PLAIN WELDED STEEL
PIPE FLANGE WITH NECK
带颈平焊钢制管法兰

Class300（PN50）带颈平焊钢制管法兰 Flat welded steel pipe flange with neck

(mm)

公称尺寸		钢管外径	法兰外径		连接尺寸				法兰厚度	法兰内径		法兰颈大端		法兰高度	理论重量
DN	NPS	A	D		螺栓孔中心圆直径 K	螺栓孔直径 L		螺栓孔数量 n(个)	C	B		N		H	Kg
15	½	21.3	95	95.3	66.7	16	15.7	4	12.7	22. 5	22.4	38	37.1	21	0.64
20	¾	26.9	115	117.3	82.6	18	19.1	4	14.3	27. 5	27.7	48	47.7	24	1.12
25	1	33.7	125	123.9	88.9	18	19.1	4	15.9	34. 5	34.5	54	53.8	25	1.36
32	1¼	42.4	135	133.3	98.4	18	19.1	4	17.5	43. 5	43.2	64	63.5	25	1.68
40	1½	48.3	155	155.4	114.3	22	22.4	4	19.1	49. 5	49.5	70	69.85	29	2.49
50	2	60.3	165	165.1	127.0	18	22.4	8	20.7	61. 5	62	84	84.1	32	2.87
65	2½	76.1	190	190.5	149.2	22	22.4	8	23.9	77. 6	74.7	100	100.1	37	4.32
80	3	88.9	210	209.5	168.3	22	22.4	8	27.0	90. 5	90.7	117	117.3	41	5.85
100	4	114.3	255	254	200..0	22	22.4	8	30.2	116. 0	116.1	146	146	46	9.61
125	5	139.7	280	279.4	235.0	22	22.4	8	33.4	143. 5	143.8	178	177.8	49	12.3
150	6	168.3	320	317.5	269.9	22	22.4	12	35.0	170. 5	170.7	206	206.2	51	15.9
200	8	219.1	380	381	330.2	26	25.4	12	39.7	221. 5	221.5	260	260.3	60	24.2
250	10	273	445	444.5	387.4	30	28.4	16	46.1	276. 5	276.3	321	320.5	65	34.1
300	12	323.9	520	520.7	450.8	33	31.75	16	49.3	328. 0	327.1	375	374.6	71	49.8
350	14	355.6	585	584.2	514.4	33	31.75	20	52.4	360. 0	359.1	425	425.4	75	69.9
400	16	406.4	650	647.7	571.5	36	35	20	55.6	411. 0	410.5	483	482.6	81	88.1
450	18	457	710	711	628.6	36	35	24	58.8	462. 0	461.8	533	533.4	87	109
500	20	508	775	774.7	685.8	36	35	24	62.0	513. 5	513.1	587	597.2	94	134
600	24	610	915	914.4	812.8	42	41	24	68.3	616. 5	616	702	701.5	105	201

Class600（PN110）带颈平焊钢制管法兰 Flat welded steel pipe flange with neck

(mm)

公称尺寸		钢管外径	法兰外径		连接尺寸				法兰厚度	法兰内径		法兰颈大端		法兰高度	理论重量
DN	NPS	A	D		螺栓孔中心圆直径 K	螺栓孔直径 L		螺栓孔数量 n(个)	C	B		N		H	Kg
15	½	21.3	95	95.3	66.7	16	15.7	4	14.3	22. 5	22.4	38	38.1	22	0.74
20	¾	26.9	115	117.3	82.6	18	19.1	4	15.9	27. 5	27.7	48	47.8	25	1.27
25	1	33.7	125	123.9	88.9	18	19.1	4	17.5	34. 5	34.5	54	53.8	27	1.52
32	1¼	42.4	135	133.3	98.4	18	19.1	4	20.7	43. 5	43.2	64	63.5	29	2.03
40	1½	48.3	155	155.4	114.3	22	22.4	4	22.3	49. 5	49.5	70	69.85	32	2.96
50	2	60.3	165	165.1	127.0	18	19.1	8	25.4	61. 5	62	84	84.1	37	3.62
65	2½	76.1	190	190.5	149.2	22	22.4	8	28.6	77. 6	74.7	100	100.1	41	5.28
80	3	88.9	210	209	168.3	22	22.4	8	31.8	90. 5	90.7	117	117.3	46	7
100	4	114.3	275	273	215.9	26	25.4	8	38.1	116. 0	116.1	152	152.4	54	14.5
125	5	139.7	330	330.2	266.7	30	28.4	8	44.5	143. 5	143.8	189	189	60	24.4
150	6	168.3	355	355.6	292.1	30	28.4	12	47.7	170. 5	170.7	222	222.3	67	28.7
200	8	219.1	420	419	349.2	33	31.75	12	55.6	221. 5	221.5	273	273.1	76	43.4
250	10	273	510	508	431.8	36	35.1	16	63.5	276. 5	276.3	343	342.1	86	70.3
300	12	323.9	560	558	489.0	36	35.1	20	66.7	328. 0	327.1	400	400.1	92	84.2
350	14	355.6	605	603.3	527.0	39	38.1	20	69.9	360. 0	359.1	432	431.8	94	98.7
400	16	406.4	685	685.8	603.2	42	41.1	20	76.2	411. 0	410.5	495	495.3	106	142
450	18	457	745	743	654.0	45	44.5	20	82.6	462. 0	461.8	546	546.1	117	173
500	20	508	815	812.8	723.9	45	44.5	24	88.9	513. 5	513.1	610	609.6	127	220
600	24	610	940	939.8	838.2	51	50.8	24	101.6	616. 5	616	718	717.6	140	312

PLAIN WELDED STEEL PIPE FLANGE WITH NECK
带颈平焊钢制管法兰

Class900（PN150）带颈平焊钢制管法兰 Flat welded steel pipe flange with neck

(mm)

公称尺寸		钢管外径	法兰外径		连接尺寸				法兰厚度	法兰内径		法兰颈大端		法兰高度	理论重量
					螺栓孔中心圆直径	螺栓孔直径		螺栓孔数量							
DN	NPS	A	D		K	L		n(个)	C	B		N		H	Kg
15	½	21.3	120	120.6	82.6	22	22.4	4	22.3	22.5	22.4	38	38.1	32	1.74
20	¾	26.9	130	130	88.9	22	22.4	4	25.4	27.5	27.7	44	44.4	35	2.34
25	1	33.7	150	149.3	101.6	26	25.4	4	28.6	34.5	34.5	52	52.3	41	3.44
32	1¼	42.4	160	158.7	111.1	26	25.4	4	28.6	43.5	43.2	64	63.5	41	3.91
40	1½	48.3	180	177.8	123.8	30	28.4	4	31.8	49.5	49.5	70	69.85	44	5.36
50	2	60.3	215	215.9	165.1	26	25.4	8	38.1	61.5	62	105	104.6	57	9.85
65	2½	76.1	245	244.3	190.5	30	28.4	8	41.3	77.6	74.7	124	123.9	64	13.7
80	3	88.9	240	241.3	190.5	26	25.4	8	38.1	90.5	90.7	127	127	54	11.6
100	4	114.3	290	292.1	235.0	33	31.75	8	44.5	116.0	116.1	159	158.7	70	19.7
125	5	139.7	350	349.2	279.4	36	35	8	50.8	143.5	143.8	190	190.5	79	31.9
150	6	168.3	380	381	317.5	33	31.75	12	55.6	170.5	170.7	235	234.9	86	41.1
200	8	219.1	470	469.9	393.7	39	38.1	12	63.5	221.5	221.5	298	298.4	102	70.7
250	10	273	545	546.1	469.9	39	38.1	16	69.9	276.5	276.3	368	368.4	108	101
300	12	323.9	610	609.6	533.4	39	38.1	20	79.4	328.0	327.1	419	419.1	117	133
350	14	355.6	640	641.3	558.8	42	41.1	20	85.5	360.0	359.1	451	450.8	130	153
400	16	406.4	705	704.8	616.0	45	44.4	20	88.9	411.0	410.5	508	508	133	185
450	18	457	785	787.4	685.8	51	50.8	20	101.6	462.0	461.8	565	565.1	152	258
500	20	508	855	857.2	749.3	55	53.8	20	108.0	513.5	513.1	622	622.3	159	317
600	24	610	1040	1041.4	901.7	68	66.55	20	139.7	616.5	616	749	749.3	203	606

Class1500（PN260）带颈平焊钢制管法兰 Flat welded steel pipe flange with neck

(mm)

公称尺寸		钢管外径	法兰外径		连接尺寸				法兰厚度	法兰内径		法兰颈大端		法兰高度	理论重量
					螺栓孔中心圆直径	螺栓孔直径		螺栓孔数量							
DN	NPS	A	D		K	L		n(个)	C	B		N		H	Kg
15	½	21.3	120	120.6	82.6	22	22.4	4	22.3	22.5	22.4	38	38.1	32	1.74
20	¾	26.9	130	130	88.9	22	22.4	4	25.4	27.5	27.7	44	44.4	35	2.34
25	1	33.7	150	149.3	101.6	26	25.4	4	28.6	34.5	34.5	52	52.3	41	3.44
32	1¼	42.4	160	158.7	111.1	26	25.4	4	28.6	43.5	43.2	64	63.5	41	3.91
40	1½	48.3	180	177.8	123.8	30	28.4	4	31.8	49.5	49.5	70	69.85	44	5.36
50	2	60.3	215	215.9	165.1	26	25.4	8	38.1	61.5	62	105	104.6	57	9.85
65	2½	76.1	245	244.3	190.5	30	28.4	8	41.3	77.6	74.7	124	123.9	64	13.7

BUTT WELDED STEEL PIPE FLANGE WITH NECK
带颈对焊钢制管法兰

PROFESSIONAL TO PROVIDE SOLUTIONS
专业提供整套产品解决方案

HG/T20617-2009(WN)

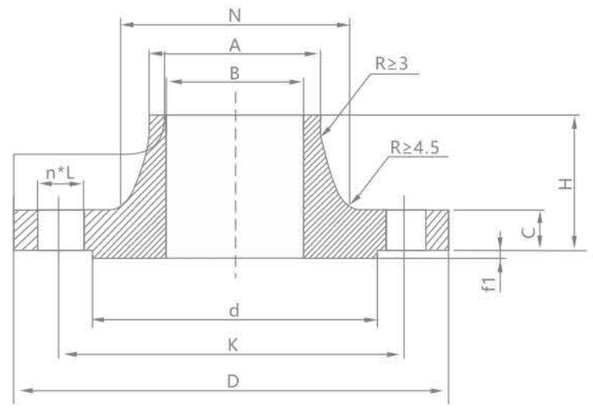

Class150（PN20）带颈对焊钢制管法兰 Butt welded steel pipe flange with neck

(mm)

公称尺寸		钢管外径	法兰外径		连接尺寸				法兰厚度	法兰颈大端		法兰内径		法兰高度	理论重量
					螺栓孔中心圆直径	螺栓孔直径		螺栓孔数量							
DN	NPS	A	D		K	L		n(个)	C	N		B		H	Kg
15	½	21.3	90	88.9	60.3	16	15.7	4	9.6	30	30.2	15.5	15.7	46	0.48
20	¾	26.9	100	98.6	69.9	16	15.7	4	11.2	38	38.1	21	20.8	51	0.71
25	1	33.7	110	108	79.4	16	15.7	4	12.7	49	49.3	27	26.7	54	1.01
32	1¼	42.4	115	117.3	88.9	16	15.7	4	14.3	59	58.7	35	35.1	56	1.33
40	1½	48.3	125	127	98.4	16	15.7	4	15.9	65	65	41	40.9	60	1.72
50	2	60.3	150	152.4	120.7	18	19.1	4	17.5	78	77.7	52	52.6	62	2.58
65	2½	76.1	180	177.8	139.7	18	19.1	4	20.7	90	90.4	66	62.7	68	4.11
80	3	88.9	190	190.5	152.4	18	19.1	4	22.3	108	108	77.5	78	68	4.92
100	4	114.3	230	228.6	190.5	18	19.1	8	22.3	135	134.9	101.5	102.4	75	6.84
125	5	139.7	255	254	215.9	22	22.4	8	22.3	164	163.6	127	128.33	87	8.56
150	6	168.3	280	279.4	241.3	22	22.4	8	23.9	192	192	154	154.2	87	10.6
200	8	219.1	345	342.9	298.5	22	22.4	8	27.0	246	246.1	203	202.7	100	17.6
250	10	273	405	406.4	362.0	26	25.4	12	28.6	305	304.8	255	254.5	100	24
300	12	323.9	485	482.6	431.8	26	25.4	12	30.2	365	365.3	303.5	304.8	113	36.5
350	14	355.6	535	533.4	476.3	30	28.4	12	33.4	400	400.1	-	-	125	48.4
400	16	406.4	595	596.9	539.8	30	28.4	16	35.0	475	475.2	-	-	125	60.6
450	18	457	635	635	577.9	33	31.75	16	38.1	505	505	-	-	138	68.3
500	20	508	700	698.5	635.0	33	31.75	20	41.3	559	558.6	-	-	143	84.5
600	24	610	815	812.5	749.3	36	35.1	20	46.1	663	663.4	-	-	151	115

Class300（PN50）带颈对焊钢制管法兰 Butt welded steel pipe flange with neck

(mm)

公称尺寸		钢管外径	法兰外径		连接尺寸				法兰厚度	法兰颈大端		法兰内径		法兰高度	理论重量
					螺栓孔中心圆直径	螺栓孔直径		螺栓孔数量							
DN	NPS	A	D		K	L		n(个)	C	N		B		H	Kg
15	½	21.3	95	88.9	66.7	16	15.7	4	12.7	38	38.1	15.5	15.7	51	0.75
20	¾	26.9	115	98.6	82.6	18	15.7	4	14.3	48	47.7	21	20.8	56	1.26
25	1	33.7	125	108	88.9	18	15.7	4	15.9	54	53.8	27	26.7	60	1.52
32	1¼	42.4	135	117.3	98.4	18	15.7	4	17.5	64	63.5	35	35.1	64	2.03
40	1½	48.3	155	127	114.3	22	15.7	4	19.1	70	69.85	41	40.9	67	2.89
50	2	60.3	165	152.4	127.0	18	19.1	8	20.7	84	84	52	52.6	68	3.4
65	2½	76.1	190	177.8	149.2	22	19.1	8	23.9	100	100	66	62.7	75	5.17
80	3	88.9	210	190.5	168.3	22	19.1	8	27.0	117	117.3	77.5	78	78	6.93
100	4	114.3	255	228.6	200.0	22	19.1	8	30.2	146	146	101.5	102.4	84	11.2
125	5	139.7	280	254	235.0	22	22.4	8	33.4	178	177.8	127	128.3	97	15.1
150	6	168.3	320	279.4	269.9	22	22.4	12	35.0	206	206.2	154	154.2	97	19.1
200	8	219.1	380	342.9	330.2	26	22.4	12	39.7	260	260.3	203	202.7	110	29.9
250	10	273	445	406.4	387.4	30	25.4	16	46.1	321	320.5	255	254.5	116	42.7
300	12	323.9	520	482.6	450.8	33	25.4	16	49.3	375	374.6	303.5	304.8	129	61.8
350	14	355.6	585	533.4	514.4	33	28.4	20	52.4	425	425.4	-	-	141	85.8
400	16	406.4	650	596.9	571.5	36	28.4	20	55.6	483	482.6	-	-	144	106
450	18	457	710	635	628.6	36	31.75	24	58.8	533	533.4	-	-	157	131
500	20	508	775	698.5	685.8	36	31.75	24	62.0	587	587.2	-	-	160	158
600	24	610	915	812.8	812.8	42	35.1	24	68.3	702	701.5	-	-	167	230

注：法兰内径B由钢管壁厚确定，用户应在订货时注明或按照标准附录C确定，表列法兰内径B相当于采用钢管壁厚为Sch40。

Class600（PN110）带颈对焊钢制管法兰 Butt welded steel pipe flange with neck

(mm)

公称尺寸		钢管外径	法兰外径		连接尺寸				法兰厚度	法兰颈大端		法兰内径		法兰高度	理论重量
					螺栓孔中心圆直径	螺栓孔直径		螺栓孔数量							
DN	NPS	A	D		K	L		n(个)	C	N		B		H	Kg
15	½	21.3	95	88.9	66.7	16	15.7	4	14.3	38	38.1	—	—	52	0.87
20	¾	26.9	115	98.6	82.6	18	15.7	4	15.9	48	47.8	—	—	57	1.76
25	1	33.7	125	108	88.9	18	15.7	4	17.5	54	53.8	—	—	62	2.49
32	1¼	42.4	135	117.3	98.4	18	15.7	4	20.7	64	63.5	—	—	67	3.49
40	1½	48.3	155	127	114.3	22	15.7	4	22.3	70	69.85	—	—	70	4.36
50	2	60.3	165	152.4	127.0	18	19.1	8	25.4	84	84.1	—	—	73	6.43
65	2½	76.1	190	177.8	149.2	22	19.1	8	28.6	100	100.1	—	—	79	8.53
80	3	88.9	210	190.5	168.3	22	19.1	8	31.8	117	117.3	—	—	83	10.7
100	4	114.3	275	228.6	215.9	26	19.1	8	38.1	152	152.4	—	—	102	17.4

BUTT WELDED STEEL
PIPE FLANGE WITH NECK
带颈对焊钢制管法兰

Class600（PN110）带颈对焊钢制管法兰 Butt welded steel pipe flange with neck

(mm)

公称尺寸		钢管外径	法兰外径		连接尺寸				法兰厚度	法兰颈大端		法兰内径	法兰高度	理论重量
					螺栓孔中心圆直径	螺栓孔直径		螺栓孔数量						
DN	NPS	A	D		K	L		n(个)	C	N		B	H	Kg
125	5	139.7	330	254	266.7	30	22.4	8	44.5	189	189	—	114	29.2
150	6	168.3	355	279.4	292.1	30	22.4	12	47.7	222	222.3	—	117	34.9
200	8	219.1	420	342.9	349.2	33	22.4	12	55.6	273	273.1	—	133	53.9
250	10	273	510	406.4	431.8	36	25.4	16	63.5	343	342.9	—	152	86.5
300	12	323.9	560	482.6	489.0	36	25.4	20	66.7	400	400.1	—	156	103
350	14	355.6	605	533.4	527.0	39	28.4	20	69.9	432	431.8	—	165	122
400	16	406.4	685	596.9	603.2	42	28.4	20	76.2	495	495.3	—	178	170
450	18	457	745	635	654.0	45	31.75	20	82.6	546	546.1	—	184	204
500	20	508	815	698.5	723.9	45	31.75	24	88.9	610	609.6	—	190	254
600	24	610	940	812.8	838.2	51	35.1	24	101.6	718	717.6	—	203	358

注：法兰内径B由钢管壁厚确定，用户应在订货时注明或按照标准附录C确定，表列法兰内径B相当于采用钢管壁厚为Sch40。

Class900（PN150）带颈对焊钢制管法兰 Butt welded steel pipe flange with neck

(mm)

公称尺寸		钢管外径	法兰外径		连接尺寸				法兰厚度	法兰颈大端		法兰内径	法兰高度	理论重量
					螺栓孔中心圆直径	螺栓孔直径		螺栓孔数量						
DN	NPS	A	D		K	L		n(个)	C	N		B	H	Kg
15	½	21.3	120	88.9	82.6	22	15.7	4	22.3	38	-	-	60	1.87
20	¾	26.9	130	98.6	88.9	22	15.7	4	25.4	44	-	-	70	2.56
25	1	33.7	150	108	101.6	26	15.7	4	28.6	52	-	-	73	3.74
32	1¼	42.4	160	117.3	111.1	26	15.7	4	28.6	64	-	-	73	4.33
40	1½	48.3	180	127	123.8	30	15.7	4	31.8	70	-	-	83	5.94
50	2	60.3	215	152.4	165.1	26	19.1	8	38.1	105	-	-	102	10.8
65	2½	76.1	245	177.8	190.5	30	19.1	8	41.3	124	-	-	105	15
80	3	88.9	240	190.5	190.5	26	19.1	8	38.1	127	-	-	102	13.7
100	4	114.3	290	228.6	235.0	33	19.1	8	44.5	159	-	-	114	22.5
125	5	139.7	350	254	279.4	36	22.4	8	50.8	190	-	-	127	37.4
150	6	168.3	380	279.4	317.5	33	22.4	12	55.6	235	-	-	140	47.7
200	8	219.1	470	342.9	393.7	39	22.4	12	63.5	298	-	-	162	81.3
250	10	273	545	406.4	469.9	39	25.4	16	69.9	368	-	-	184	119
300	12	323.9	610	482.6	533.4	39	25.4	20	79.4	419	-	-	200	157
350	14	355.6	640	533.4	558.8	42	28.4	20	85.8	451	-	-	213	180
400	16	406.4	705	596.9	616.0	45	28.4	20	88.9	508	-	-	216	217
450	18	457	785	635	685.8	51	31.75	20	101.6	565	-	-	229	292
500	20	508	855	698.5	749.3	55	31.75	20	108.0	622	-	-	248	362
600	24	610	1040	812.8	901.7	68	35.1	20	139.7	749	-	-	292	665

注：法兰内径B由钢管壁厚确定，用户应在订货时注明或按照标准附录C确定，表列法兰内径B相当于采用钢管壁厚为Sch40。

BUTT WELDED STEEL PIPE FLANGE WITH NECK
带颈对焊钢制管法兰

Class1500（PN260）带颈对焊钢制管法兰 Butt welded steel pipe flange with neck

(mm)

公称尺寸		钢管外径	法兰外径		连接尺寸				法兰厚度	法兰颈大端	法兰内径	法兰高度	理论重量
DN	NPS	A	D		螺栓孔中心圆直径 K	螺栓孔直径 L		螺栓孔数量 n(个)	C	N	B	H	Kg
15	½	21.3	120	120.6	82.6	22	22.3	4	22.3	38	–	60	1.87
20	¾	26.9	130	130	88.9	22	22.3	4	25.4	44	–	70	2.56
25	1	33.7	150	149.3	101.6	26	25.4	4	28.6	52	–	73	3.74
32	1¼	42.4	160	158.7	111.1	26	25.4	4	28.6	64	–	73	4.33
40	1½	48.3	180	177.8	123.8	30	28.4	4	31.8	70	–	83	5.94
50	2	60.3	215	215.9	165.1	26	25.4	8	38.1	105	–	102	10.8
65	2½	76.1	245	244.3	190.5	30	28.4	8	41.3	124	–	105	15
80	3	88.9	265	266.7	203.2	33	31.7	8	47.7	133	–	117	19.9
100	4	114.3	310	311.1	241.3	36	35	8	54.0	162	–	124	29.9
125	5	139.7	375	374.6	292.1	42	41.1	8	73.1	197	–	156	55.4
150	6	168.3	395	393.7	317.5	39	38.1	12	82.6	229	–	171	68.4
200	8	219.1	485	482.6	393.7	45	44.4	12	92.1	292	–	213	117
250	10	273	585	584.6	482.6	51	50.8	12	108.0	368	–	254	194
300	12	323.9	675	673.1	571.5	55	53.8	16	123.9	451	–	283	288
350	14	355.6	750	749.3	635.0	60	60.45	16	133.4	495	–	298	380
400	16	406.4	825	825.5	704.8	68	66.55	16	146.1	552	–	311	485
450	18	457	915	914.4	774.7	74	73.15	16	162.0	597	–	327	644
500	20	508	985	984.2	831.8	80	79.25	16	177.8	641	–	356	775
600	24	610	1170	1168.4	990.6	94	91.9	16	203.2	762	–	406	1232

注：法兰内径B由钢管壁厚确定，用户应在订货时注明或按照标准附录C确定，表列法兰内径B相当于采用钢管壁厚为Sch40。

Class2500（PN420）带颈对焊钢制管法兰 Butt welded steel pipe flange with neck

(mm)

公称尺寸		钢管外径	法兰外径		连接尺寸				法兰厚度	法兰颈大端	法兰内径	法兰高度	理论重量
DN	NPS	A	D		螺栓孔中心圆直径 K	螺栓孔直径 L		螺栓孔数量 n(个)	C	N	B	H	Kg
15	½	21.3	135	133.4	88.9	22	22.3	4	30.2	43	–	73	3.12
20	¾	26.9	140	139.7	95.2	22	22.3	4	31.8	51	–	79	3.7
25	1	33.7	160	158.8	108.0	26	25.4	4	35.0	57	–	89	5.24
32	1¼	42.4	185	184.2	130.2	30	28.4	4	38.1	73	–	95	7.74
40	1½	48.3	205	203.2	146.0	33	31.7	4	44.5	79	–	111	10.9
50	2	60.3	235	235	171.4	30	28.4	8	50.9	95	–	127	16.2
65	2½	76.1	265	266.7	196.8	33	31.7	8	57.2	114	–	143	23.7
80	3	88.9	305	304.8	228.6	36	35	8	66.7	133	–	168	36.2
100	4	114.3	355	355.6	273.0	42	41.1	8	76.2	165	–	190	55.3
125	5	139.7	420	419.1	323.8	48	47.8	8	92.1	203	–	229	92.6
150	6	168.3	485	428.6	368.3	55	53.8	8	108.0	235	–	273	143
200	8	219.1	550	552.5	438.2	55	53.8	12	127.0	305	–	318	215
250	10	273	675	673.1	539.8	68	66.55	12	165.1	375	–	419	406
300	12	323.9	760	762	619.1	74	73.15	12	184.2	441	–	464	572

STEEL PIPE FLANGE COVER
钢制管法兰盖

HG/T20622-2009(BL)

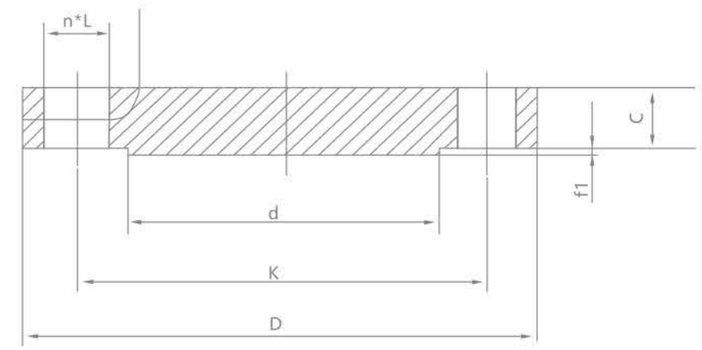

Class150（PN20）钢制管法兰盖 Steel tube flange cover

(mm)

公称尺寸		法兰外径		连接尺寸					法兰厚度	理论重量
DN	NPS	D		螺栓孔中心圆直径 K	螺栓孔直径 L		螺栓 Th	螺栓孔数量 n(个)	C	Kg
15	½	90	88.9	60.3	16	15.7	M14	4	9.6	0.42
20	¾	100	98.6	69.9	16	15.7	M14	4	11.2	0.61
25	1	110	108	79.4	16	15.7	M14	4	12.7	0.86
32	1¼	115	117.3	88.9	16	15.7	M14	4	14.3	1.17
40	1½	125	127	98.4	16	15.7	M14	4	15.9	1.53
50	2	150	152.4	120.7	18	19.1	M16	4	17.5	2.42
65	2½	180	177.8	139.7	18	19.1	M16	4	20.7	3.94
80	3	190	190.5	152.4	18	19.1	M16	4	22.3	4.93
100	4	230	228.6	190.5	18	19.1	M16	8	22.3	7
125	5	255	254	215.9	22	22.4	M20	8	22.3	8.63
150	6	280	279.4	241.3	22	22.4	M20	8	23.9	11.3
200	8	345	342.9	298.58	22	22.4	M20	8	27.0	19.6
250	10	405	406.4	362.0	26	25.4	M24	12	28.6	28.8
300	12	485	482.6	431.8	26	25.4	M24	12	30.2	43.2
350	14	535	533.4	476.3	30	28.4	M27	12	33.4	58.1
400	16	595	596.9	539.8	30	28.4	M27	16	35.0	76
450	18	635	635	577.9	33	31.75	M30	16	38.1	93.7
500	20	700	698.5	635.0	33	31.75	M30	20	41.3	122
600	24	815	812.8	749.3	36	35.1	M33	20	46.1	185

Class300（PN50）钢制管法兰盖 Steel tube flange cover

(mm)

公称尺寸		法兰外径		连接尺寸					法兰厚度	理论重量
				螺栓孔中心圆直径	螺栓孔直径		螺栓	螺栓孔数量		
DN	NPS	D		K	L		Th	n(个)	C	Kg
15	½	95	88.9	66.7	16	15.7	M14	4	12.7	0.64
20	¾	115	98.6	82.6	18	15.7	M16	4	14.3	1.11
25	1	125	108	88.9	18	15.7	M16	4	15.9	1.39
32	1¼	135	117.3	98.4	18	15.7	M16	4	17.5	1.79
40	1½	155	127	114.3	22	15.7	M20	4	19.1	2.66
50	2	165	152.4	127.0	18	19.1	M16	8	20.7	3.18
65	2½	190	177.8	149.2	22	19.1	M20	8	23.9	4.85
80	3	210	190.5	168.3	22	19.1	M20	8	27.0	6.81
100	4	255	228.6	200.0	22	19.1	M20	8	30.2	11.5
125	5	280	254	235.0	22	22.4	M20	8	33.4	15.6
150	6	320	279.4	269.9	22	22.4	M20	12	35.0	20.9
200	8	380	342.9	330.2	26	22.4	M24	12	39.7	34.3
250	10	445	406.4	387.4	30	25.4	M27	16	46.1	53.3
300	12	520	482.6	450.8	33	25.4	M30	16	49.3	78.8
350	14	585	533.4	514.4	33	28.4	M30	20	52.4	105
400	16	650	596.9	571.5	36	28.4	M33	20	55.6	137
450	18	710	635	628.6	36	31.75	M33	24	58.8	175
500	20	775	698.5	685.8	36	31.75	M33	24	62.0	221
600	24	915	812.8	812.8	42	35.1	M39X3	24	68.3	339

STAINLESS STEEL FLANGE
INTEGRATION SERVICE PROVIDER
不锈钢法兰集成服务商

STEEL PIPE
FLANGE COVER
钢制管法兰盖

Class600（PN110）钢制管法兰盖 Steel tube flange cover

(mm)

公称尺寸		法兰外径		连接尺寸					法兰厚度	理论重量
				螺栓孔中心圆直径	螺栓孔直径		螺栓	螺栓孔数量		
DN	NPS	D		K	L		Th	n(个)	C	Kg
15	½	95	88.9	66.7	16	15.7	M14	4	14.3	0.76
20	¾	115	98.6	82.6	18	15.7	M16	4	15.9	1.28
25	1	125	108	88.9	18	15.7	M16	4	17.5	1.6
32	1¼	135	117.3	98.4	18	15.7	M16	4	20.7	2.23
40	1½	155	127	114.3	22	15.7	M20	4	22.3	3.25
50	2	165	152.4	127.0	18	19.1	M16	8	25.4	4.15
65	2½	190	177.8	149.2	22	19.1	M20	8	28.6	6.13
80	3	210	190.5	168.3	22	19.1	M20	8	31.8	8.44
100	4	275	228.6	215.9	26	19.1	M24	8	38.1	17.3
125	5	330	254	266.7	30	22.4	M27	8	44.5	29.4
150	6	355	279.4	292.1	30	22.4	M27	12	47.7	36.1
200	8	420	342.9	349.2	33	22.4	M30	12	55.6	58.9
250	10	510	406.4	431.8	36	25.4	M33	16	63.5	97.5
300	12	560	482.6	489.0	36	25.4	M33	20	66.7	124
350	14	605	533.4	527.0	39	28.4	M36X3	20	69.9	151
400	16	685	596.9	603.2	42	28.4	M39X3	20	76.2	214
450	18	745	635	654.0	45	31.75	M42X3	20	82.6	272
500	20	815	698.5	723.9	45	31.75	M42X3	24	88.9	349
600	24	940	812.8	838.2	51	35.1	M48X3	24	101.6	533

Class900（PN150）钢制管法兰盖 Steel tube flange cover

(mm)

公称尺寸		法兰外径		连接尺寸					法兰厚度	理论重量
				螺栓孔中心圆直径	螺栓孔直径		螺栓	螺栓孔数量		
DN	NPS	D		K	L		Th	n(个)	C	Kg
15	½	120	88.9	82.6	22	15.7	M20	4	22.3	1.77
20	¾	130	98.6	88.9	22	15.7	M20	4	25.4	2.42
25	1	150	108	101.6	26	15.7	M24	4	28.6	3.57
32	1¼	160	117.3	111.1	26	15.7	M24	4	28.6	4.15
40	1½	180	127	123.8	30	15.7	M27	4	31.8	5.75
50	2	215	152.4	165.1	26	19.1	M24	8	38.1	10.1
65	2½	245	177.8	190.5	30	19.1	M27	8	41.3	14
80	3	240	190.5	190.5	26	19.1	M24	8	38.1	13.1
100	4	290	228.6	235	33	19.1	M30	8	44.5	26.9
125	5	350	254	279.4	36	22.4	M33	8	50.8	36.5
150	6	380	279.4	317.5	33	22.4	M30	12	55.6	47.4
200	8	470	342.9	393.7	39	22.4	M36X3	12	63.5	82.5
250	10	545	406.4	469.9	39	25.4	M36X3	16	69.9	122
300	12	610	482.6	533.4	39	25.4	M36X3	20	79.4	173
350	14	640	533.4	558.8	42	28.4	M39X3	20	85.8	206
400	16	705	596.9	616	45	28.4	M42X3	20	88.9	259
450	18	785	635	685.8	51	31.75	M48X3	20	101.6	367
500	20	855	698.5	749.3	55	31.75	M52X3	20	108.0	463
600	24	1040	812.8	901.7	68	35.1	M64X3	20	139.7	876

Class1500（PN260）钢制管法兰盖 Steel tube flange cover

(mm)

公称尺寸		法兰外径 D		连接尺寸					法兰厚度 C	理论重量 Kg
DN	NPS			螺栓孔中心圆直径 K	螺栓孔直径 L		螺栓 Th	螺栓孔数量 n(个)		
15	½	120	120.6	82.6	22	22.3	M20	4	22.3	1.77
20	¾	130	130	88.9	22	22.3	M20	4	25.4	2.42
25	1	150	149.3	101.6	26	25.4	M24	4	28.6	3.57
32	1¼	160	158.7	111.1	26	25.4	M24	4	28.6	4.15
40	1½	180	177.8	123.8	30	28.4	M27	4	31.8	5.75
50	2	215	215.9	165.1	26	25.4	M24	8	38.1	10.0
65	2½	245	244.3	190.5	30	28.4	M27	8	41.3	14
80	3	265	266.7	203.2	33	31.7	M30	8	47.7	19.1
100	4	310	311.1	241.3	36	35	M33	8	54.0	29.9
125	5	375	374.6	292.1	42	41.1	M39x3	8	73.1	58.4
150	6	395	393.7	317.5	39	38.1	M36x3	12	82.6	71.8
200	8	485	482.6	393.7	45	44.4	M42x3	12	92.1	122
250	10	585	582.2	482.6	51	50.8	M48x3	12	108.0	210
300	12	675	673.1	571.5	55	53.8	M52x3	16	123.9	316
350	14	750	749.3	635.0	60	60.45	M56x3	16	133.4	420
400	16	825	825.5	704.8	68	66.55	M64x3	16	146.1	558
450	18	915	914.4	774.7	74	73.15	M70x3	16	162.0	760
500	20	985	984.2	831.8	80	79.25	M76x3	16	177.8	965
600	24	1170	1168.4	990.6	94	90.9	M90x3	16	203.2	1558

Class2500（PN420）钢制管法兰盖 Steel tube flange cover

(mm)

公称尺寸		法兰外径 D		连接尺寸					法兰厚度 C	理论重量 Kg
DN	NPS			螺栓孔中心圆直径 K	螺栓孔直径 L		螺栓 Th	螺栓孔数量 n(个)		
15	½	135	133.4	88.9	22	22.4	M20	4	30.2	2.99
20	¾	140	139.7	95.2	22	22.4	M20	4	31.8	3.5
25	1	160	158.8	108.0	26	25.4	M24	4	35.0	4.96
32	1¼	185	184.2	130.2	30	28.4	M27	4	38.1	7.35
40	1½	205	203.2	146.0	33	31.75	M30	4	44.5	10.4
50	2	235	535	171.4	30	28.4	M27	8	50.9	15.6
65	2½	265	266.7	196.8	33	31.75	M30	8	57.2	22.6
80	3	305	304.8	228.6	36	35.1	M33	8	66.7	34.8
100	4	355	355.6	273.0	42	41.1	M39X3	8	76.2	53.9
125	5	420	419.1	323.8	48	47.88	M45X3	8	92.1	90.8
150	6	485	482.6	368.3	55	53.8	M52X3	8	108.0	141
200	8	550	552.5	438.2	55	53.8	M52X3	12	127.0	214
250	10	675	673.1	539.8	68	66.55	M64X3	12	165.1	411
300	12	760	762	619.1	74	73.15	M70MX3	12	184.2	592

HG20615-2009

法兰的尺寸公差 Dimensional tolerances for flanges

项目		法兰形式	尺寸范围	尺寸公差
内径B		对焊法兰 承插焊法兰	≤DN250	±1.0
			DN300~DN450	±1.5
			≥DN500	+3.0 -1.5
		带颈平焊法兰 松套法兰 承插焊法兰承插孔	≤DN250	+1.0 0
			≥DN300	+1.5 0
法兰厚度C		双面加工的所有形式法兰（包括锪孔）	≤DN450	+3.0 0
			≥DN500	+5.0 0
法兰高度H		带颈法兰	≤DN250	±1.6
			≥DN300	±3.2
对焊法兰焊端外径A		带颈对焊法兰	≤DN125	+2.0 -1.0
			≥DN150	+4.0 -1.0
法兰突台外径d（环连接面除外）		所有形式	密封面突台高度为2.0	±1.0
			密封面突台高度为7.0	±0.5
螺栓孔中心园直径K		所有形式	–	±1.5
相邻螺栓孔间距		所有形式	–	±0.8
螺栓孔直径L		所有形式	–	±0.5
螺栓孔中心园与加工密封面的同轴度偏差		所有形式	≤DN65	<0.8
			≥DN80	<1.5
密封面与螺栓支撑面的平行度		所有形式		<1°
法兰突台高度f1（环连接面除外）		所有形式	2	0 -1.0
环连接面法兰突台高度E		所有形式	–	±1.0
凹面/凸面和榫面/槽面高度f2、f3		所有形式	–	+0.5 0
凹面/凸面和榫面/槽面直径	X、Z	所有形式	–	0 -0.5
	W、Y		–	+0.5 0

HG20615-2009

松套法兰用对焊环尺寸公差 Dimensional tolerances for butt weld rings for loose sleeve flanges

项目	尺寸范围	尺寸公差
对焊法兰焊端外径A	DN15~DN65	+1.6 - 0.8
	DN80~DN100	±1.6
	DN125~DN200	+2.4 - 1.6
	≥DN250	+4.0 - 3.2
对焊环内焊B	DN15~DN65	±0.8
	DN80~DN200	±1.6
	≥DN250	±3.2
对焊环长度h	–	±2
对焊环密封面外径d	DN15~DN200	0 - 1
	≥DN250	0 - 2
圆角半径R_2	DN15~DN80	0 - 1
	≥DN100	0 - 2
对焊环翻边厚度T		+1.6 -12.5%钢管名义厚度

环连接面的密封面尺寸公差按表10.0.2的规定，法兰环槽密封面的硬度应高于所配合的金属环性垫的硬度。
法兰（包括对焊环）端部的坡口尺寸公差按本标准第9章的规定。

环连接面的尺寸公差 Dimensional tolerances for ring joint surfaces

项目		尺寸公差
环槽深度E		±0.4 0
环槽顶宽度F		±0.2
环槽中心园直径P		±0.13
环槽角度23°		±0.5°
环槽圆角Rmax	Rmax≤2	+0.8 0
	Rmax > 2	±0.8
密封面外径d		±0.5

5K

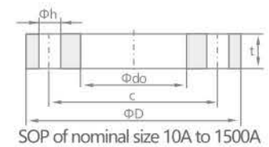

SOP of nominal size 10A to 1500A

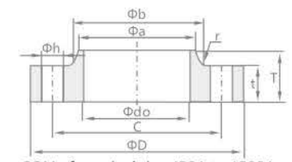

SOH of nominal size 450A to 1500A

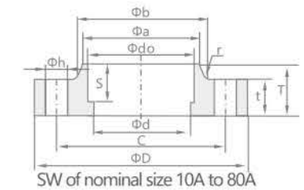

SW of nominal size 10A to 80A

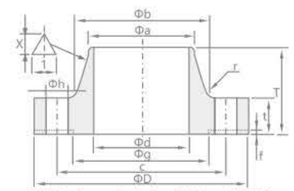

WN of nominal size 10A to 1500A

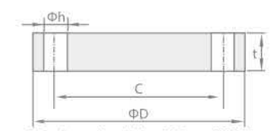

BL of nominal size 10A to 1500A

JIS B2220-2012

(mm)

口径	法兰外径	法兰内径		法兰厚度		法兰高度		颈小端		颈大端		深度	密封面		连接尺寸		
		SOP SOH,SW	SW,WN	Except for BL	BL	SOH SW	WN	SOH SW	WN	SOH SW	WN	SW	高度	直径	孔中距	数量	孔径
A	D	do	d	t	t	T	T	a	a	b	b	S	f	g	c	n	h
10	75	17.8	12.7	9	9	13	24	23	17.3	26	26	10	1	39	55	4	12
15	80	22.2	16.1	9	9	13	25	27	21.7	30	31	10	1	44	60	4	12
20	85	27.7	21.6	10	10	15	28	33	27.2	36	38	13	1	49	65	4	12
25	95	34.5	27.6	10	10	17	30	41	34.0	44	46	13	1	59	75	4	12
32	115	43.2	35.7	12	12	19	33	50	42.7	53	55	13	2	70	90	4	15
40	120	49.1	41.6	12	12	20	34	56	48.6	60	62	13	2	75	95	4	15
50	130	61.1	52.9	14	14	24	36	69	60.5	73	73	16	2	85	105	4	15
65	155	77.1	67.9	14	14	27	39	86	76.3	91	91	16	2	110	130	4	15
80	180	90.0	80.7	14	14	30	41	99	89.1	105	105	16	2	121	145	4	19
90	190	102.6	93.2	14	14	-	41	-	101.6	-	117	_	2	131	155	4	19
100	200	115.4	105.3	16	16	36	41	127	114.3	130	128	_	2	141	165	8	19
125	235	141.2	130.8	16	16	40	43	154	139.8	161	156	_	2	176	200	8	19
150	265	166.6	155.2	18	18	40	49	182	165.2	189	184	_	2	206	230	8	19
175	300	192.1	180.1	18	18	-	49	-	190.7	-	209	_	2	232	260	8	23
200	320	218.0	204.7	20	20	-	53	-	216.3	-	235	_	2	252	280	8	23
225	345	243.7	229.4	20	20	-	54	-	241.8	-	261	_	2	277	305	12	23
250	385	269.5	254.2	22	22	-	61	-	267.4	-	290	_	2	317	345	12	23
300	430	321.0	304.7	22	22	-	62	-	318.5	-	342	_	3	360	390	12	23
350	480	358.1	339.8	24	24	-	73	-	355.6	-	385	_	3	403	435	12	25
400	540	409.0	390.6	24	24	-	76	-	406.4	-	438	_	3	463	495	16	25
450	605	460.0	441.4	24	24	40	79	495	457.2	500	491	_	3	523	555	16	25
500	655	511.0	492.2	24	24	40	79	546	508.0	552	541	_	3	573	605	20	25
550	720	562.0	543.0	26	26	42	81	597	558.8	603	593	_	3	630	665	20	27
600	770	613.0	593.8	26	26	44	81	648	609.6	654	643	_	3	680	715	20	27
650	825	664.0	644.6	26	28	48	85	702	660.4	708	698	_	3	735	770	24	27
700	875	715.0	695.4	26	30	48	94	751	711.2	758	748	_	3	785	820	24	27
750	945	766.0	746.2	28	32	52	100	802	762.0	810	802	_	3	840	880	24	33
800	995	817.0	797.0	28	34	52	100	854	812.8	862	852	_	3	890	930	24	33
850	1045	868.0	847.8	28	36	54	108	904	863.6	912	902	_	3	940	980	24	33
900	1095	919.0	898.6	30	36	56	108	956	914.4	964	952	_	3	990	1030	24	33
1000	1195	1021.0	1000.2	32	40	60	116	1058	1016.0	1066	1052	_	3	1090	1130	28	33
1100	1305	1122.0	1098.6	32	44	71	136	1158	1117.6	1170	1162	_	3	1200	1240	28	33
1200	1420	1224.0	1200.2	34	48	77	155	1260	1219.2	1272	1272	_	3	1305	1350	32	33
1350	1575	1376.0	1346.2	34	54	80	164	1414	1371.6	1426	1472	_	3	1460	1505	32	33
1500	1730	1529.0	1498.6	36	58	86	172	1568	1524.0	1580	1582	_	3	1615	1660	36	33

备注：（1）法兰的端面应符合JIS B2202-2004（2）根据连接钢管的内径进行调整（3）带法兰，此尺寸供参考（4）此值可四舍五入，尺寸c为半径（5）该尺寸可根据有关各方之间的协议来确定

10K

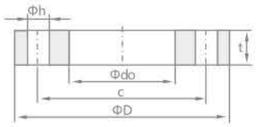

SOP of nominal size 10A to 1500A

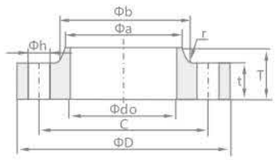

SOH of nominal size 250A to 1500A

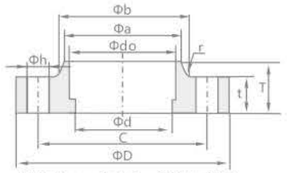

SW of nominal size 10A to 80A

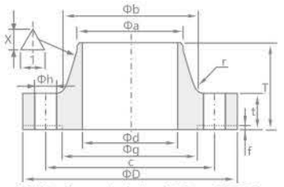

WN of nominal size 10A to 1500A

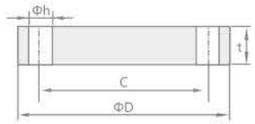

BL of nominal size 10A to 1500A

JIS B2220-2012

(mm)

口径	法兰外径	法兰内径		法兰厚度		法兰高度		颈小端		颈大端		深度	密封面		连接尺寸		
		SOP SOH,SW	SW,WN	Except for BL	BL	SOH SW	WN	SOH SW	WN	SOH SW	WN	SW	高度	直径	孔中距	数量	孔径
A	D	do	d	t	t	T	T	a	a	b	b	S	f	g	c	n	h
10	90	17.8	12.7	12	12	16	29	23	17.3	26	28	10	1	46	65	4	15
15	95	22.2	16.1	12	12	16	31	27	21.7	30	33	10	1	51	70	4	15
20	100	27.7	21.6	14	14	20	32	33	27.2	36	38	13	1	56	75	4	15
25	125	34.5	27.6	14	14	20	36	41	34.0	44	47	13	1	67	90	4	19
32	135	43.2	35.7	16	16	22	38	50	42.7	53	56	13	2	76	100	4	19
40	140	49.1	41.6	16	16	24	38	56	48.6	60	62	13	2	81	105	4	19
50	155	61.1	52.9	16	16	24	40	69	60.5	73	75	16	2	96	120	4	19
65	175	77.1	67.9	18	18	27	44	86	76.3	91	92	16	2	116	140	4	19
80	185	90.0	80.7	18	18	30	45	99	89.1	105	105	16	2	126	150	8	19
90	195	102.6	93.2	18	18	-	45	-	101.6	-	117	_	2	136	160	8	19
100	210	115.4	105.3	18	18	36	45	127	114.3	130	130	_	2	151	175	8	19
125	250	141.2	130.8	20	20	40	47	154	139.8	161	156	_	2	182	210	8	23
150	280	166.6	155.2	22	22	40	53	182	165.2	189	184	_	2	212	240	8	23
175	305	192.1	180.1	22	22	-	55	-	190.7	-	210	_	2	237	265	12	23
200	330	218.0	204.7	22	22	-	58	-	216.3	-	238	_	2	262	290	12	23
225	350	243.7	229.4	22	22	-	58	-	241.8	-	261	_	2	282	310	12	23
250	400	269.5	254.2	24	24	36	65	288	267.4	292	292	_	2	324	355	12	25
300	445	321.0	304.7	24	24	38	68	340	318.5	346	345	_	3	368	400	16	25
350	490	358.1	339.8	26	26	42	79	380	355.6	386	388	_	3	413	445	16	25
400	560	409.0	390.6	28	28	44	85	436	406.4	442	442	_	3	475	510	16	27
450	620	460.0	441.4	30	30	48	90	496	457.2	502	495	_	3	530	565	20	27
500	675	511.0	492.2	30	30	48	99	548	508.0	554	546	_	3	585	620	20	27
550	745	562.0	543.0	32	34	52	111	604	558.8	610	597	_	3	640	680	20	33
600	795	613.0	593.8	32	36	52	112	656	609.6	662	648	_	3	690	730	24	33
650	845	664.0	644.6	34	38	56	116	706	660.4	712	700	_	3	740	780	24	33
700	905	715.0	695.4	34	40	58	132	762	711.2	770	754	_	3	800	840	24	33
750	970	766.0	746.2	36	44	62	139	816	762.0	824	807	_	3	855	900	24	33
800	1020	817.0	797.0	36	46	64	139	868	812.8	876	858	_	3	905	950	28	33
850	1070	868.0	847.8	36	48	66	139	920	863.6	928	908	_	3	955	1000	28	33
900	1120	919.0	898.6	38	50	70	140	971	914.4	979	959	_	3	1005	1050	28	33
1000	1235	1021.0	1000.2	40	56	74	151	1073	1016.0	1081	1065	_	3	1110	1160	28	39
1100	1345	1122.0	1098.6	42	62	95	170	1175	1117.6	1185	1174	_	3	1220	1270	28	39
1200	1465	1224.0	1200.2	44	66	101	182	1278	1219.2	1290	1281	_	3	1325	1380	32	39
1350	1630	1376.0	1346.2	48	74	110	200	1432	1371.6	1450	1438	_	3	1480	1540	36	45
1500	1795	1529.0	1498.6	50	82	123	218	1585	1524.0	1605	1598	_	3	1635	1700	40	45

备注：（1）法兰的端面应符合JIS B2202-2004（2）根据连接钢管的内径进行调整（3）带法兰，此尺寸供参考（4）此值可四舍五入，尺寸c为半径（5）该尺寸可根据有关各方之间的协议来确定

16K

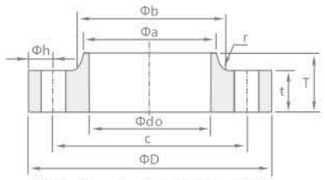

SOH of nominal size 10A to 600A

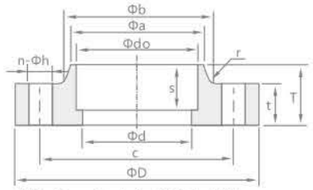

SW of nominal size 10A to 80A

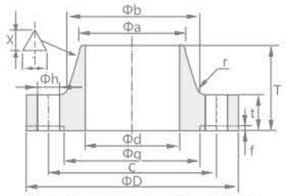

WN of nominal size 10A to 600A

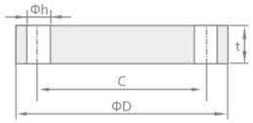

BL of nominal size 10A to 600A

JIS B2220-2012

(mm)

口径	法兰外径	法兰内径		法兰厚度	法兰高度		颈小端		颈大端		深度	密封面		连接尺寸		
		SOP SOH,SW	SW,WN	SOH, SW, WN, BL	TR	WN	SOH,SW LJ,TR	WN,IT	SOH,SW LJ,TR	WN, IT	SW	高度	直径	孔中距	数量	孔径
A	D	do	d	t	T	T	a	a	b	b	S	f	g	c	n	h
10	90	17.8	12.7	12	16	31	26	17.3	28	29	10	1	46	65	4	15
15	95	22.2	16.1	12	16	32	30	21.7	32	34	10	1	51	70	4	15
20	100	27.7	21.4	14	20	34	38	27.2	42	39	13	1	56	75	4	15
25	125	34.5	27.2	14	20	36	46	34.0	50	47	13	1	67	90	4	19
32	135	43.2	35.5	16	22	39	56	42.7	60	56	13	2	76	100	4	19
40	140	49.1	41.2	16	24	39	62	48.6	66	62	13	2	81	105	4	19
50	155	61.1	52.7	16	24	40	76	60.5	80	75	16	2	96	120	8	19
65	175	77.1	65.9	18	27	46	94	76.3	98	92	16	2	116	140	8	19
80	200	90.0	78.1	20	30	49	108	89.1	112	105	16	2	132	160	8	23
90	210	102.6	90.2	20	-	50	120	101.6	124	118	-	2	145	170	8	23
100	225	115.4	102.3	22	36	56	134	114.3	138	134	-	2	160	185	8	23
125	270	141.2	126.6	22	40	60	164	139.8	170	162	-	2	195	225	8	25
150	305	166.6	151.0	24	40	69	196	165.2	202	192	-	2	230	260	12	25
200	350	218.0	199.9	26	-	73	244	216.3	252	244	-	2	275	305	12	25
250	430	269.5	248.8	28	-	81	304	267.4	312	298	-	2	345	380	12	27
300	480	321.0	297.9	30	-	88	354	318.5	364	352	-	3	395	430	16	27
350	540	358.1	333.4	34	-	104	398	355.6	408	398	-	3	440	480	16	33
400	605	409.0	381.0	38	-	115	446	406.4	456	452	-	3	495	540	16	33
450	675	460.0	431.8	40	-	126	504	457.2	514	510	-	3	560	605	20	33
500	730	511.0	482.6	42	-	128	558	508.0	568	561	-	3	615	660	20	33
550	795	562.0	533.4	44	-	135	612	558.8	622	616	-	3	670	720	20	39
600	845	613.0	584.2	46	-	141	666	609.6	676	670	-	3	720	770	24	39

备注：（1）法兰的端面应符合JIS B2202-2004（2）根据连接钢管的内径进行调整（3）带法兰，此尺寸供参考（4）此值可四舍五入，尺寸c为半径（5）该尺寸可根据有关各方之间的协议来确定

20K

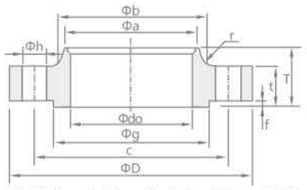

SOH Type A of nominal size 10A to 600A

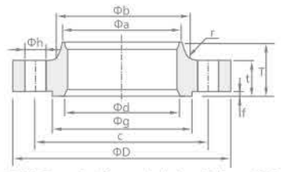

SOH Type B of nominal size 10A to 50A

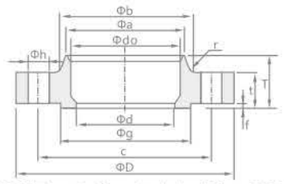

SOH Type C of nominal size 65A to 600A

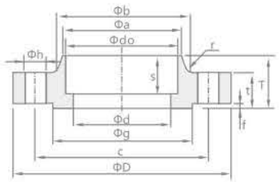

SW of nominal size 10A to 80A

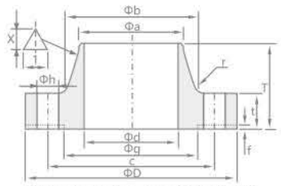

WN of nominal size 10A to 600A

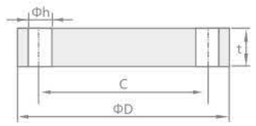

BL of nominal size 10A to 600A

JIS B2220-2012

(mm)

口径	法兰外径	法兰内径		法兰厚度	法兰高度		颈小端		颈大端		深度	密封面		连接尺寸		
		SOH,SW	SOH SW,WN	SOH,SW,WN,BL	SOH,SW LJ,TR	WN	SOH,SW LJ,TR	WN,IT	SOH,SW LJ,TR	WN，IT	SW	高度	直径	孔中距	数量	孔径
A	D	do	d	t	T	T	a	a	b	b	S	f	g	c	n	h
10	90	17.8	12.7	14	20	33	30	17.3	32	29	10	1	46	65	4	15
15	95	22.2	16.1	14	20	34	34	21.7	36	34	10	1	51	70	4	15
20	100	27.7	21.4	16	22	36	40	27.2	42	39	13	1	56	75	4	15
25	125	34.5	27.2	16	24	38	48	34.0	50	47	13	1	67	90	4	19
32	135	43.2	35.5	18	26	41	56	42.7	60	56	13	2	76	100	4	19
40	140	49.1	41.2	18	26	41	62	48.6	66	62	13	2	81	105	4	19
50	155	61.1	52.7	18	26	42	76	60.5	80	75	16	2	96	120	8	19
65	175	77.1	65.9	20	30	48	100	76.3	104	92	16	2	116	140	8	19
80	200	90.0	78.1	22	34	51	113	89.1	117	105	16	2	132	160	8	23
90	210	102.6	90.2	24	36	54	126	101.6	130	118	-	2	145	170	8	23
100	225	115.4	102.3	24	36	58	138	114.3	142	134	-	2	160	185	8	23
125	270	141.2	126.6	26	40	64	166	139.8	172	162	-	2	195	225	8	25
150	305	166.6	151.0	28	42	73	196	165.2	202	192	-	2	230	260	12	25
200	350	218.0	199.9	30	46	77	244	216.3	252	244	-	2	275	305	12	25
250	430	269.5	248.8	34	52	87	304	267.4	312	298	-	2	345	380	12	27
300	480	321.0	297.9	36	56	94	354	318.5	364	352	-	3	395	430	16	27
350	540	358.1	333.4	40	62	110	398	355.6	408	398	-	3	440	480	16	33
400	605	409.0	381.0	46	70	123	446	406.4	456	452	-	3	495	540	16	33
450	675	460.0	431.8	48	78	134	504	457.2	514	510	-	3	560	605	20	33
500	730	511.0	482.6	50	84	136	558	508.0	568	561	-	3	615	660	20	33
550	795	562.0	533.4	52	90	143	612	558.8	622	616	-	3	670	720	20	39
600	845	613.0	584.2	54	96	149	666	609.6	676	670	-	3	720	770	24	39

备注：（1）法兰的端面应符合JIS B2202-2004（2）根据连接钢管的内径进行调整（3）带法兰，此尺寸供参考（4）此值可四舍五入，尺寸c为半径（5）该尺寸可根据有关各方之间的协议来确定

PN=1,6 MNA（16 krc/cm²）

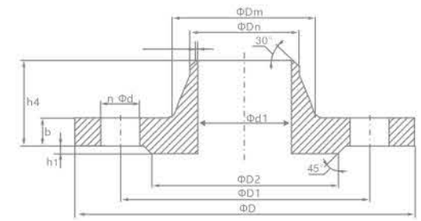

GOST 12820-80 带颈平焊法兰

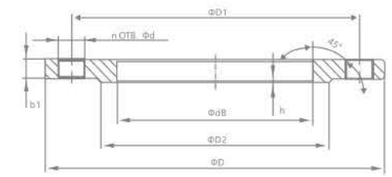

GOST 12821-80 平焊法兰

(mm)

口径	法兰外径	法兰内径		密封面			孔径	孔中距	颈小端	法兰颈	螺栓孔数量 n（个）	法兰厚度		法兰高度	重量（kg）	
Dy	D	d1	dB	D2	h	h1	d	D1	Dn	Dm	K-BO OTB.n WT.	b	b1	h4	12820	12821
15	95	12	19	47	2	3	14	65	19	30	4	12	12	33	0.61	0.68
20	105	18	26	58	2	3		75	26	38		14	12	36	0.86	0.87
25	115	25	33	68	2	3		85	33	45		16	12	38	1.17	1.05
32	135	31	39	78	2	3	18	100	39	55		16	13	40	1.58	1.54
40	145	38	46	88	3	4		110	46	64		17	13	42	1.96	1.85
50	160	49	59	102	3	4		125	59	76		19	13	45	2.58	2.28
65	180	66	78	122	3	4		145	78	94		21	15	47	3.42	3.19
80	195	78	91	133	3	4		160	91	110		21	17	50	3.71	4.21
100	215	98	110	158	3	4		180	110	130	8	23	17	50	4.73	4.90
125	245	121	135	184	3	4		210	135	156		25	19	57	6.38	6.75
150	280	146	161	212	3	4	22	240	161	180		25	19	57	7.81	8.30
200	335	202	222	268	3	4		295	222	240	12	27	21	58	10.1	11.79
250	405	254	273	320	3	4	26	355	273	292		28	23	65	14.49	17.36
300	460	303	325	370	4	5		410	325	346		28	24	66	17.78	22.76
350	520	351	377	430	4	5		470	377	400	16	30	28	70	22.88	32.04
400	580	398	426	482	4	5	30	525	426	450		34	32	75	31	43.00
500	710	501	530	585	4	5	33	650	530	559	20	44	38	90	57.01	70.97
600	840	602	630	685	5	6	36	770	636	660		45	41	90	80.03	99.30
800	1020	-	820	905	5	-	39	950	820	-	24	49	-	-	104.41	-
1000	1255	-	1020	1110	5	-	45	1170	1020	-	28	58	-	-	179.37	-
1200	1485	-	1220	1330	5	-	52	1390	1220	-	32	71	-	-	297.78	-

PN=16

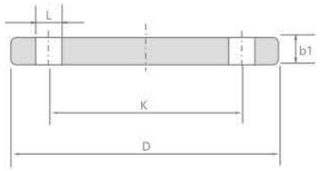

DIN 2527

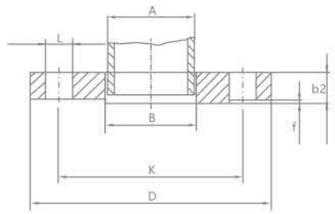

DIN 2577

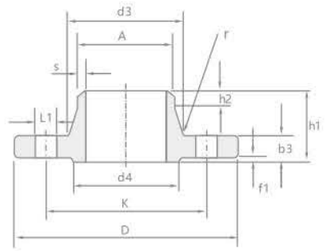

DIN 2633

(mm)

公称通径	管子外径	法兰外径	螺栓孔中心圆直径	螺栓孔径	螺栓		密封面			法兰厚度			法兰内径 2577	法兰颈				法兰高度
DN	A	D	K	L	数量 n	螺栓 Th•	d	f	f1	b1	b2	b3	B	d3	s	r	h2	h1
10	17.2	90	60	14	4	M12	41	2	2	14	14	14	18.0	28	1.8	4	6	35
15	21.3	95	65	14	4	M12	46	2	2	14	14	14	22.0	32	2.0	4	6	35
20	26.9	105	75	14	4	M12	56	2	2	16	16	16	27.5	40	2.3	4	6	38
25	33.7	115	85	14	4	M12	65	3	2	16	16	16	34.5	45	2.6	4	6	38
32	42.4	140	100	18	4	M16	76	3	2	16	18	16	43.5	56	2.6	6	6	40
40	48.3	150	110	18	4	M16	84	3	3	16	18	16	49.5	64	2.6	6	7	42
50	60.3	165	125	18	4	M16	99	3	3	18	20	18	61.5	75	2.9	6	8	45
65	76.1	185	145	18	4	M16	118	3	3	18	20	18	77.5	90	2.9	6	10	45
80	88.9	200	160	18	8	M16	132	3	3	20	20	20	90.5	105	3.2	8	10	50
100	114.3	220	180	18	8	M16	156	3	3	20	22	20	116.0	131	3.6	8	12	52
125	139.7	250	210	18	8	M16	184	3	3	22	22	22	141.5	156	4.0	8	12	55
150	168.3	285	240	22	8	M20	211	3	3	22	24	22	170.5	184	4.5	10	12	55
200	219.1	340	295	22	12	M120	266	3	3	24	26	24	221.5	235	5.9	10	16	62
250	273.0	405	355	26	12	M24	319	3	3	26	29	26	276.5	292	6.3	12	16	70
300	323.9	460	410	26	12	M24	370	4	4	28	32	28	327.5	344	7.1	12	16	78
350	355.6	520	470	26	16	M24	429	4	4	30	35	30	359.0	390	8.0	12	16	82
400	406.4	580	525	30	16	M27	480	4	4	32	38	32	411.0	445	8.0	12	16	85
450	457.0	640	585	26	20	M27	548	4	-	-	42	-	462.0	131	3.6	8	12	52
500	508.0	715	650	33	20	M30	609	4	4	36	46	34	513.5	548	8.0	12	16	90
600	610.0	840	770	36	20	M33	720	5	5	38	52	36	616.5	652	8.8	12	18	95

TABLE OF COMMON STAINLESS STEEL CHEMICAL CONSTITUENTS
常用不锈钢化学元素成份表

类型	钢号	化学成分（质量分数），%											
		C	Si	Mn	Cr	Ni	Mo	Cu	Ti	Nb	N	P	S
奥氏体型	S30408	≤0.08	≤1.00	≤2.00	18.00-20.00	8.00-10.50	-	-	-	-	-	≤0.035	≤0.020
	S30403	≤0.030	≤1.00	≤2.00	18.00-20.00	8.00-12.00	-	-	-	-	-	≤0.035	≤0.020
	S30409	0.4-0.10	≤1.00	≤2.00	18.00-20.00	8.00-10.50	-	-	-	-	-	≤0.035	≤0.020
	S32168	≤0.08	≤1.00	≤2.00	17.00-19.00	9.00-12.00	-	-	5xC-0.70	-	-	≤0.035	≤0.020
	S34779	0.04-0.10	≤1.00	≤2.00	17.00-19.00	9.00-12.00	-	-	-	8xC-1.10	-	≤0.035	≤0.020
	S31608	≤0.08	≤1.00	≤2.00	16.00-18.00	10.00-14.00	2.00-3.00	-	-	-	-	≤0.035	≤0.020
	S31603	≤0.030	≤1.00	≤2.00	16.00-18.00	10.00-14.00	2.00-3.00	-	-	-	-	≤0.035	≤0.020
	S31609	0.04-0.10	≤1.00	≤2.00	16.00-18.00	10.00-14.00	2.00-3.00	-	-	-	-	≤0.035	≤0.020
	S31668	≤0.08	≤1.00	≤2.00	16.00-18.00	10.00-14.00	2.00-3.00	-	5xC-0.70	-	-	≤0.035	≤0.020
	S31703	≤0.030	≤1.00	≤2.00	18.00-20.00	11.00-15.00	3.00-4.00	-	-	-	-	≤0.035	≤0.020
	S31008	0.04-0.08	≤1.00	≤2.00	24.00-26.00	19.00-22.00	-	-	-	-	-	≤0.035	≤0.020
	S39042	≤0.020	≤1.00	≤2.00	19.00-21.00	24.00-26.00	4.00-5.00	1.20-2.00	-	-	≤0.10	≤0.030	≤0.010
奥氏体一铁素体型	S21953	≤0.030	1.30-2.00	1.00-2.00	18.00-19.50	4.50-5.50	2.50-3.00	-	-	-	0.05-0.12	≤0.030	≤0.020
	S22253	≤0.030	≤1.00	≤2.00	21.00-23.00	4.50-6.50	2.50-3.00	-	-	-	0.08-0.20	≤0.030	≤0.020
	S22053	≤0.030	≤1.00	≤2.00	22.00-23.00	4.50-6.50	3.00-3.50	-	-	-	0.14-1.10	≤0.030	≤0.020

9 CONTRAST TABLE OF MAIN CHINESE AND FOREIGN AUSTENITIC STAINLESS STEELS
09中外主要奥氏体不锈钢对照表

序号	中国			美国		韩国	欧盟 BSEN	印度IS	澳大利亚 AS	中国台湾 CNS
	旧牌照	新牌照(07.10)	日本	ASTM	UNS	KS				
1	1Cr17Mn6Ni5N	12Cr17Mn6Ni5N	SUS201	201	S20100	STS201	1.4372	10Cr17Mn6Ni4N[20]	201-2	201
2	1Cr18Mn8Ni5N	12Cr18Mn9Ni5N	SUS202	202	S20200	STS202	1.4373	—	—	202
3	1Cr17Ni17	12Cr17Ni7	SUS3014	301	S30100	STS301	1.4319	10Cr17Ni7	301	301
4	0Cr18Ni9	06Cr19Ni10	SUS304	304	S30400	STS304	1.4301	07Cr18Ni9	304	304
5	00Cr19Ni10	022Cr19Ni10	SUS304L	304L	S30403	STS304L	1.4306	02Cr18Ni11	304L	304L
6	0Cr19Ni9N	06Cr19Ni10N	SUS304N1	304N	S30451	STS304N1	1.4315	—	304N1	304N1
7	0Cr19Ni10NbN	06Cr19Ni9NbN	SUS304N2	XM21	S30452	STS304N2	—	—	304N2	304N2
8	00Cr18Ni10N	022Cr19Ni10N	SUS304LN	304LN	S30453	STS304LN	—	—	304LN	304LN
9	1Cr18Ni12	10Cr18Ni12	SUS305	305	S30500	STS305	1.4303	—	305	305

9 CONTRAST TABLE OF MAIN CHINESE AND FOREIGN AUSTENITIC STAINLESS STEELS
09中外主要奥氏体不锈钢对照表

序号	中国			美国		韩国	欧盟 BSEN	印度IS	澳大利亚 AS	中国台湾 CNS
	旧牌照	新牌照(07.10)	日本	ASTM	UNS	KS				
10	0Cr23Ni13	06Cr23Ni13	SUS309S	309S	S30908	STS309S	1.4833	-	309S	309S
11	0Cr25Ni20	06Cr25Ni20	SUS310S	310S	S31008	STS310S	1.4845	-	310S	310S
12	0Cr17Ni12Mo2	06Cr17Ni12Mo2	SUS316	316	S31600	STS316	1.4401	04Cr17Ni12Mo2	316	316
13	0Cr18Ni12Mo3Ti	06Cr17Ni12Mo2Ti	SUS316Ti	316Ti	S31635	-	1.4571	04Cr17Ni12MoTi20	316Ti	316Ti
14	00Cr17Ni14Mo2	022Cr17Ni12Mo2	SUS316L	316L	S31603	STS316L	1.4404	~02Cr17Ni12Mo2	316L	316L
15	0Cr17Ni12Mo2N	06Cr17Ni12Mo2N	SUS316N	316N	S31651	STS316N	-	-	316N	316N
16	00Cr17Ni13Mo2N	022Cr17Ni13Mo2N	SUS316LN	316LN	S31653	STS316LN	1.4429	-	316LN	316LN
17	0Cr18Ni14Mo2Cu2	06Cr18Ni12Mo2Cu2	SUS316J1	-	-	STS316J1	-	-	316J1	316J1
18	00Cr18Ni14Mo2Cu2	022Cr18Ni14Mo2Cu2	SUS316J1L	-	-	STS316J1L	-	-		316J1L
19	0Cr19Ni13Mo3	06Cr19Ni13Mo3	SUS317	317	S31700	STS317	-	-	317	317
20	00Cr19Ni13Mo3	022Cr19Ni13Mo3	SUS317L	317L	S31703	STS317L	1.4438	-	317L	317L
21	0Cr18Ni10Ti	06Cr18Ni11Ti	SUS321	321	S32100	STS321	1.4541	04Cr18Ni10Ti20	321	321
22	0Cr18Ni11Nb	06Cr18Ni11Nb	SUS347	347	S34700	STS347	1.455	04Cr18Ni10Nb40	347	347
23	0Cr26Ni5Mo2	-	SUS329J1	329	S32900	STS329J1	1.4477	-	329J1	329J1
24	00Cr18Ni5Mo3Si2	022Cr19Ni5Mo3Si2N	SUS329J3L	-	S31803	STS329J3L	1.4462	-	329J3L	329J3L
25	0Cr13Al	06Cr13Al	SUS405	405	S40500	STS405	1.4002	04Cr13	405	405
26	-	022Cr11Ti	SUH409	409	S40900	STS409	1.4512	-	409L	409L
27	00Cr12	022Cr12	SUS410L	-	-	STS410L	-	-	410L	410L
28	1Cr17	10Cr17	SUS430	430	S43000	STS430	1.4016	05Cr17	430	430
29	1Cr17Mo	10Cr17Mo	SUS434	434	S43400	STS434	1.4113	-	434	434
30	-	022Cr18NbTi	-	-	S43940	-	1.4509	-	439	439
31	00Cr18Mo2	019Cr19Mo2NbTi	SUS444	444	S44400	STS444	1.4521	-	444	444
32	1Cr12	12Cr12	SUS403	403	S40300	STS403	-	-	403	403
33	1Cr13	12Cr13	SUS410	410	S41000	STS410	1.4006	12Cr13	410	410
34	2Cr13	20Cr13	SUS420J1	420	S42000	STS420J1	1.4021	20Cr13	420	420J1
35	3Cr13	30Cr13	SUS420J2	-	-	STS420J2	1.4028	30Cr13	420J2	420J2
36	7Cr17	68Cr17	SUS440A	440A	S44002	STS440A	-	-	440A	440A

TECHNOLOGY PARAMETER
技术参数

PROFESSIONAL TO PROVIDE SOLUTIONS
专业提供整套产品解决方案

外径尺寸和壁厚表 ANSIB36.10、B36.19

公称直径		管外径 mm	ANSIB36.10、B36.19																
mm	in		sch5s	sch10s	sch10	sch20	sch30	sch40s	STD	Sch40	Sch60	Sch80s	XS	Sch80	Sch100	Sch120	Sch140	Sch160	XXS
6	1/8	10.29	-	1.24	-	-	-	1.73	1.73	1.73	-	2.41	2.41	2.41	-	-	-	-	-
8	1/4	13.72	-	1.65	-	-	-	1.73	1.73	1.73	-	3.02	3.02	3.02	-	-	-	-	-
10	3/8	17.14	-	1.65	-	-	-	2.31	2.31	2.31	-	3.20	3.20	3.20	-	-	-	-	-
15	1/2	21.34	1.65	2.11	-	-	-	2.77	2.77	2.77	-	3.73	3.73	3.73	-	-	-	4.78	7.47
20	3/4	26.67	1.65	2.11	-	-	-	2.87	2.87	2.87	-	3.91	3.91	3.91	-	-	-	5.56	7.82
25	1	33.40	1.65	2.77	-	-	-	3.38	3.38	3.38	-	4.55	4.55	4.55	-	-	-	6.35	9.09
32	11/4	42.16	1.65	2.77	-	-	-	3.56	3.56	3.56	-	4.85	4.85	4.85	-	-	-	6.35	9.70
40	11/2	48.26	1.65	2.77	-	-	-	3.68	3.68	3.68	-	5.08	5.08	5.08	-	-	-	7.14	10.16
50	2	60.32	1.65	3.05	-	-	-	3.91	3.91	3.91	-	5.54	5.54	5.54	-	-	-	8.14	11.07
65	21/2	73.02	2.11	3.05	-	-	-	5.16	5.16	5.16	-	7.01	7.01	7.01	-	-	-	9.52	14.02
80	3	88.90	2.11	3.05	-	-	-	5.49	5.49	5.49	-	7.62	7.62	7.62	-	-	-	11.12	15.24
90	31/2	101.60	2.11	3.40	-	-	-	5.74	5.74	5.74	-	8.08	8.08	8.08	-	-	-	-	-
100	4	114.30	2.11	3.40	-	-	-	6.02	6.02	6.02	-	8.56	8.56	8.56	-	11.12	-	13.49	17.12
125	5	141.30	2.77	3.76	-	-	-	6.55	6.55	6.55	-	9.53	9.53	9.53	-	12.70	-	15.88	19.05
150	6	168.28	2.77	4.57	-	6.35	7.04	7.11	7.11	7.11	-	10.97	10.97	10.97	-	14.27	-	18.26	21.94
200	8	219.08	2.77	4.78	-	6.35	7.80	8.18	8.18	8.18	10.31	12.70	12.70	12.70	15.09	18.26	20.62	23.01	22.22
250	10	273.05	3.40	4.78	-	6.35	8.38	9.27	9.27	9.27	12.70	12.70	12.70	15.09	18.26	21.44	25.40	28.58	25.40
300	12	323.85	3.96	4.78	6.35	7.92	9.52	9.52	9.52	10.31	14.27	12.70	12.70	17.48	21.44	25.40	28.58	33.32	25.40
350	14	355.60	3.96	5.54	6.35	7.92	9.52	*9.52	9.52	11.31	15.09	12.70	12.70	19.05	23.83	27.79	31.75	35.71	-
400	16	406.40	4.19	5.54	6.35	7.92	11.12	*9.52	9.52	12.70	16.66	12.70	12.70	21.44	26.19	30.96	36.52	40.49	-
450	18	457.20	4.78	6.35	6.35	9.52	12.70	*9.52	9.52	14.27	19.05	12.70	12.70	23.82	29.36	34.92	39.47	45.24	-
500	20	508.00	5.54	*7.92	6.35	9.52	14.27	*9.52	9.52	15.09	20.62	12.70	12.70	26.19	32.54	38.10	44.45	50.01	-
550	22	558.8	-	*7.92	7.92	9.52	-	*9.52	9.52	-	22.22	12.70	12.70	28.58	34.92	41.28	47.62	53.98	-
600	24	609.6	-	*7.92	7.92	12.70	15.88	*9.52	9.52	17.48	24.61	12.70	12.70	30.96	38.89	46.02	52.37	59.54	-
650	26	660.4	6.35	*7.92	7.92	1.70	15.88	*9.52	9.52	-	-	12.70	12-70	-	-	-	-	-	-
700	28	711.2	-	*7.92	7.92	12.70	15.88	*9.52	9.52	-	-	12.70	12-70	-	-	-	-	-	-
750	30	762.0	-	*7.92	7.92	12.70	15.88	*9.52	9.52	-	-	12.70	12-70	-	-	-	-	-	-
800	32	812.0	-	*7.92	7.92	12.70	-	*9.52	9.52	17.48	-	12.70	12-70	-	-	-	-	-	-
850	34	863.6	-	*7.92	7.92	12.70	-	*9.52	9.52	17.48	-	12.70	12-70	-	-	-	-	-	-
900	36	914.4	-	*7.92	7.92	-	-	*9.52	9.52	19.05	-	12.70	12-70	-	-	-	-	-	-
950	38	965.2	-	*7.92	7.92	-	-	*9.52	9.52	-	-	12.70	12-70	-	-	-	-	-	-
1000	40	1016.0	-	*7.92	7.92	-	-	*9.52	9.52	-	-	12.70	12-70	-	-	-	-	-	-
1050	42	1066.8	-	*7.92	7.92	-	-	*9.52	9.52	-	-	12.70	12-70	-	-	-	-	-	-
1100	44	1117.6	-	-	7.92	-	-	-	*9.52	-	-	12.70	12-70	-	-	-	-	-	-
1150	46	1168.4	-	-	-	-	-	-	*9.52	-	-	-	12-70	-	-	-	-	-	-
1200	48	1219.2	-	-	-	-	-	-	*9.52	-	-	-	12-70	-	-	-	-	-	-
1300	52	1320.8	-	-	-	-	-	-	*9.52	-	-	-	12-70	-	-	-	-	-	-
1350	54	1371.6	-	-	-	-	-	-	*9.52	-	-	-	12-70	-	-	-	-	-	-
1400	56	1422.4	-	-	-	-	-	-	*9.52	-	-	-	12-70	-	-	-	-	-	-
1500	60	1524.0	-	-	-	-	-	-	*9.52	-	-	-	12-70	-	-	-	-	-	-
1600	64	1625.6	-	-	-	-	-	-	*9.52	-	-	-	12-70	-	-	-	-	-	-
1700	68	1727.2	-	-	-	-	-	-	*9.52	-	-	-	12-70	-	-	-	-	-	-
1800	72	1828.8	-	-	-	-	-	-	*9.52	-	-	-	12-70	-	-	-	-	-	-
1900	76	1930.4	-	-	-	-	-	-	*9.52	-	-	-	12-70	-	-	-	-	-	-
2000	80	2032.0	-	-	-	-	-	-	*9.52	-	-	-	12-70	-	-	-	-	-	-

EFFECTS OF STAINLESS STEEL CHEMICAL ELEMENTS
不锈钢化学元素的作用

- **碳：** 含碳量越高，钢的硬度就越高，但是它的可塑性和韧性就越差；
- carbon: the higher the carbon content, the higher the hardness of steel, but its plasticity and toughness is poor;

- **硫：** 是钢中的有害杂物，含硫较高的钢在高温进行压力加工时，容易脆裂，通常叫做热脆性
- sulfur: is the harmful sundries in steel, high sulfur steel in high temperature pressure processing, easy to brittle, usually called hot brittleness

- **磷：** 能使钢的可塑性及韧性明显下降，特别的在低温下更为严重，这种现象叫做冷脆性。在优质钢中，硫和磷要严格控制，但从另方面看，在低碳钢中含有较高的硫和磷，能使其切削易断，对改善钢的可切削性是有利的；
- p: can make the plasticity and toughness of steel significantly reduced, especially at low temperature is more serious, this phenomenon is called cold brittleness.In high quality steel, sulfur and phosphorus should be strictly controlled, but from another point of view, in low carbon steel contains higher sulfur and phosphorus, can make it easy to cut off, to improve the cutting ability of steel is beneficial;

- **锰：** 能提高钢的强度，能削弱和消除硫的不良影响，并能提高钢的淬透性，含锰量很高的高合金钢（高锰钢）具有良好的耐磨性和其它的物理性能；
- manganese: can improve the strength of steel, can weaken and eliminate the bad influence of sulfur, and can improve the hardenability of steel, high alloy steel (high manganese steel) with high manganese content has good wear resistance and other physical properties;

- **硅：** 它可以提高钢的硬度，但是可塑性和韧性下降，电工用的钢中含有一定量的硅，能改善软磁性能；
- silicon: it can improve the hardness of steel, but the plasticity and toughness decline, electrical steel contains a certain amount of silicon, can improve the soft magnetic properties;

- **钨：** 能提高钢的红硬性和热强性，并能提高钢的耐磨性；
- tungsten: can improve the red hardness and thermal strength of steel, and can improve the wear resistance of steel;

- **铬：** 能提高钢的淬透性和耐磨性，能改善钢的抗腐蚀能力和抗氧化作用；
- chromium: can improve the hardenability and wear resistance of steel, can improve the corrosion resistance and oxidation resistance of steel;

- **钒：** 能细化钢的晶粒组织，提高钢的强度，韧性和耐磨性。当它在高温熔入奥氏体时，可增加钢的淬透性；反之，当它在碳化物形态存在时，就会降低它的淬透性；
- vanadium: can refine the grain structure of steel, improve the strength, toughness and wear resistance of steel.When it is melted into austenite at high temperature, the hardenability of steel can be increased.On the contrary, when it exists in carbide form, its hardenability will be reduced.

- **钼：** 可明显提高钢的淬透性和热强性，防止回火脆性，提高剩磁和矫顽力；
- molybdenum: can significantly improve the hardenability and thermal strength of steel, prevent temper brittleness, improve remanence and coercivity;

- **钛：** 能细化钢的晶粒组织，从而提高钢的强度和韧性。在不锈钢中，钛能消除或减轻钢的晶间腐蚀现象；
- titanium: can refine the grain structure of steel, thus improving the strength and toughness of steel.In stainless steel, titanium can eliminate or reduce the intergranular corrosion of steel.

- **镍：** 能提高钢的强度和韧性，提高淬透性，含量高是，可显著改变钢和合金的一些物理性能，提高钢的抗腐蚀能力；
- nickel: can improve the strength and toughness of steel, improve the hardenability, high content is, can significantly change some physical properties of steel and alloy, improve the corrosion resistance of steel;

- **硼：** 当钢中含有微量的（0.0010.005%）硼时，钢的淬透性可以成倍的提高；
- boron: when the steel contains a small amount of boron (0.0010.005%), the hardenability of the steel can be multiplied;

- **铝：** 能细化钢的晶粒组织，阻抑低碳钢的时效。提高钢在低温下的韧性，还能提高钢的抗氧化性，提高钢的耐磨性和疲劳强度等；
- aluminum: it can refine the grain structure of steel and inhibit the aging of low carbon steel.It can also improve the oxidation resistance, wear resistance and fatigue strength of steel by improving the toughness of steel at low temperature.

- **铜：** 它的突出作用是改善普通低合金钢的抗大气腐蚀性能，特别是和磷配合使用时更为明显。
- copper: its prominent role is to improve the atmospheric corrosion resistance of ordinary low-alloy steel, especially when used with phosphorus.

ADJUSTMENT FORMULAS OF ALL KINDS OF STAINLESS STEEL / THEORETICAL WEIGHT OF STEEL
各类不锈钢理算公式/钢品理论重量

PROFESSIONAL TO PROVIDE SOLUTIONS
专业提供整套产品解决方案

各类不锈钢理算公式
ADJUSTMENT FORMULAS OF ALL KINDS OF STAINLESS STEEL

不锈钢板
厚度X宽X长×7.93
如2.0×1.22×2.44×7.93=47.2Kg/张

不锈钢管
（外径-壁厚）×壁厚×0.02491
如（57-3.5）×3.5×0.02491=4.66Kg/米

不锈钢园钢
直径X直径×0.00623
如18×18×0.00623=2.02Kg/米

不锈钢角钢
边长X边长×7.8×0.000198
如40×40×7.8×0.000198=2.47Kg/米
（边宽+边宽-边厚）×边厚×0.00793
如（40+40-3）×3×0.00793=1.83Kg/米

不锈钢扁钢
厚度×宽×0.00793
如8×80×0.00793=5.08Kg/米

不锈钢方管
（边宽×4÷3.14-厚度）×厚度×0.02491
如（40×4÷3.14-3)×3×0.02491=3.58Kg/米

六角钢
对边×对边×0.00686

方钢
对边×对边×0.00793
圆管规格：12-830mm×1-60mm（外径×壁厚）
方管规格：2-250mm×2-20mm（边长×壁厚）

钢品理论重量
THEORETICAL WEIGHT OF STEEL

重量（Kg）=厚度(mm)×宽度（mm）×长度（mm）×密度值 密度 钢种
7.93 201,202,301,302,304,304L，305,321
7.75 405，410,420
7.98 309S，310S，316S，316L，347

不锈钢元棒，钢丝，理论计算公式
直径×直径×0.00609=Kg/m(适用于410 420 420j2 430 431）
例如：¢50 50×50×0.00609=15.23Kg/米
直径×直径×0.00623=Kg/m(适用于301 303 304 316 316L 321）
例如：¢50 50×50×0.00623=15.575Kg/米

不锈钢型材，理论计算公式
六角棒 对边×对边×0.00686=Kg/米
方棒 边宽×边宽×0.00793=Kg/米

不锈钢管，理论计算公式
（外径-壁厚）×壁厚×0.02491=Kg/米
例如：¢57×3.5（57-3.5）×3.5×0.02491=4.66Kg/米

不锈钢管重量计算公式
管子（外径-壁厚）×壁厚×0.02491=每米重量
圆钢 外径×外径×0.00623=每米重量

方管的计算公式是：0.0246615×（边长×4÷3.14-厚度）×厚度
矩形管公式：0.0246615X{(长+宽）×2÷3.14-厚度}×厚度

MECHANICAL PROPERTIES OF FORGINGS
锻件力学性能

统一数字代号	材料牌号	公称厚度mm	热处理状态℃	拉伸性能 Rm/MPa	拉伸性能 Rp0.2/MPa	拉伸性能 A/%	硬度HBW
				不小于			
S11306	06Cr13	≤150	A(800~900缓冷)	410	205	20	110~163
S11348	06Cr13A1	≤150	A(800~900缓冷)	415	170	20	110~160
S30408	06Cr19Ni10	≤150	S(1010~1150快冷)	520	220	35	139~192
		>150~300		500	220	35	131~192
S30403	022Cr19Ni10	≤150	S(1010~1150快冷)	480	210	35	128~187
		>150~300		460	210	35	121~187
S30409	07Cr19Ni10	≤150	S(1010~1150快冷)	520	220	35	≤180[a]
		>150~300		500	220	35	–
S30453	022Cr19Ni10N	≤150	S(1010~1150快冷)	520	205	40	≤201
S30458	06Cr19Ni10N	≤150	S(1010~1150快冷)	550	240	30	≤201
S32168	06Cr18Ni11Ti	≤150	S(920~1150快冷)	520	205	35	139~187
		>150~300		500	205	35	131~187
S32169	07Cr19Ni11Ti	≤150	S(1010~1150快冷)	520	205	40	≤187[a]
S34778	06Cr18Ni11Nb	≤150	S(1010~1150快冷)	520	205	40	≤201
S34779	07Cr18Ni11Nb	≤150	S(1050~1180快冷)	520	205	35	≤187[a]
		>150~300		500	205	35	–
S31608	06Cr17Ni12Mo2	≤150	S(1010~1150快冷)	520	220	35	139~187
		>150~300		500	220	35	131~187
S31603	022Cr17Ni12Mo2	≤150	S(1010~1150快冷)	480	210	35	128~187
		>150~300		460	210	35	121~187
S31609	07Cr17Ni12Mo2	≤150	S(1010~1150快冷)	520	220	35	139~187
		>150~300		500	220	35	131~187
S31653	022Cr17Ni12Mo2N	≤150	S(1010~1150快冷)	520	210	40	≤217
S31658	06Cr17Ni12Mo2N	≤150	S(1010~1150快冷)	550	240	35	≤217
S31668	06Cr17Ni12Mo2Ti	≤150	S(1010~1150快冷)	520	210	35	139~187
		>150~300		500	210	35	131~187
S31703	022Cr19Ni13Mo3	≤150	S(1010~1150快冷)	480	195	35	128~187
		>150~300		460	195	35	121~187
S31008	06Cr25Ni20	≤150	S(1030~1180快冷)	520	205	35	–
		>150~300		500	205	35	–
S39042	015Cr21Ni26Mo5Cu2	≤300	S(1050~1180快冷)	490	220	35	–
S31252	015Cr20Ni18Mo6CuN	≤300	S(1150以上快冷)	650	300	35	–
S21953	022Cr19Ni5Mo3Si2N	≤150	S(950~1050快冷)	590	390	25	–
S22253	022Cr22Ni5Mo3N	≤150	S(1020~1100快冷)	620	450	25	–
S22053	022Cr23Ni5Mo3N	≤150	S(1020~1100快冷)	620	450	25	–
S23043	022Cr23Ni4MoCuN	≤150	S(1020~1100快冷)	600	400	25	–
S25073	022Cr25Ni7Mo4N	≤150	S(1020~1100快冷)	800	550	25	–
S25554	03Cr25Ni6Mo3Cu2N	≤150	S(1020~1100快冷)	760	550	15	–
S51740	05Cr17Ni4Cu4Nb	≤200	S(1020~1060快冷)+Ag(620空冷)	930	725	15	≥277
锅炉受压元件用各级别锻件硬度值（HBW,逐渐检验）应符合上述规定。							

锻件级别、检验项目和检验数量 FORGING GRADE, INSPECTION ITEMS AND INSPECTION QUANTITY

锻件级别	检验项目	检验数量
Ⅰ	硬度（HBW）	逐渐检验
Ⅱ	拉伸（Rm、Rp0.2、A）	同冶炼炉号、同炉热处理、锻造工艺、锻造比和公称厚度相近的锻件组成一批，每批抽检公称厚度最大的一件
Ⅲ	拉伸（Rm、Rp0.2、A）	
	超声检测	逐渐检验
Ⅳ	拉伸（Rm、Rp0.2、A）	逐渐检验
	超声检测	逐渐检验

CHEMICAL COMPOSITION LIST OF MATERIALS
材质化学成分表

PROFESSIONAL TO PROVIDE SOLUTIONS
专业提供整套产品解决方案

材质化学成分表 Chemical composition list of materials

ASTM	化学成份% C ≤	Mn ≤	P ≤	S ≤	Si ≤	Cr ≤	Mo ≤	Ni ≤	Cu ≤	V ≤	Nb ≤	抗拉屈服 收缩率 MPa,≥	延伸率 MPa,≥	收缩率 %,≥	延伸率 %,≥	硬度 布氏硬度 Hb,≤	屈服强度 J,≥
A105	0.35	0.60-1.05	0.035	0.040	0.10-0.35	0.30	0.12	0.4	0.40	0.08	0.02	485	250	30	30	187	
A182 F11	0.05-0.15	0.30-0.60	0.030	0.030	0.50-1.00	1.00-1.50	0.44-0.65					415	205	20	45	121-174	
A182 F22	0.05-0.15	0.30-0.60	0.040	0.040	0.5	2.00-2.50	0.87-1.13					415	205	20	35	170	
A182 F304	0.08	2.00	0.045	0.030	1.00	18.0-20.0		8.0-11.0				515	205	30	50		
A182 F304L	0.030	2.00	0.045	0.030	1.00	18.0-20.0		8.0-13.0				485	170	30	50		
A182 F316	0.08	2.00	0.045	0.030	1.00	16.0-18.0	2.00-3.00	10.0-14.0				515	205	30	50		
A182 F316L	0.030	2.00	0.045	0.030	1.00	16.0-18.0	2.00-3.00	10.0-15.0				485	170	30	50		
A182 F51	0.030	2.00	0.030	0.020	1.00	21.0-23.0	2.5-3.5	4.5-6.5				620	450	25	45		
A182 F6a	0.15	1.00	0.040	0.030	1.00	11.5-13.5		0.50				585	380	18	35	167-229	
A93 B7	0.37-0.49	0.65-1.10	0.035	0.040	0.15-0.35	0.75-1.20	0.15-0.25					860	720	16	50	321	
A193 B7M	0.37-0.49	0.65-1.10	0.035	0.040	0.15-0.35	0.75-1.20	0.15-0.25	8.0-11.0				690	550	18	50	235	
A193 B8	0.08	2.00	0.045	0.030	1.00	18.0-20.0		10.0-14.0		0.25-0.35		515	205	30	50	223	
193 B8M	0.08	2.00	0.045	0.030	1.00	16.0-18.0	2.00-3.00					515	205	30	50	223	
A193 B16	0.36-0.47	0.45-0.70	0.035	0.040	0.15-0.35	0.80-1.15	0.50-0.65					860	720	18	50	321	
A194 2H	≥0.40	1.00	0.040	0.050	0.04											248-352	
A194 2HM	≥0.40	1.00	0.040	0.050	0.04			8.0-11.0								159-237	
A194 8	0.08	2.00	0.045	0.030	1.00	18.0-20.0		10.0-14.0								126-300	
A194 8M	0.08	2.00	0.045	0.030	1.00	16.0-18.0	2.00-3.00									126-300	
A216 WCB	0.30	1.00	0.04	0.045	0.60	0.50	0.20	0.50	0.30	0.03		485-655	250	22	35		
A216 WCC	.025	1.20	0.04	0.045	0.60	0.50	0.2	0.50	0.30	0.03		485-655	275	22	35		
A217 C5	0.20	0.40-0.70	0.04	0.045	0.75	4.00-6.50	0.45-0.65	0.50	0.50			620-795	415	18	35		
A217 CA15	0.15	1.00	0.040	0.040	1.50	11.5-14.0	0.50	1.00				620-795	450	18	30		
A217 WC6	0.05-0.20	0.50-0.80	0.04	0.045	0.60	1.00-1.50	0.45-0.65	0.50	0.50			485-655	275	20	35		
A217 WC9	0.05-0.18	0.40-0.70	0.04	0.045	0.60	2.00-2.75	0.90-1.20		0.50			480	275	20	35		
A276 410	0.08-0.15	1.00	0.040	0.030	1.00	11.5-13.5							275	20	45		
A276 420	≥15	1.00	0.040	0.030	1.00	12.0-14.0						860				241	
A320 L7	0.38-0.048	0.75-1.00	0.035	0.040	0.15-0.35	0.80-1.10	0.15-0.25					690	725	16	50		Avg:27;min:20
A320 L7M	0.38-0.048	0.75-1.00	0.035	0.040	0.15-0.35	0.80-1.10	0.15-0.25					515-690	550	18	50	235	Avg:27;min:20
A336 F22	0.05-0.15	0.30-0.60	0.025	0.025	0.5	2.00-2.50	0.90-1.10					415-585	310	19	40		
A350 LF1	0.30	0.60-1.35	0.035	0.040	0.15-0.30	0.30	0.12	0.40	0.40	0.08	0.02	415-585	205	28	38		Avg:18;min:14
A350 LF2	0.30	0.60-1.35	0.035	0.040	0.15-0.30	0.30	0.12	0.40	0.40	0.08	0.02	485-655	250	30	30		Avg:20;min:16
A351 CF8	0.08	1.50	0.040	0.040	2.00	18.0-21.0	0.50	8.0-11.0				485	205	35.0			
A351 CF3	0.03	1.50	0.040	0.040	2.00	17.0-21.0	0.50	8.0-12.0				485	205	35.0			
A351 CF8M	0.08	1.50	0.040	0.040	1.50	18.0-21.0	2.00-3.00	9.0-12.0				485	205	30.0			
A351 CF3M	0.03	1.50	0.040	0.040	1.50	17.0-21.0	2.00-3.00	9.0-13.0				485	205	30.0			
A351 CF8C	0.08	1.50	0.040	0.040	2.00	18.0-21.0	0.50	9.0-12.0	3.0-4.0			485	205	30.0			
A351 CN7M	0.07	1.50	0.040	0.040	1.50	19.0-22.0	2.00-3.00	27.5-30.5				425	170	35			
A352 LC1	0.25	0.50-0.80	0.04	0.045	0.60		0.45-0.65					450-620	240	24	35		
A352 LC2	0.25	0.50-0.80	0.04	0.045	0.60			2.00-3.00				485-655	275	24	35		Avg:18;min:14
A352 LC3	0.15	0.50-0.80	0.04	0.045	0.60			3.00-4.00				485-655	275	24	35		Avg:20;min:16
A352 LCB	0.30	1.00	0.04	0.045	0.60	0.50	0.20	0.50	0.30	0.30		450-620	240	24	35		Avg:20;min:16
A352 LCC	.025	1.20	0.04	0.045	0.60	0.50	0.20	0.50		0.30		485-655	275	22	35	139-202	Avg:18;min:14
A439 D2	0.30	0.70-1.25	0.08		1.50-3.00	1.75-2.75		18.00-22.00				400	207	8.0			Avg:20;min:16

售后服务和质量保证承诺

随着国家市场经济的深入发展，市场竞争日趋激烈，广大用户对产品的要求也越来越高，并且对售后服务方面的要求也越来越多，为此，我公司质量管理部门为适应市场发展的要求，专门设立了售后服务组、配备了专职服务人员负责处理我公司产品售后服务事宜。同时我公司在内部质量管理方面也作出了多方努力，获得了ISO9001质量体系认证和国家压力管道特种设备制造许可证，为此我公司完全可以做到：

一、产品配发检验合格证书和说明书，以确保用户能正确安装适用我公司产品。

二、我公司保证出厂的产品均按有关国际标准生产和检验，不合格的产品绝不出厂。保证严格履行、兑现产品的四包，严格执行国家工业产品售后服务有关规定，对出厂产品自发货日起的十二个月内，在产品说明书规定的正常操作条件下我公司将负责质保期内质量完好。

三、如用户对我公司产品提出的质量异议，我公司保证在接到用户提出异议后2小时内作出处理意见。若需要现场解决的，保证派出专业技术服务人员，并做到质量问题不解决服务人员不撤离。对每件用户反馈的产品质量问题及处理结果我公司将存档。

以上三点是我公司对售后服务的承诺。竭诚欢迎广大用户指导修正，请提出宝贵意见，参照改进。真诚希望我们之间合作愉快。

温州优立机械有限公司
WENZHOU YOULI MACHINERY CO., LTD.

AFTER-SALE SERVICES QUALITY ASSURANCE COMMITMENT

With the further development of the national market economy, the increasingly fierce market competition, the majority of users of the product requirements also more and more high, and more and more demands for after-sale services.To this end, our quality management department in order to adapt to the requirement of market development, seting up a special after-sale service group, equipped with full-time service personnel shall be responsible for handling matters of our company products after-sale service. At the same time, our company has also made efforts in internal quality management, and obtained the ISO9001 quality system certification and the national pressure pipeline special equipment manufacturing license. Therefore, our company is fully capable of:

I. The products shall be issued with inspection certificates and instructions, to ensure that the users can correctly install and apply the products of our company.

Ii. Our company guarantees that the products are produced and inspected in accordance with the relevant international standards, and unqualified products will never leave the factory.We promise to strictly perform and deliver the four packages of products, strictly implement the relevant regulations of national industrial products after-sales service, and within 12 months from the date of delivery of the products, we will be responsible for the quality of the products within the warranty period under the normal operating conditions specified in the product manual.

Iii. If the user has any objection to the quality of our products, we promise to make Suggestions within 2 hours after receiving the objection.If it needs to be solved on site, it shall ensure that professional technical service personnel are dispatched, and the service personnel shall not be evacuated until quality problems are solved.We will archive the quality problem and result of every feedback.

The above three points are our company's commitment to after-sale services. We sincerely welcome your comments and Suggestions for improvement.We sincerely hope that we can have a pleasant cooperation.

温州优立机械有限公司
WENZHOU YOULI MACHINERY CO., LTD.